IAHS 40-5425

Akku Heckenschere
Cordless Hedge Trimmer
Taille-haies à batterie
Tagliasiepi a batteria
Akumulátorové nůžky na živý plot a keře
Akumulátorové nožnice na živý plot a kry
Akumuliatorinė krūmapjovė
Akumulatorowe nożyce do żywopłotu
Akumulatorske škarje za živo mejo

DE **Gebrauchsanweisung** - Originalbetriebsanleitung
Vor Inbetriebnahme Gebrauchsanweisung lesen!

GB **Operating Instructions** - Translation of the original Operating Instructions
Read operating instructions before use!

FR **Manuel d'utilisation** - Traduction du mode d'emploi d'origine
Lire attentivement le mode d'emploi avant chaquemise en service!

IT **Istruzioni per l'uso** - Traduzione delle istruzioni per l'uso originali.
Prima della messa in funzione leggere le istruzioni per l'utilizzo!

CZ **Návod k použití** - Překlad původního návodu k použití
Před použitím je nutné si přečíst návod k použití!

SK **Návod na obsluhu** - Preklad pôvodného návodu na použitie
Pred použitím prístroja si pozorne prečítajte návod na obsluhu.

LT **Naudojimo instrukcija** - Naudojimo instrukcijos originalo kalba vertimas
Prieš naudodami įrankį, perskaitykite naudojimo instrukciją.

PL **Instrukcja obsługi** - Tłumaczenie oryginału Instrukcji obsługi
Przed rozpoczęciem użytkowania należy zapoznać się z instrukcją obsługi!

SI **Navodila za uporabo** - Prevod originalnih navodil za uporabo
Pred uporabo preberite navodila za uporabo!

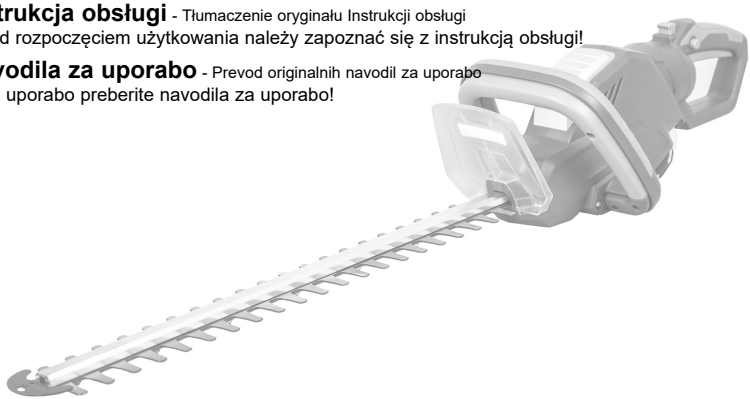

CE

73711287-06

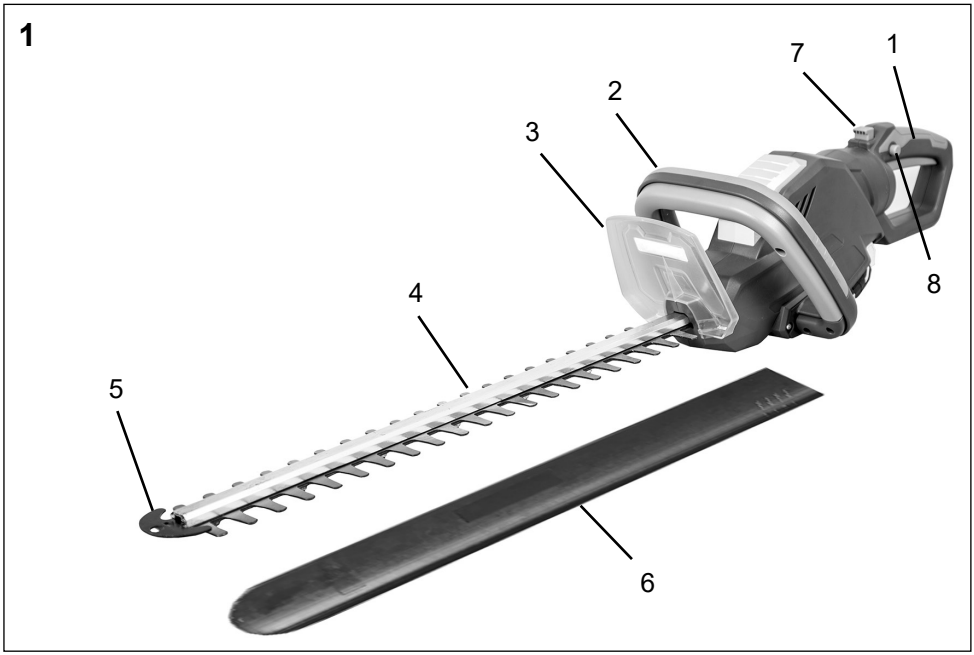

DE

1 Handgriff mit Ein-/Ausschalter
2 Bügelgriff mit Ein-/Ausschalter
3 Schutzschild
4 Sicherheitsmesserbalken
5 Anstoßschutz
6 Schutzköcher
7 Verriegelung Drehgriff
8 Einschaltsperre

GB

1 Rear handle with ON/OFF switch
2 Wrap-around handle with ON/OFF switch
3 Hand guard
4 Blade safety rail
5 Impact protector
6 Protective blade cover
7 Locking of the turning handle
8 Switch-on lock

FR

1 Poignée avec interrupteur ON/OFF
2 Poignée-étrier avec interrupteur ON/OFF
3 Bouclier de protection
4 Couteaux de sécurité
5 Butée de protection
6 Etui de protection
7 Verrouillage de la poignée tournante
8 Bouton de sécurité

IT

1 Maniglia con interruttore d'accensione/spegnimento
2 Impugnatura ad archetto con interruttore d'accensione/spegnimento
3 Schermo di protezione
4 Barra con lame di sicurezza
5 Paracolp
6 Custodia di protezione
7 Bloccaggio manico girevole
8 Pulsante di sicurezza

CZ

1 Zadní rukojeť se spínačem
2 Přední rukojeť se spínačem
3 Ochranný štít
4 Bezpečnostní nožová lišta
5 Protinárazová ochrana
6 Ochranné pouzdro lišty
7 Zablokování otočné rukojeti
8 Spínač pro blokování zapnutí

SK

1 Zadná rukoväť so spínačom
2 Predná rukoväť so spínačom
3 Ochranný štít
4 Bezpecnostná nožová lišta
5 Ochrana pred nárazom
6 Ochranný tulec
7 Zamknutie otočnej rukoväte
8 Spínač na blokovanie zapnutia

LT

1 Galinė rankena su įjungimo/išjungimo mygtuku
2 Pasukama rankena su įjungimo/išjungimo mygtuku
3 Rankos apsauga
4 Ašmenų apsauga
5 Apsauga nuo smūgių
6 Apsauginis ašmenų gaubtas
7 Pasukamos rankenos fiksatorius
8 Įjungimo užraktas

PL

1 Uchwyt tylny z włącznikiem
2 Pałąk z włącznikiem
3 Osłona dłoni
4 Szyna ostrza
5 Ochrona przeciwuderzeniowa
6 Osłona ostrza
7 Blokada uchwytu obrotowego
8 Blokada spustu

SI

1 zadnji ročaj z stikalom za vklop/izklop
2 varnostno stikalo ovito okoli ročaja
3 varovalo roke
4 varovalo rezila
5 varovalo pred udarcem
6 zaščita rezila
7 zaklep sistema za obračanje ročaja
8 zaklepanje vklopa

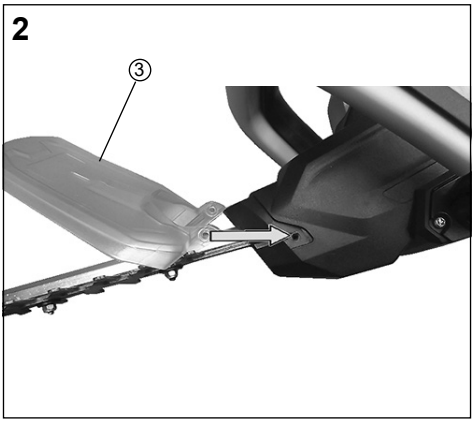

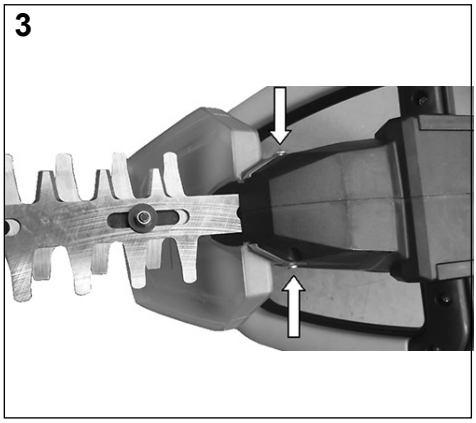

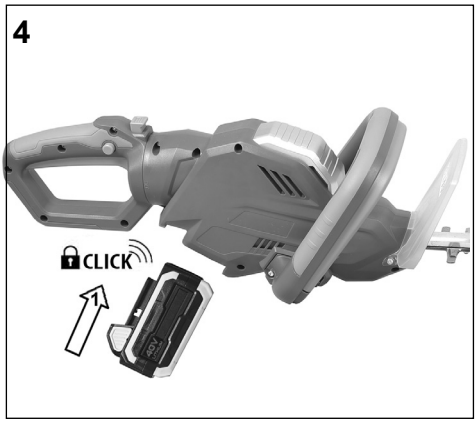

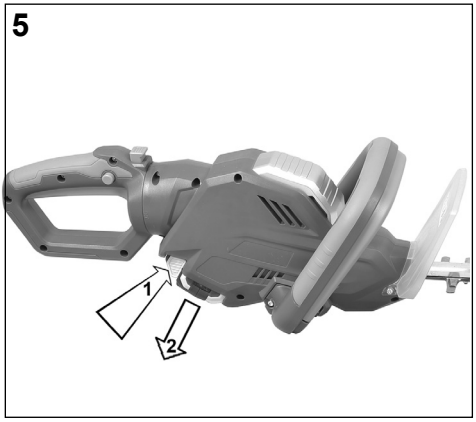

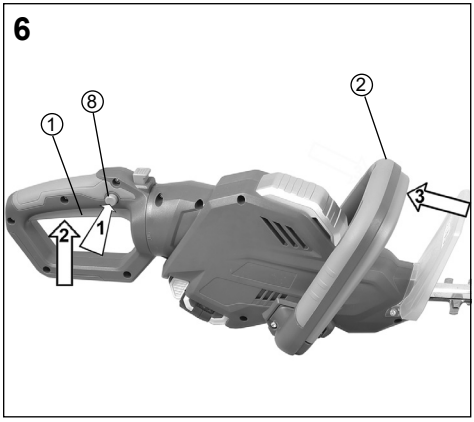
6
①
⑧
②
1
2
3

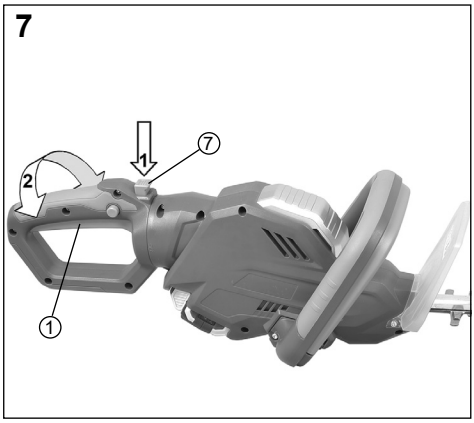
7
1
⑦
2
①

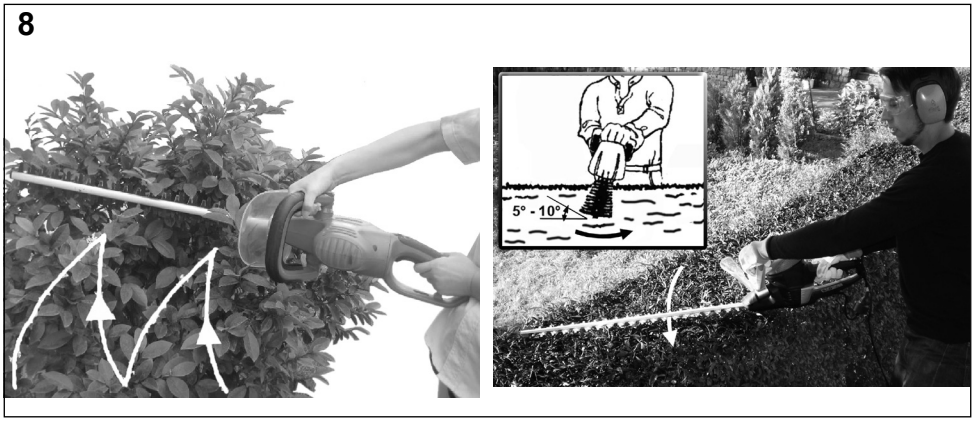
8
5° - 10°

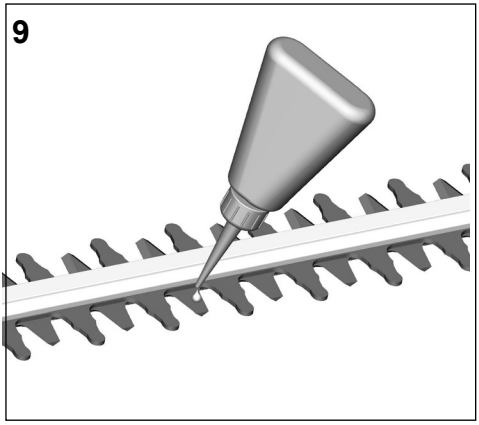
9

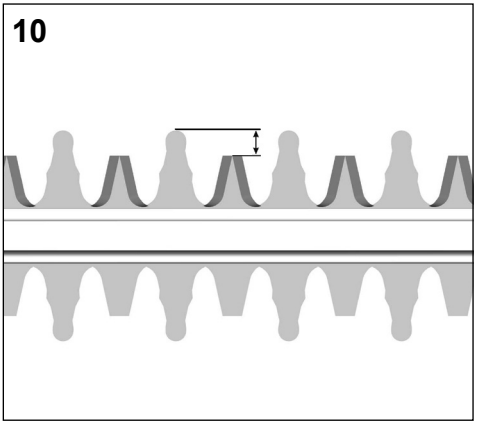
10

INHALTSVERZEICHNIS

	Seite
Vorwort zur Bedienungsanleitung	2
Technische Daten	2
Bestimmungsgemäße Verwendung	3
Erklärung der Warnhinweise auf dem Gerät	3
Allgemeiner Sicherheitshinweis	4
1) Arbeitsplatzsicherheit	
2) Elektrische Sicherheit	
3) Sicherheit von Personen	
4) Verwendung und Behandlung des Elektrowerkzeuges	
5) Sorgfältiger Umgang und Gebrauch von Akkugeräten	
6) Service	
7) Sicherheitshinweise für Heckenscheren	
- Weitere Sicherheitshinweise für Heckenscheren	
- Akku	
Einsetzen / Herausnehmen des Akkus	7
Montage des Handschutzes	7
Ein-, Ausschalten der Heckenschere	7
Einstellung des Drehgriffs	7
Halten der Heckenschere zum Gebrauch	7
1) Schneiden von Hecken	
2) Um eine gleichbleibende Höhe zu erreichen	
Wartung	8
1) Schärfen der Messer	
2) Auswechslen der Messer	
3) Sicherheitsmesserbalken	
Aufbewahren der Heckenschere nach dem Gebrauch	8
Reparaturdienst	8
Ersatzteile	8
Entsorgung / Umweltschutz	8
Garantiebedingungen	9
Konformitätserklärung	9
Service	

Verehrter Kunde,

um eine zuverlässige Inbetriebnahme zu gewährleisten, haben wir diese Gebrauchsanweisung geschaffen. Wenn Sie die folgenden Hinweise beachten, wird Ihr Gerät stets zu Ihrer Zufriedenheit arbeiten und eine lange Lebensdauer besitzen.

Unsere Geräte werden vor der Serienherstellung unter härtesten Bedingungen erprobt und während der Fertigung ständigen Kontrollen unterzogen. Dies gibt uns die Sicherheit und Ihnen die Gewähr, stets ein ausgereiftes Produkt zu erhalten.

Im Interesse der technischen Weiterentwicklung sind Konstruktions- und Ausführungsänderungen vorbehalten.

Technische Daten

Akku Heckenschere	**IAHS 40-5425**
Betriebsspannung	40 V DC
Schnittstärke	18 mm
Schnittlänge	540 mm
Drehzahl n_0	1425 min^{-1}
Akkutyp*	R3-360-AH-U-02, R3-360-AH-U-01, D01101103
Betriebsspannung / Akkukapazität / Akku Leistung	Li-Ion 40 V / 2,5 Ah / 100 Wh
Ladestation *	R3-360-3A-02 Schnell-Lader R3-360-1A-02 Ladegerät
Laufzeit	max. 80 min.
Gewicht (ohne Akku)	3,0 kg
Schallleistungspegel L_{WA} (EN 60745-2-15)	96 dB(A) K 3,0 dB
Schalldruckpegel L_{pA} (EN 60745-2-15)	86 dB(A) K 3,0 dB
Vibrationen am Handgriff (EN 60745-2-15)	< 2,5 m/s² K 1,5 m/s²

* nicht im Lieferumfang enthalten

Technische Änderungen bleiben vorbehalten.

- Der angegebene Vibrationswert ist in Übereinstimmung mit einer Standard-Test-Methode gemessen worden und kann für den Vergleich des Werkzeuges mit einem anderen verwendet werden.
- Der angegebene Schwingungsemissionswert kann auch zu einer vorläufigen Einschätzung der Belastung durch Schwingungen herangezogen werden.
- Der Schwingungsemissionswert kann sich bei der tatsächlichen Nutzung des Geräts vom angegebenen Wert unterscheiden, abhängig von der Art und Weise in der das Elektrowerkzeug verwendet wird.
- Achtung: legen Sie zum Schutz vor vibrationsbedingten Durchblutungsstörungen der Hände rechtzeitige Arbeitspausen ein.
- Versuchen Sie, die Belastung durch Vibrationen so gering wie möglich zu halten. Beispielhafte Maßnahmen zur Verringerung der Vibrationsbelastung sind das Tragen von Handschuhen beim Gebrauch des Werkzeugs und die Begrenzung der Arbeitszeit. Dabei sind alle Anteile des Betriebszyklus sind zu berücksichtigen (beispielsweise Zeiten, in denen das Elektrowerkzeug abgeschaltet ist, und solche, in denen es zwar eingeschaltet ist, aber ohne Belastung läuft).
- Hände und Füße immer von den Schneidwerkzeugen fernhalten, besonders beim Einschalten des Motors.
- Ein Gefühl des Kribbelns oder der Taubheit an den Händen ist ein Hinweis auf übermäßige Vibration. Begrenzen Sie die Einsatzzeit, legen Sie eine ausreichend lange Arbeitspausen ein, teilen Sie die Arbeit auf mehrere Personen auf oder tragen Sie Antivibrations-Schutzhandschuhe bei langandauernder Verwendung des Gerätes.
- Eine gewisse Lärmbelastung durch dieses Gerät ist nicht vermeidbar. Verlegen Sie lärmintensive Arbeiten auf zugelassene und dafür bestimmte Zeiten. Halten Sie sich ggf. an Ruhezeiten und beschränken sie die Arbeitsdauer auf das Notwendigste. Zu ihrem persönlichen Schutz und Schutz in der Nähe befindlicher Personen ist ein geeigneter Gehörschutz zu tragen.

Der Schalldruckpegel am Arbeitsplatz kann 80 dB (A) überschreiten. In dem Fall sind Schallschutzmaßnahmen für den Bediener erforderlich (z.B. Tragen eines Gehörschutzes).

Bitte beachten Sie: Dieses Gerät darf in Wohngebieten nach der deutschen Maschinenlärmschutzverordnung vom September 2002 an Sonn- und Feiertagen sowie an Werktagen von 20:00 Uhr bis 7:00 Uhr nicht in Betrieb genommen werden.

Beachten Sie zusätzlich auch die landesrechtlichen Vorschriften zum Lärmschutz !

Bestimmungsgemäße Verwendung

Diese Heckenschere ist nur zum Schneiden von Sträuchern, Büschen, Zierpflanzen und Hecken bestimmt. Die zu schneidende maximale Aststärke darf 18 mm nicht übersteigen. Die Benutzung der Heckenschere ist für den privaten Gartenbereich bestimmt. Der Benutzer der Heckenschere hat für eine ausreichende Schutzausrüstung während des Gebrauches entsprechend der Bedienungsanleitung und den an der Maschine angebrachten Warnpiktogramme zu sorgen. Vor jedem Gebrauch bzw. während des Gebrauches der Heckenschere ist diese auf eventuelle elektrischen oder mechanischen Beschädigungen zu prüfen.
Falls ein Schaden an der Maschine festgestellt wird, ist die Arbeit einzustellen und eine Fachwerkstatt ist zu kontaktieren.

Nicht bestimmungsgemäße Verwendung

Alle Anwendungen der Heckenschere, die nicht im Kapitel „bestimmungsgemäße Verwendung“ genannt sind, gelten als eine nicht bestimmungsgemäße Verwendung.
Für alle daraus entstandenen Sachschäden sowie Personenschäden, die auf Grund einer Fehlanwendung entstanden sind, haftet der Benutzer der Heckenschere.
Bei Verwendung anderer bzw. nicht Original-Bauteile an der Heckenschere erlischt Herstellerseitige die Garantieleistung.

Restgefahren

Auch bei sachgemäßer Verwendung des Werkzeugs bleibt immer ein gewisses Restrisiko, das nicht ausgeschlossen werden kann. Aus der Art und Konstruktion des Werkzeugs können die folgenden potentiellen Gefährdungen abgeleitet werden:

- Kontakt mit dem ungeschützten Scherblatt (Schnittverletzungen)
- Hineingreifen in die laufende Heckenschere (Schnittverletzung)
- Unvorhergesehene, plötzliche Bewegung des Schneidgutes (Schnittverletzungen)
- Wegschleudern von fehlerhaften Scherzähnen
- Wegschleudern von Teilen des Schneidgutes
- Schädigung des Gehöres, wenn kein vorgeschriebener Gehörschutz getragen wird
- Einatmen von Schnittgutpartikel

Erklärung der Warnhinweise auf dem Gerät

1

2

3

4

5

6

7

8

9

1 Augen- und Gehörschutz tragen!
2 Warnung!
3 Bedienungsanleitung lesen!
4 Dieses Elektrowerkzeug nicht dem Regen aussetzen
5 Achtung Umweltschutz! Dieses Gerät darf nicht mit dem Hausmüll/Restmüll entsorgt werden.
Das Altgerät nur in einer öffentlichen Sammelstelle abgeben.
6 Garantierter Schallleistungspegel L_{WA} 96 dB(A)
7 Entspricht den geltenden Sicherheitsstandards
8 Staubmaske tragen
9 Vor Überprüfung, Wartung, Reinigung und Einstellarbeiten immer den Akku entfernen!

Allgemeiner Sicherheitshinweis

Achtung! Sämtliche Anweisungen sind zu lesen. Fehler bei der Einhaltung der nachstehend aufgeführten Anweisungen können elektrischen Schlag, Brand- und/oder schwere Verletzungen verursachen. Der nachfolgend verwendete Begriff „Elektrowerkzeug“ bezieht sich auf netzbetriebene Elektrowerkzeuge (mit Netzkabel) und auf akkubetriebene Elektrowerkzeuge (ohne Netzkabel).

BEWAHREN SIE DIESE ANWEISUNGEN GUT AUF.

1) Arbeitsplatzsicherheit

a) **Halten Sie Ihren Arbeitsbereich sauber und aufgeräumt.** *Unordnung und unbeleuchtete Arbeitsbereiche können zu Unfällen führen.*

b) **Arbeiten Sie mit dem Gerät nicht in explosionsgefährdeter Umgebung, in der sich brennbare Flüssigkeiten, Gase oder Stäube befinden.** *Elektrowerkzeuge erzeugen Funken, die den Staub oder die Dämpfe entzünden können.*

c) **Halten Sie Kinder und andere Personen während der Benutzung des Elektrowerkzeugs fern.** *Bei Ablenkung können Sie die Kontrolle über das Gerät verlieren.*

2) Elektrische Sicherheit

a) **Der Anschlussstecker des Ladegerätes muss in die Steckdose passen. Der Stecker darf in keiner Weise verändert werden. Verwenden Sie keine Adapterstecker gemeinsam mit schutzgeerdeten Geräten.** *Unveränderte Stecker und passende Steckdosen verringern das Risiko eines elektrischen Schlages.*

b) **Vermeiden Sie Körperkontakt mit geerdeten Oberflächen, wie von Rohren, Heizungen, Herden und Kühlschränken.** *Es besteht ein erhöhtes Risiko durch elektrischen Schlag, wenn Ihr Körper geerdet ist.*

c) **Halten Sie das Gerät von Regen fern.** *Das Eindringen von Wasser in ein Elektrogerät erhöht das Risiko eines elektrischen Schlages.*

3) Sicherheit von Personen

a) **Seien Sie aufmerksam, achten Sie darauf, was Sie tun, und gehen Sie mit Vernunft an die Arbeit mit einem Elektrowerkzeug. Benutzen Sie das Gerät nicht, wenn Sie müde sind oder unter dem Einfluss von Drogen, Alkohol oder Medikamenten stehen.** *Ein Moment der Unachtsamkeit beim Gebrauch des Gerätes kann zu ernsthaften Verletzungen führen.*

b) **Tragen Sie persönliche Schutzausrüstung und immer eine Schutzbrille.** *Das Tragen persönlicher Schutzausrüstung, wie Staubmaske, rutschfeste Sicherheitsschuhe, Schutzhelm oder Gehörschutz, je nach Art und Einsatz des Elektrowerkzeuges, verringert das Risiko von Verletzungen.*

c) **Entfernen Sie Einstellwerkzeuge oder Schraubenschlüssel, bevor Sie das Gerät einschalten.** *Ein Werkzeug oder Schlüssel, der sich in einem drehenden Geräteteil befindet, kann zu Verletzungen führen.*

d) **Überschätzen Sie sich nicht. Sorgen Sie für einen sicheren Stand und halten Sie jederzeit das Gleichgewicht.** *Dadurch können Sie das Gerät in unerwarteten Situationen besser kontrollieren.*

e) **Tragen Sie geeignete Kleidung. Tragen Sie keine weite Kleidung oder Schmuck. Halten Sie Haare, Kleidung und Handschuhe fern von sich bewegenden Teilen.** *Lockere Kleidung, Schmuck oder lange Haare können von sich bewegenden Teilen erfasst werden.*

f) **Wenn Staubabsaug- und auffangeinrichtungen montiert werden können, vergewissern Sie sich, dass diese angeschlossen sind und richtig verwendet werden.** *Das Verwenden dieser Einrichtungen verringert Gefährdungen durch Staub.*

4) Sorgfältiger Umgang und Gebrauch von Elektrowerkzeugen

a) **Überlasten Sie das Gerät nicht. Verwenden Sie für Ihre Arbeit das dafür bestimmte Elektrowerkzeug.** *Mit dem passenden Elektrowerkzeug arbeiten Sie besser und sicherer im angegebenen Leistungsbereich.*

b) **Benutzen Sie kein Elektrowerkzeug, dessen Schalter defekt ist.** *Ein Elektrowerkzeug, das sich nicht mehr ein- oder ausschalten lässt, ist gefährlich und muss repariert werden.*

c) **Nehmen Sie den Akku aus dem Gerät,**

bevor Sie Geräteeinstellungen vornehmen, Zubehörteile wechseln oder das Gerät weglegen. *Diese Vorsichtsmaßnahme verhindert den unbeabsichtigten Start des Gerätes.*

d) **Bewahren Sie unbenutzte Elektrowerkzeuge außerhalb der Reichweite von Kindern auf. Lassen Sie Personen das Gerät nicht benutzen, die mit diesem nicht vertraut sind oder diese Anweisung nicht gelesen haben.** *Elektrowerkzeuge sind gefährlich, wenn Sie von unerfahrenen Personen benutzt werden.*

e) **Pflegen Sie das Gerät mit Sorgfalt. Kontrollieren Sie, ob bewegliche Geräteteile einwandfrei funktionieren und nicht klemmen, ob Teile gebrochen oder so beschädigt sind, dass die Funktion des Gerätes beeinträchtigt ist. Lassen Sie beschädigte Teile vor dem Einsatz des Gerätes reparieren.** *Viele Unfälle haben ihre Ursache in schlecht gewarteten Elektrowerkzeugen.*

f) **Halten Sie Schneidwerkzeuge scharf und sauber.** *Sorgfältig gepflegte Schneidwerkzeuge mit scharfen Schneidkanten verklemmen sich weniger und sind leichter zu führen.*

g) **Verwenden Sie Elektrowerkzeuge, Zubehör, Einsatzwerkzeuge usw. entsprechend diesen Anweisungen und so, wie es für diesen speziellen Gerätetyp vorgeschrieben ist. Berücksichtigen Sie dabei die Arbeitsbedingungen und die auszuführende Tätigkeit.** *Der Gebrauch von Elektrowerkzeugen für andere als die vorgesehenen Anwendungen kann zu gefährlichen Situationen führen.*

5) **Sorgfältiger Umgang und Gebrauch von Akkugeräten**

a) **Stellen Sie sicher, dass das Gerät ausgeschaltet ist, bevor Sie den Akku einsetzen.** *Das Einsetzen eines Akkus in ein Elektrowerkzeug, das eingeschaltet ist, kann zu Unfällen führen.*

b) **Laden Sie die Akkus nur in Ladegeräten auf, die vom Hersteller empfohlen werden.** *Für ein Ladegerät, das für eine bestimmte Art von Akkus geeignet ist, besteht Brandgefahr, wenn es mit anderen Akkus verwendet wird.*

c) **Verwenden Sie nur die dafür vorgesehenen Akkus in den Elektrowerkzeugen.** *Der Gebrauch von anderen Akkus kann zu Verletzungen und Brandgefahr führen.*

d) **Halten Sie den nicht benutzten Akku fern von Büroklammern, Münzen, Schlüsseln, Nägeln, Schrauben oder anderen kleinen Metallgegenständen, die eine Überbrückung der Kontakte verursachen können.** *Ein Kurzschluss zwischen den Akkukontakten kann Verbrennungen oder Feuer zur Folge haben.*

e) **Bei falscher Anwendung kann Flüssigkeit aus dem Akku austreten. Vermeiden Sie den Kontakt damit. Bei zufälligem Kontakt mit Wasser abspülen. Wenn die Flüssigkeit in die Augen kommt, nehmen Sie zusätzlich ärztliche Hilfe in Anspruch.** *Austretende Akkuflüssigkeit kann zu Hautreizungen oder Verbrennungen führen.*

6) **Service**

a) **Lassen Sie das Gerät nur von qualifiziertem Fachpersonal und nur mit Original- Ersatzteilen reparieren.** *Damit wird sichergestellt, dass die Sicherheit des Gerätes erhalten bleibt.*

7) **Sicherheitshinweise für Heckenscheren:**

- **Halten Sie alle Körperteile vom Schneidmesser fern. Versuchen Sie nicht, bei laufendem Messer Schnittgut zu entfernen oder zu schneidendes Material festzuhalten. Entfernen Sie eingeklemmtes Schnittgut nur bei ausgeschaltetem Gerät.** *Ein Moment der Unachtsamkeit bei Benutzung der Heckenschere kann zu schweren Verletzungen führen.*
- **Tragen Sie die Heckenschere am Griff bei stillstehendem Messer. Bei Transport oder Aufbewahrung der Heckenschere stets die Schutzabdeckung aufziehen.** *Sorgfältiger Umgang mit dem Gerät verringert die Verletzungsgefahr durch das Messer.*
- **Halten Sie das Gerät an den isolierten Griffflächen, wenn Sie Arbeiten ausführen, bei denen das Einsatzwerkzeug verborgene Stromleitungen treffen kann.** *Der Kontakt mit einer spannungsführenden Leitung kann auch metallene Geräteteile unter Spannung setzen und zu einem elektrischen Schlag führen.*

Weitere Sicherheitshinweise für Heckenscheren

- Bevor Sie mit dem Heckenschneiden beginnen, suchen Sie die Hecke nach verborgenen Objekten, z. B. Drahtzäunen, ab.
- Halten Sie die Heckenschere richtig, z. B. mit beiden Händen, wenn zwei Handgriffe vorhanden sind.
- Die Heckenschere, wurde zum Schneiden von Hecken und Sträuchern entwickelt Dieses Gerät ist nicht für den gewerblichen Einsatz vorgesehen.
- Nach längerem Gebrauch können zugängliche Metallteile und Zubehörteile sehr heiß sein.
- Setzen Sie das Werkzeug niemals Regen oder Feuchtigkeit aus.
- Die Heckenschere wird während des Arbeitens warm. Dies ist normal und kein Hinweis auf eine Fehlfunktion.
- Bereiten Sie sich auf die Arbeit vor. Versichern Sie sich, dass die Heckenschere korrekt zusammengebaut und wie in dieser Gebrauchsanweisung beschrieben für den Gebrauch vorbereitet ist.
- Starten Sie die Heckenschere. Schalten Sie die Heckenschere niemals an, wenn der Handschutz fehlt.
- Versichern Sie sich, dass Griffe und Sicherheitsschutz angebracht sind. Die Heckenschere darf auf keinen Fall verwendet werden, wenn etwas fehlt oder umgebaut wurde.
- Arbeiten Sie nur bei Tageslicht oder bei gutem künstlichem Licht.
- Das Messer darf niemals in die Nähe von Menschen oder Tieren gebracht oder auf sie gerichtet werden.
- Halten Sie Ihre Hände von den laufenden Messern fern.
- Achtung: Das Messer läuft noch kurze Zeit nach, wenn die Heckenschere ausgeschaltet wurde.
- Dicke Äste usw. vor dem Schneiden entfernen.
- Bei der Arbeit nicht laufen.
- Achten Sie auf sicheren Stand, insbesondere an Abhängen und bei Verwendung einer Stehleiter.
- Arbeiten Sie an Abhängen schräg, niemals auf und ab. Beim Richtungswechsel an Abhängen äußerst vorsichtig sein.
- Versuchen Sie nicht, zu dicke Zweige zu schneiden.
- Die Heckenschere darf nicht bei feuchtem Wetter oder Regen verwendet werden.
- Prüfen Sie das Messer regelmäßig, und ersetzen Sie ein beschädigtes Messer sofort.
- Bewahren Sie das Elektrowerkzeug nicht im Freien und nicht in Reichweite von Kindern auf.
- Gestatten Sie Kindern nicht den Gebrauch der Heckenschere.
- Tragen Sie beim Gebrauch der Heckenschere immer kräftige Arbeitshandschuhe.
- Benutzen Sie das Gerät nicht bei schlechten Wetterbedingungen, besonders dann nicht, wenn Gewittergefahr besteht.
- Dieses Gerät ist nicht dafür bestimmt, durch Personen (einschließlich Kinder) mit eingeschränkten physischen, sensorischen oder geistigen Fähigkeiten oder mangels Erfahrung und/oder mangels Wissen benutzt zu werden, es sei denn, sie werden durch eine für ihre Sicherheit zuständige Person beaufsichtigt oder erhielten von ihr Anweisungen, wie das Gerät zu benutzen ist. Kinder sollten beaufsichtigt werden, um sicherzustellen, dass sie nicht mit dem Gerät spielen.

Akku (nicht im Lieferumfang enthalten)

1. Entfernen Sie den Akku nach Beendigung des Ladevorgangs umgehend aus dem Ladegerät.
2. Entfernen Sie den aufgeladenen Akku aus dem Ladegerät, wenn Sie ihn nicht benutzen.
3. Versuchen Sie niemals, einen beschädigten Akku aufzuladen.
4. Nicht aufladbare Batterien dürfen nicht aufgeladen werden.
5. Missbräuchliche Verwendung von Lithium-Ionen und Lithium-Polymer-Zellen und Akkus kann zur Überhitzung, Explosion oder Selbstentzündung der Zellen bzw. Akkus führen und schwere Verletzungen verursachen.
6. Beim Einsetzen des Akkus auf richtige Polarität achten.
7. Positive und negative Anschlussklemmen des Akkus nicht kurzschließen (z. B. an einem Draht).
8. Tragen oder lagern Sie den Akku nicht gemeinsam mit Halsketten, Haarnadeln oder anderen Metallgegenständen.
9. Durchlöchern, schlagen und treten Sie den Akku nicht und schützen Sie ihn vor sonstiger mechanischer Beschädigung.
10. Direktes Löten am Akku ist verboten.
11. Schützen Sie den Akku vor Wasser, Salzwasser und Feuchtigkeit.
12. Zerlegen Sie den Akku nicht, und verändern Sie nichts am Akku. Der Akku ist mit diversen Sicherheitsvorrichtungen ausgestattet. Bei Beschädigung einer dieser Sicherheitsvorrichtungen kann es zur Überhitzung, Explosion oder Selbstentzündung des Akkus kommen. Der Sicherheitskreis des Akkus darf nicht als Ausschalter missbraucht werden.
13. Halten Sie den Akku von offenem Feuer, Öfen und anderen Wärmequellen fern. Schützen Sie den Akku vor direkter Sonneneinstrahlung, und lagern oder gebrauchen Sie ihn bei schönem Wetter nicht im Auto. Hohe Temperaturen beschädigen den Sicherheitskreis des Akkus und können zur Überhitzung, Explosion oder Selbstentzündung des Akkus führen. Die Verwendung des Akkus unter solchen Bedingungen kann außerdem die Akkuleistung beeinträchtigen und die Lebensdauer des Akkus herabsetzen.
14. Legen Sie den Akku nicht in den Mikrowellenherd, in einen Hochdruckbehälter oder auf Induktionskochherde.
15. Bei Nichtbenutzung sollte der Akku zu ca. 30-50% aufgeladen und bei Zimmertemperatur (19°C bis 25°C) aufbewahrt werden. Bei längerer Lagerung muss der Akku einmal pro Jahr nachgeladen werden, um eine vollständige Entladung zu vermeiden.
16. Die zulässigen Temperaturen für das Laden des Akkus liegen zwischen 0° und 40°C, die für das Entladen zwischen 0° und 60°C.
17. Akku und Ladegerät werden während des Ladevorgangs warm. Dies ist normal und kein Hinweis auf eine Fehlfunktion.
18. Der Ladevorgang darf nicht fortgesetzt werden, wenn der Akku sich nicht innerhalb der angege-

benen Ladezeit auflädt. Andernfalls kann der Akku heiß werden, explodieren oder sich selbst entzünden. Das Laden des Akkus muss bei Temperaturen von 0°C bis 40°C durchgeführt werden. Bei anderen Temperaturen kann der Akku ernsthaft beschädigt werden oder die Lebensdauer des Akkus wird herabgesetzt.

19. Ausgediente Akkus durch Umwickeln der Anschlussklemmen mit Klebeband oder Ähnlichem isolieren.
20. Entsorgen Sie den Akku nicht durch Verbrennen, und geben Sie ihn nicht zum normalen Haushaltsmüll. Bringen Sie verbrauchte Akkus zu einer lokalen Entsorgungs- oder Recyclingstelle.
21. Brechen Sie bei ungewöhnlichen Gerüchen beim Laden/Entladen, Überhitzung, Farb- oder Formänderungen oder sonstigen Anormalitäten den Gebrauch des Akkus sofort ab.
22. Falls Akkuflüssigkeit durch eine Undichtheit des Akkus in die Augen gelangen sollte: nicht reiben, sondern mit viel Wasser spülen und sofort in ärztliche Behandlung begeben. Bei Nichtbehandlung kann das Auge durch die Akkuflüssigkeit verletzt werden.
23. Der Akku ist vor dem ersten Einsatz zu laden. Erst nach mehreren Lade- und Entladezyklen erreicht der Akku die volle Kapazität.
24. Laden Sie den Akkublock nur in Ladegeräten auf, die gesondert geprüft wurden und bei denen festgestellt wurden, dass sie EN 60335-2-29 entsprechen. Zum Schutz gegen elektrischen Schlag, Verletzungs- und Brandgefahr, lesen Sie die Bedienungsanleitung des Ladegerätes gut durch, bevor Sie den Akkublock aufladen.

HINWEIS: Gebrauchsanweisung vor Gebrauch aufmerksam lesen!

Einsetzen / Herausnehmen des Akkus (nicht im Lieferumfang enthalten) (Abb. 4 und 5)

- Drücken Sie auf die Akku-Entriegelungsknöpfe, um den Akku aus der Heckenschere herauszunehmen.
- Zum Einsetzen des aufgeladenen Akkus in die Akkuaufnahme der Heckenschere genügt ein leichter Druck. Die Verriegelung muss hörbar einrasten.

Warnung: Vor jeder Einstellung (Montage des Sicherheitsschutzes – Einstellung des hinteren Handgriffs) den Akku aus dem Gerät entfernen

ACHTUNG! Verwenden Sie das Gerät niemals ohne Handschutz.

Montage des Handschutzes (Abb. 2 und 3)

Hinweis: Der Handschutz der Heckenschere kann bereits werkseitig montiert sein.

- Entfernen Sie den Messerschutz, bevor Sie den Handschutz anbringen.
- Setzen Sie den Handschutz in die Aufnahme am Gehäuse der Heckenschere und befestigen Sie ihn mittels der 2 mitgelieferten Schrauben.

Ein - und Ausschalten der Heckenschere (Abb. 6)

Vor dem Einschalten: Messerschutz abziehen.

- Setzen Sie den Akku ein.
- Zum Einschalten der Heckenschere nehmen Sie bitte einen sicheren Stand ein.
- Fassen Sie die Heckenschere mit beiden Händen an den vorgesehenen Haltegriffen
- Drücken Sie gleichzeitig die beiden Schalter am vorderen (2) und hinteren (1) Haltegriff (der hintere Schalter wird durch Drücken des Einschaltsperrknopfes (8) freigegeben.
- **HINWEIS:** Diese Akku-Heckenschere hat eine Zweihand-Sicherheitsschaltung. Sie kann nur in Betrieb genommen werden, wenn beide Schalter betätigt werden.
- Zum Ausschalten des Gerätes lassen Sie die Schalter wieder los. Die Heckenschere schaltet bereits nach Loslassen eines der beiden Schalter ab.
- Achten Sie auf nachlaufende Schneidmesser nach dem Ausschalten.

Warnung: Versuchen Sie nie, die Heckenschere zu verwenden, wenn Teile beschädigt sind oder fehlen. Lassen Sie die Teile zuerst ersetzen oder reparieren. Andernfalls kann es zu schweren Verletzungen kommen.

Einstellung des Drehgriffs (Abb. 7)

Zur Arbeitserleichterung ist die Heckenschere mit einem drehbaren hinteren Griff ausgestattet, welcher in 3 verschiedene Positionen eingestellt werden kann [rechts (90°), links (90°) und Normalposition (0°)]. Der Zweck dieser Vorrichtung besteht darin, dass besonders für den Schnitt in vertikaler Richtung die Heckenschere jeweils in der ergonomisch günstigsten Position gehalten werden kann und einer vorzeitigen Ermüdung des Anwenders vorgebeugt wird.

Zum Einstellen des Griffes in eine andere Position verfahren Sie bitte wie folgt:

Schalter (1) loslassen. Verriegelungsknopf (8) nach unten drücken. Der Griff wird dadurch entriegelt und kann nun in die gewünschte Position gedreht werden. In der gewünschten Endposition rastet der Knopf wieder ein und sichert den Griff gegen unbeabsichtigtes Verdrehen.

Beachten Sie bitte, dass der Verriegelungsknopf (8) nur betätigt werden kann, wenn der Schalter (1) nicht gedrückt wird. Vergewissern Sie sich, dass nach Einstellen des Drehgriffes der Verriegelungsknopf wieder einrastet. Erst danach kann der Schalter wieder betätigt werden.

Halten der Heckenschere zum Gebrauch (Abb. 8)

Mit diesem Werkzeug können Sie schnell und bequem Büsche, Hecken und Sträucher schneiden.

Wichtige Tipps zum Schneiden von Hecken

- Achten Sie auf festen Stand und halten Sie die Heckenschere mit beiden Händen. Stehleitern müssen sicher und auf festem Untergrund aufgestellt und bei Arbeiten in größeren Höhen sicherheitshalber zusätzlich an einem dickeren Ast festgebunden werden.
- Personen oder Tiere aus dem Arbeitsbereich fernhalten.

Messerschutz

- Entfernen Sie den Messerschutz vor dem Gebrauch.
- Schieben Sie nach Gebrauch, während des Transports und zur Aufbewahrung der Heckenschere stets den Messerschutz auf.

1) Schneiden von Hecken

- junge Triebe schneiden Sie am besten mit einer Sensenbewegung.
- ältere, stärkere Hecken schneiden Sie am besten mit einer Sägebewegung.
- Äste, welche zu dick für die Schneidmesser sind, sollten mit einer Säge geschnitten werden.
- die Seiten einer Hecke sollten nach oben hin verjüngt geschnitten werden.

2) Um eine gleichbleibende Höhe zu erreichen

- eine Richtschnur auf die gewünschte Höhe spannen.
- gerade über diese Linie schneiden.

Sorgen Sie immer für einen sicheren Stand, damit ein Abrutschen verhindert und eventuelle Verletzungen auszuschließen sind. Halten Sie die Schermesser immer vom Körper weg.

Wartung (Abb. 9 und 10)

Vor allen Arbeiten an der Maschine stets den Akku aus der Heckenschere ziehen!

Wichtig: Nach jedem größeren Einsatz der Heckenschere sollten die Messer gereinigt und eingeölt werden. Dadurch wird die Lebensdauer des Gerätes entscheidend beeinflußt. Beschädigte Schneideinrichtungen sind sofort sachgemäß instandzusetzen. Reinigen Sie die Messer mit einem trocknen Tuch bzw. bei starker Verschmutzung mit einer Bürste. **Vorsicht: Verletzungsgefahr.** Das Einölen der Messer sollte möglichst mit einem umweltfreundlichen Schmiermittel vorgenommen werden.

1) Schärfen der Messer

Die Messer sind weitgehend wartungsfrei und müssen bei bestimmungsgemäßer Anwendung nicht nachgeschärft werden. Das Messer kann vom Anwender nicht fachgerecht ausgetauscht werden, ohne das Gerät zu öffnen und in die Sicherheitskonfiguration einzugreifen. Ein Austausch der Messer kann deshalb nur durch eine Fachwerkstatt erfolgen.

2) Auswechseln der Messer

Nur ein fachgerechtes Einsetzen der Messer garantiert den einwandfreien Betrieb der Heckenschere. Das Auswechseln der Messer darf deshalb nur von einer Fachwerkstatt vorgenommen werden.

3) Sicherheitsmesserbalken (Abb. 10)

Das vom Messerbalken zurückgesetzte Schneidmesser vermindert die Verletzungsgefahr durch unbeabsichtigte Körperberührung.

Aufbewahren der Heckenschere nach dem Gebrauch

Die Heckenschere muss so aufbewahrt werden, dass sich niemand an den Schermessern verletzen kann! Immer den mitgelieferten Schutzköcher über das Messer schieben!

Wichtig: Nach jedem Gebrauch sollten die Messer gereinigt und eingeölt werden (siehe auch Abschnitt Wartung). Dadurch wird die Lebensdauer des Gerätes entscheidend beeinflusst. Das Einölen sollte möglichst mit einem umweltfreundlichen Schmiermittel, z. B. Service-Spray vorgenommen werden. Danach stecken Sie die Heckenschere mit den Messern in den Köcher.

Reparaturdienst

Reparaturen an Elektrowerkzeugen dürfen nur durch eine Elektro-Fachkraft ausgeführt werden. Bitte beschreiben Sie bei der Einsendung zur Reparatur den von Ihnen festgestellten Fehler.

Ersatzteile

Falls Sie Zubehör oder Ersatzteile benötigen, wenden Sie sich bitte an unseren Service.

Verwenden Sie für die Arbeit mit diesem Gerät keinerlei Zusatzteile außer denjenigen, die von unserem Unternehmen empfohlen werden. Andernfalls können der Bediener oder in der Nähe befindliche Unbeteiligte ernsthafte Verletzungen erleiden, oder das Gerät kann beschädigt werden.

Bei der Ersatzteilbestellung sollten folgende Angaben gemacht werden:

- Typ des Gerätes
- Artikelnummer des Gerätes

Entsorgung und Umweltschutz

Wenn Ihr Gerät eines Tages unbrauchbar wird oder Sie es nicht mehr benötigen, geben Sie das Gerät bitte auf keinen Fall in den Hausmüll, sondern entsorgen Sie es umweltgerecht.

Geben Sie das Gerät bitte in einer Verwertungsstelle ab. Kunststoff- und Metallteile können hier getrennt und der Wiederverwertung zugeführt werden. Auskunft hierzu erhalten Sie auch in Ihrer Gemeinde- oder Stadtverwaltung.

Das Symbol des durchgestrichenen Mülleimers auf Batterien oder Akkumulatoren besagt, dass diese am Ende ihrer Lebensdauer nicht im Hausmüll entsorgt werden dürfen. Sofern Batterien oder Akkumulatoren Quecksilber (Hg), Cadmium (Cd) oder Blei (Pb) enthalten, finden Sie das jeweilige chemische Zeichen unterhalb des Symbols des durchgestrichenen Mülleimers. Sie sind gesetzlich verpflichtet, alte Batterien und Akkumulatoren nach Gebrauch zurückzugeben. Sie können dies kostenfrei im Handelsgeschäft oder bei einer anderen Sammelstelle in Ihrer Nähe tun. Adressen geeigneter Sammelstellen können Sie von Ihrer Stadt- oder Kommunalverwaltung erhalten.

Batterien können Stoffe enthalten, die schädlich für die Umwelt und die menschliche Gesundheit sind. Besondere Vorsicht ist aufgrund der besonderen Risiken beim Umgang mit lithiumhaltigen Batterien geboten. Durch die getrennte Sammlung und Verwertung von alten Batterien und Akkumulatoren sollen negative Auswirkungen auf die Umwelt und die menschliche Gesundheit vermieden werden.

Bitte vermeiden Sie die Entstehung von Abfällen aus alten Batterien soweit wie möglich, z.B. indem Sie Batterien mit längerer Lebens dauer oder aufladbare Batterien bevorzugen. Bitte vermeiden Sie die Vermüllung des öffentlichen Raums, indem Sie Batterien oder batteriehaltige Elektro- und Elektronikgeräte nicht achtlos liegenlassen. Bitte prüfen Sie Möglichkeiten, eine Batterie anstatt der Entsorgung einer Wiederverwendung zuzuführen, beispielsweise durch die Rekonditionierung oder die Instandsetzung der Batterie.

Weitere Informationen zum Batteriegesetz finden Sie auch im Internet unter www.batteriegesetz.de

Entsorgung der Transportverpackung

Die Verpackung schützt das Gerät vor Transportschäden. Die Verpackungsmaterialien sind in der Regel nach umweltverträglichen und entsorgungstechnischen Gesichtspunkten ausgewählt und deshalb recycelbar. Das Rückführen der Verpackung in den Materialkreislauf spart Rohstoffe und verringert das Abfallaufkommen. Verpackungsteile (z.B. Folien, Styropor®) können für Kinder gefährlich sein.

Bewahren Sie Verpackungsteile außerhalb der Reichweite von Kindern auf und entsorgen Sie sie so schnell wie möglich.

Contents

Contents	Page
Introduction to the Operating Instructions	2
Technical Specifications	2
Intended use	3
Explanation of the Warning Instructions on the Machine	3
Safety instructions	4
1) Working area	
2) Electrical safety	
3) Personal safety	
4) Careful handling and use of power tools	
5) Appropriate handling and use of battery-operated power tools	
6) Service	
7) Safety instructions for hedge trimmers	
- Additional safety instructions for hedge trimmers	
- Battery	
Inserting/removing the battery	7
Fitting the hand guard	7
Switching the hedge shears on/off	7
Adjusting the turning handle	7
Holding the hedge trimmer when in use	7
1) Trimming of hedges	
2) In order to achieve an even height	
Maintenance	7
1) Sharpening of the blades	
2) Changing the blades	
3) Blade safety rail	
Storing the trimmer after use	8
Repair service	8
Spare parts	8
Waste disposal and environmental protection	8
Warranty	8
Declaration of Conformity	9
Service	

Dear Customer

these Operating Instructions are intended to facilitate your becoming acquainted with the machine and using it in accordance with the regulations. The Operating Instructions contain important information on how to use the machine safely, correctly and economically. Observing this information will help increase the reliability and working life of the machine. The Operating Instructions must always be at hand when the machine is being used.

They must be read and observed by every person dealing with the machine, whether operating, servicing or transporting it.

In addition to the Operating Instructions and the applicable rules of the prevention of accidents valid in the country of use and on site, the generally recognised rules on working safely and correctly must be observed as well as the accident prevention rules of the relevant professional associations.

Technical Data

Cordless Hedge Trimmer	**IAHS 40-5425**
Rated Voltage	40 V DC
Cutting Thickness	18 mm
Cutting length	540 mm
Speed of rotation n_0	1425 min^{-1}
Battery type*	R3-360-AH-U-02, R3-360-AH-U-01, D01101103
Voltage / battery capacity / energy	Li-Ion 40 V / 2,5 Ah / 100 Wh
Charging device *	R3-360-3A-02 rapid charger R3-360-1A-02 standard charger
Runtime	max. 80 min.
Weight	3,0 kg
Acoustic capacity level L_{WA} (EN 60745-2-15)	96 dB(A) K 3,0 dB
Noise Pressure Level L_{pA} (EN 60745-2-15)	86 dB(A) K 3,0 dB
Vibration (EN 60745-2-15)	< 2,5 m/s^2 K 1,5 m/s^2

* not included in the scope of delivery

Technical changes are reserved.

- The specified vibration emission value was measured by a standardized test methods and can compare with other power tools are used.
- The specified vibration emission value can also be necessary for the assessment of work breaks are used.
- The specified vibration emission value can vary during the actual use of the electric tool by specifying the value, depending on the way how to use the power tool.
- Note: You create the privilege against vascular pulsations of the hands in time breaks.
- Try to keep the stress due to vibration as low as possible. For example, measures to reduce vibration stress are wearing gloves when using the tool and limiting the work time. All phase of the operating cycle must be considered in this regard, (for example, times when the power tool is switched off, and times when the power tool is switched on but is not running under load).
- Always keep hands and feet away from the cutting tools, particularly when switching on the motor!
- A tingling feeling or numbness in the hands is sign of excessive vibration. Limit the operating time, take sufficiently long work breaks, distribute the work between several people or wear anti-vibration gloves when using the tool for extended periods.
- A certain degree of noise from this device is unavoidable. Perform noise-intensive work at times when this is permitted and at times intended for this type of work. Where applicable, observe quiet times and limit working time to the absolute minimum. You and other persons in the area where the trimmer is being used should wear suitable hearing protection.

Noise emission information in accordance with the German Product Safety Act (GPSG) and the EC Machine Directive: the noise pressure level at the place of work can exceed 80 dB(A). In such cases the operator will require noise protection (e.g. wearing of ear protectors).

⚠ **Attention: Noise protection!** Please observe the local regulations when operating your device.

Intended use

This hedge trimmer is only intended to be used to trim shrubs, bushes, ornamental plants and hedges. It is designed to cut branches with a diameter of no more than 18 mm. The hedge trimmer is not intended for commercial use. The user of the hedge trimmer must make sure that the protective equipment specified in the operating instructions and by the warning label on the trimmer is attached whenever the trimmer is in use. The hedge trimmer must be checked for electrical or mechanical damage before it is used or while it is being used.

Stop working and contact a specialist workshop if you find any damage.

Improper use

Any use not identified in the chapter „Intended use“ is an improper use.

The user of the hedge trimmer is solely liable for any property damage or personal injury arising from improper use of the hedge trimmer.

The manufacturer‘s obligation to honour the warranty is voided if the hedge trimmer is used with non-original parts

Residual dangers

Residual risks always remain even if the hedge trimmer is used properly. The hedge trimmer‘s design can entail the following hazards:

- Contact can be made with the unprotected blade (resulting in cutting injuries)
- Reaching into or grabbing the hedge trimmer while it is in operation (resulting in cutting injuries)
- Unanticipated, sudden movement of the plant material being cut (resulting in cutting injuries)
- Ejection or catapulting of damaged cutting teeth
- Ejection or catapulting of the plant material being cut
- Hearing damage if the specified hearing protection is not worn
- Inhalation of cut materials

Explanation of the Warning Instructions on the Machine

1

2

3

4

5

6

7

8

9

1 Use protective means for eyes and ears!
2 Caution!
3 Read instructions for use!
4 This electric machine must not be exposed to rain.
5 Attention: Environmental Protection! This device may not be disposed of with general/household waste.
6 Guaranteed acoustic capacity level L_{WA} 96 dB(A)
7 Complies with the relevant safety standards
8 Wear a dust mask
9 Always remove the battery before inspection, maintenance, cleaning and adjustment work!

Safety instructions

Attention! Read all instructions contained herein. Failure to observe the following instructions may result in electric shock, burns and/or severe injury. The term 'power tool' used in the following includes both mains-operated tools (with mains supply) and battery-operated tools (without mains supply).

KEEP THESE INSTRUCTIONS CAREFULLY!

1) Working area

a) **Keep your working area clean and tidy. Untidy and poorly lit working areas may lead to accidents.**

b) **Do not operate the tool in potentially explosive environments containing combustible fluids, gases or dusts.** *Power tools generate sparks that may ignite dusts or fumes.*

c) **Keep children and other persons away when you are operating the power tool.** *Distractions may result in the operator loosing control over the tool.*

2) Electrical safety

a) **The mains plug of the power tool must fit into the mains socket. The plug must not be modified in any way. Do not use adapter plugs/connectors in combination with tools with protective earthing.** *Unmodified plugs and fitting sockets reduce the risk of electric shock.*

b) **Avoid physical contact with earthed surfaces as pipes, heaters, ovens and refrigerators.** *There is an increased risk of electric shock if your body earthed.*

c) **Keep the tool out of the rain.** *The penetration of water into a power tool increases the risk of electric shock.*

d) **Do not use the cable to carry or hang up the tool or to pull the plug out of the socket. Keep the cable away from heat, oil and sharp edges or moving parts of the tool. Damaged or tangled cables increase the risk of electric shock.**

e) **When operating a power tool outdoors, use exclusively extension cables that are approved for outdoor-use.** *The use of an extension cable that is suitable for outdoor use reduces the risk of electric shock.*

3) Personal safety

a) **Always pay attention to what you do and apply reasonable care when working with a power tool. Do not use the tool when you are tired or under the influence of medication, drugs or alcohol.** *When working with power tools even a short moment of inattentiveness may result in severe injury.*

b) **Wear personal protection equipment and always wear eye protection (safety goggles).** *Wearing personal protection equipment as a dust mask, nonslip safety shoes, safety helmet or ear protectors (depending on the type and use of the tool) reduces the risk of injury.*

c) **Avoid unintentional operation. Make sure that the switch is in 'OFF' position before pulling the plug from the mains socket.** *When carrying the tool with your finger on the on/off switch or connecting the tool to the mains supply with the switch in 'ON' position, this may result in accidents.*

d) **Remove adjustment tools or wrenches and the like before you switch the tool on.** *A wrench or another tool that is inside or on a turning part of the tool may cause injury.*

e) **Do not overestimate your abilities. Take care of a safe footing and keep your balance at all times.** *This will allow you to better control the tool in unexpected situations.*

f) **Wear suitable clothes. Do not wear wide clothing or jewellery. Keep your hair, clothes and gloves clear of all moving parts.** *Loose clothing, jewellery or long hair may get caught in moving parts.*

g) **If dust extraction/collection devices are provided make sure that they are connected and used properly.** *The use of these devices reduces hazards caused by dust.*

4) Careful handling and use of power tools

a) **Do not overtax the power tool. Use the power tool intended for your type of work in each case.** *The use of the suitable power tool within the stated range of performance makes working more effective and safer.*

b) **Do not use a power tool with a damaged switch.** *A power tool that cannot be*

switched on or off any more is dangerous and must be repaired.

c) **Pull the mains plug out of the socket before you adjust a tool, change accessories or put the tool aside.** *This precaution avoids the unintentional start of the tool.*

d) **Store power tools out of the reach of children. Do not allow persons to use the tool if they are not familiar with the tool or these instructions.** *Power tools are dangerous if used by inexperienced persons.*

e) **Thoroughly maintain your power tool. Check whether moving parts are working properly and are not jamming/sticking, and whether parts are broken or otherwise damaged in a way that affects the function of the tool. Have damaged parts repaired before using the tool.** *Many accidents are the result of poorly maintained power tools.*

f) **Keep cutting tools sharp and clean.** *Thoroughly looked-after cutting tools with sharp cutting edges are jamming less often and are easier to guide.*

g) **Use power tools, accessories, add-on tools, etc. in accordance with these instructions and in the way prescribed for the respective type of tool. You should also consider the working conditions and the work to be carried out.** *The use of power tools for purposes other than those intended for the respective tool may result in dangerous situations.*

5) **Appropriate handling and use of battery-operated power tools**

a) **Make sure that the device has been switched off before inserting the battery.** *Inserting a battery into a switched-on power tool may lead to accidents!*

b) **Only use charging devices recommended by the manufacturer to charge the batteries.** *Charging units are usually designed for certain types of batteries; if used with other types there is a risk of fire!*

c) **Only use batteries designed for your power tool.** *The use of other batteries may lead to injury and risk of fire!*

d) **Keep unused batteries clear of paper clips, coins, keys, nails, screws or other small metal objects that may bridge the contacts.** *A short circuit between the battery contacts may lead to burns or fire!*

e) **Improper use may result in fluid leaking out of the battery. Avoid any contact with battery fluid. Flush with water in case of contact. If battery fluid should get into your eyes seek medical advice additionally.** *Leaking battery fluid may lead to irritations of the skin or burns!*

6) **Service**

a) **Have the power tool serviced by qualified technical personnel only; repairs should be carried out using exclusively original spare parts.** *This will ensure the safe operation of the power tool.*

7) **Safety instructions for hedge trimmers**

- **Keep all parts of your body away from the cutting blades. Do not try to remove cut-off matter with the tool running. Do not try to hold material to be cut off with your hand. Remove cut-off matter that is stuck between the blades only with the tool being switched off!** *When working with hedge trimmers even a short moment of inattentiveness may result in severe injury.*
- **Carry the hedge trimmer at the handle with the cutting blades standing still. Always put on the protection cover when transporting or storing the hedge trimmer.** *Careful handling reduces the risk of injury through the cutting blades.*
- **Only hold the hedge trimmer at the insulated handle surfaces when performing work where the tool could come into contact with concealed power lines.** *If in contact with an energised line, metallic device parts can become energised and cause an electric shock.*

Additional safety instructions for hedge trimmers

- Before commencing hedge trimming, check the hedge for concealed objects, such as wire fences.
- Hold the hedge trimmer properly, e.g. with both hands if two handles are present.
- The hedge trimmer has been designed for cutting hedges and bushes. It is not intended for commercial use.
- Metal parts and accessories may become very hot after a period of prolonged use.
- Never expose the tool to rain or moisture.
- The hedge trimmer will become hot during operation. This is normal and is not an indication of a malfunction.
- Prepare yourself for work. Always ensure that the hedge trimmer has been properly assembled and prepared for use as detailed in these operating instructions.

- Start the hedge trimmer. Never switch the hedge trimmer on if the hand guard is missing.
- Always ensure that the handles and safety guard are in place. The hedge trimmer must not be used if any part is missing or has been modified.
- Only operate the hedge trimmer during daylight hours or with good artificial lighting.
- The blade must never be brought into close proximity of people or animals or pointed in their direction.
- Keep your hands away from the running blade.
- Attention: The blade will continue to run for a few seconds after the hedge trimmer has been switched off.
- Remove thick branches before commencing work.
- Do not run whilst working.
- Ensure that you have a stable foothold, especially when on slopes and when using a stepladder.
- When on slopes, always work at an angle, never up and down. Exercise extreme caution when changing direction on a slope.
- Never attempt to cut branches that are too thick.
- The hedge trimmer must not be used in rain or damp weather.
- Check the blade at regular intervals and replace if damaged.
- Store the hedge trimmer indoors and out of the reach of children.
- Children must not be permitted to use the hedge trimmer.
- Always wear sturdy work gloves when using the hedge trimmer.
- Never use the hedge trimmer in poor weather conditions, especially if there is a risk of a thunderstorm.
- This appliance is not intended for use by persons (including children) with reduced physical, sensory or mental capabilities, or lack of experience and knowledge, unless they have been given supervision or instruction concerning use of the appliance by a person responsible for their safety. Children should be supervised to ensure that they do not play with the appliance.

Battery (not included in the scope of delivery)

1. Always remove the battery from the charger once charging is complete.
2. Remove the charged battery from the charger when it is not in use.
3. Never attempt to charge a damaged battery.
4. Never attempt to charge non-rechargeable batteries.
5. Improper use of lithium-ion and lithium-polymer cells and rechargeable batteries can lead to overheating, explosion or spontaneous ignition of the cells or battery, and in turn to severe injury.
6. Always ensure the correct polarity when inserting the battery.
7. Never short-circuit the positive and negative connection terminals of the battery (e.g. on a wire).
8. Never carry or store the battery together with necklaces, hairpins or other metal objects.
9. Never perforate, strike or step on the battery and safeguard the battery against all forms of mechanical damage.
10. Direct soldering to the battery is prohibited.
11. Protect the battery against water, salt water and moisture.
12. Never disassemble the battery or attempt to modify it in any way. The battery is fitted with a number of safety devices. Damage to any of these safety devices can lead to overheating, explosion or spontaneous ignition of the battery. The battery safety circuit must not be used as a circuit breaker.
13. Keep the battery away from naked flames, ovens and other sources of heat. Never expose the battery to direct sunlight or store or use it in a vehicle during sunny weather. High temperatures can damage the battery safety circuit and lead to overheating, explosion or spontaneous ignition of the battery. Use of the battery under such conditions can also impair battery performance and decrease the service life of the battery.
14. Never put the battery in a microwave oven, high-pressure container or on an induction cooker.
15. If the battery is to remain unused for a period of time, it must be charged to approx. 30-50% and stored at room temperature (19°C to 25°C). In the event of a prolonged period of storage, the battery must be charged once per year in order to avoid complete discharge.
16. Permissible temperatures for charging the battery are between 0° and 40°C, and for discharging the battery are between 0° and 60°C.
17. The battery and charger will become hot during charging. This is normal and is not an indication of a malfunction.
18. Charging must be stopped if the battery fails to charge fully within the specified charging time. Failure to stop charging can cause the battery to overheat, explode or spontaneously ignite. Battery charging must be performed at temperatures of 0°C to 40°C. Charging at any other temperatures can cause severe damage to the battery or decrease its service life.
19. Disused batteries must be isolated by winding adhesive tape or similar around the connection terminals.
20. Never dispose of the battery by burning or discarding it with standard household refuse. Always take depleted batteries to a local disposal or recycling centre.
21. Stop use of the battery immediately in the event of unusual odours during charging/discharging, overheating, colour changes, deformation or other abnormalities.
22. In the event that battery fluid comes into contact with the eyes due to a battery leak, never rub the eyes but rinse with plenty of water and seek medical attention promptly. Failure to seek medical attention can lead to eye injury.
23. The battery must be charged before first use. It will reach its full capacity only after several charge and discharge cycles.
24. Only charge the battery block in chargers that have been subject to separate inspection and have been certified as complying with EN 60335-2-29. Always read the operating instructions for the charger before charging the battery block to protect against electric shock and risk of injury/fire.

NOTE: Read the operating instructions carefully before use!

Inserting/removing the battery (not included in the scope of delivery) (fig. 4 and 5)

- Press the battery release buttons to remove the battery from the hedge trimmer.
- The charged battery can be inserted into the battery mounting on the hedge trimmer with a light press. The locking mechanism will 'click' when the battery is in place.

Warning: Always remove the battery from the hedge trimmer before making adjustments (fitting the safety guard, adjusting the rear handle)

ATTENTION! Never use the hedge trimmer without the hand guard being in place.

Fitting the hand guard (fig. 2 and 3)

Note: The hand guard may have been fitted to the hedge trimmer ex works.

- Always remove the blade guard before fitting the hand guard.
- Insert the hand guard into the mounting on the hedge trimmer casing and secure it using the 2 bolts (supplied).

Switching the hedge shears on/off (fig. 6)

Before switching on: remove the blade guard.

- Insert the battery.
- When switching the hedge shears on take a safe stand.
- Hold the hedge trimmers with both hands on the respective handles.
- Concurrently push both switches at the front (1) and rear (2) handles [the rear switch will be released by pushing the switch-on lock button (8)].

  Attention: These battery-operated hedge trimmers have double safety turning-on feature. They can only be started if both switches are pressed.
- To turn the machine off, all you have to do is to release the switches. The hedge trimmers are turned off even if only one switch is released.
- After turning off the machine and before taking further steps, make sure that the blade has stopped.

Warning: Never attempt to use the hedge trimmer if parts are damaged or missing. Always replace or repair parts first. Failure to do so can lead to severe injury.

Adjusting the turning handle (Fig. 7)

To facilitate your work the hedgetrimmer are equipped with a turning rear handle that can be set in 5 different positions [right (90°), left (90°) and normal (0°)]. The purpose of this mechanism is that especially for cutting in vertical direction the hedge shears can be held in their ergonomically most favourable position whereby an early fatigue of the user is avoided.

Please proceed as follows to change the position of the handle:

Release switch (1). Press the locking pin (8). The handle is now unlocked and can be turned to the desired position. In the desired end position, the pin locks back into place and securing the handle and avoiding an accidental change of the position.

Please bear in mind that the locking pin (8) can only be pulled back when the switch (1) is not activated (held down). Make sure that the locking pin locks into place again after repositioning the turning handle. Only then the switch can be activated anew.

Holding the hedge trimmer when in use (fig. 8)

This equipment will enable you to cut or trim bushes and hedges easily and comfortably.

Important tips for hedge trimming

- Ensure that you have a stable foothold and hold the hedge trimmer with both hands. Stepladders must be secure and set up on firm ground and, when working at height, secured to a thick branch as an additional precaution.
- Keep persons and animals out of the working area.

Blade guard

- Always remove the blade guard before using the hedge trimmer.
- Always re-fit the blade guard after use, during transport and for storage of the hedge trimmer.

1) Trimming of hedges

- Young shoots are best cut in a scythe movement.
- Older and stronger hedges are best cut in a sawing movement.
- Branches, which are too thick for the hedge trimmer, should be cut with a saw.
- Sides of hedges should be cut upwards in a taper.

2) In order to achieve an even height

- Fix a guide line at the required height.
- Cut evenly over this guide line.

Take care to have a secure and safe standing position when working with your hedge shears in order to avoid slipping and injury. Always keep the shearing blades away from your body.

Maintenance (fig. 9 and 10)

Always disconnect the plug from the power socket before commencing any work on the machine.

Important: Always clean and oil the blades after prolonged use of the hedge trimmer. This will greatly affect the life of the equipment. Damaged cutting units must be properly repaired immediately. Clean the shearing blades with a dry cloth or – in case of heavier dirt – with a brush. **Attention: Danger of injury!**Oiling of the blades should ideally be carried out using an environmentally friendly lubricant (Fig. 9).

1) Sharpening of the blades

The blades generally do not need servicing and do not require resharpening if used correctly. In order to prevent injuries caused by the blades when not in use, the

sharpened cutting blade should be covered by the blade cover. The blades cannot be sharpened by the user without opening the equipment and the safety mechanism. Resharpening of the blades can therefore only be carried out at a specialist workshop.

2) Changing the blades

Only correct installation of the blades will guarantee problem-free operation and function of the above mentioned safety feature of the blades. Changing of the blades should therefore only be carried out at a specialist workshop.

3) Blade safety rail (Fig. 10)

The cutting blade set back from the blade housing reduces the risk of injuries due to unintentional body contact.

Storing the trimmer after use

The hedge shears must be stored such that there is no danger of injuries being caused to persons by the cutting blades!

Important note: The shearing blades should be cleaned after each use (see also Section Maintenance).This will considerably increase the service life of the device. Please use a lubricator that is not harmful to the environment, e. g. our service spray. Then put the shears in their case with the cutting blades first.

Repair service

Repairs to electric power tools should only be carried out by specialist electrical personnel.

Spare parts

Please contact our service department if you need accessories or spare parts.

When working with this machine, do not use spare parts other than those recommended by us. Using spare parts not recommend by us can result in serious injuries to persons or damage to the machine.

The following information should be provided when ordering spare parts:

- Type of machine
- Item number of the machine

Waste disposal and environmental protection

Dispose of the machine properly after it is worn out. Disconnect the mains cable in order to prevent misuse. Do not dispose of the machine with the household waste. In the interest of environmental protection, take it to a collection point for electric machines. Your responsible local authority can provide you with addresses and operating times. Also take the packaging materials and worn out accessories to the appropriate collection points.

Only for EU countries
Do not discard electric tools in the household waste!

In accordance with European Directive 2012/19/EC on waste electrical and electronic equipment and its implementation in national law, waste electric tools must be collected separately for environmentally-compatible re-use.

Recycling alternative to the return invitation:
Instead of returning the electric equipment, the owner is alternatively obligated to take part in the proper recycling in the case of relinquishment of ownership. The waste equipment can also be taken to a collection facility which disposes of it in the sense of the national recycling management and waste acts. This does not pertain to the accessory parts and auxiliary equipment without electrical components accompanying the waste equipment.

SOMMAIRE **Page**

Avant-propos du manuel 2
Caractéristiques Techniques 2
Utilisation conforme **3**
Représentation et explication des pictogrammes 3
Conseil général de sécurité 4
1) Lieu de travail
2) Sécurité électrique
3) Sécurité des personnes
4) Manipulation et utilisation appropriées des outils électriques
5) Manipulation et utilisation correctes des accumulateurs
6) Service
7) Consignes de sécurité pour taille-haies
- Consignes de sécurité supplémentaires du taille-haie
- Batterie
Mise en place/retrait de la batterie 7
Montage de la protection pour les mains 7
Activation et désactivation de la cisaille 7
Réglage de la poignée tournante 7
Maintien de la cisaille 7
1) Coupe de la haie
2) Afin d’obtenir une hauteur égale
Maintenance 8
1) Affûtage des lames
2) Changement de lames
3) Couteaux de sécurité
Entreposage du taille-haies après utilisation 8
Service de réparation 8
Pièces de rechange 8
Recyclage et protection de l’environnement 8
Conditions de garantie 9
Déclaration de Conformité 9
Service

Traduction du mode d’emploi d’origine

Cher client,

Le présent mode d‘emploi a été préparé afin d‘assurer le fonctionnement optimal de votre appareil. Si vous observez scrupuleusement les instructions cidessous, votre appareil vous donnera entière satisfaction pendant longtemps.

Nos appareils doivent répondre aux plus hautes exigences vont leur production en série et sont soumis aux contrôles de qualités très sévères, même pendant la fabrication. Ceci nous donne la sécurité et vous offre la garantie de disposer toujours d‘un produit de haute fiabilité.

En vue de l‘amélioration du produit nous réservons le droit d‘apporter des modifications de conception et d‘exécution.

Caractéristiques Techniques

Taille-haies à batterie	**IAHS 40-5425**
Tension nominale	40 V DC
Ecartement	18 mm
Longeur de coupe	540 mm
Nombre de tours n_0	1425 min^{-1}
Type de batterie* Tension / Capacité de la batterie / Énergie	R3-360-AH-U-02, R3-360-AH-U-01, D01101103 Li-ion 40 V / 2,5 Ah / 100 Wh
Chargeur *	R3-360-3A-02 Chargeur rapide R3-360-1A-02 Chargeur normal
Temps de travail	max. 80 min.
Poids net	3,00 kg
Niveau sonore (EN 60745-2-15)	96 dB(A) K 3,0 dB(A)
Niveau de pression acoustique (EN 60745-2-15)	86 dB(A) K 3,0 dB(A)
Vibration au manche (EN 60745-2-15)	<2,5 m/s^2 K 1,5 m/s^2

* non dans le volume de la livraison

Modifications techniques réservées.

- La valeur affichée des émissions vibratoires a été mesurée par la procédure du test normalisé et peut être utilisée en comparaison avec les autres outils électriques.
- La valeur affichée des émissions vibratoires peut également être utilisée pour estimer la quantité et la durée des pauses dans le travail.
- La valeur réelle des émissions vibratoires peut, pendant l’utilisation réelle des outils électriques, se différencier de la valeur affichée en fonction de la façon dont sont utilisés les outils électriques.
- Attention: Pour prévenir les troubles de la circulation sanguine des mains causés par les vibrations, il est nécessaire de faire des pauses dans le travail.
- Essayez de réduire le plus possible les vibrations. Comme mesure de réduction des vibrations, on peut citer le port de gants lors de l‘utilisation de l‘outil et la limitation du temps de travail. Toutes les phases du cycle de travail doivent être considérées (exemple : périodes pendant lesquelles l‘outil électrique est arrêté et celles pendant lesquelles il est allumé mais fonctionne sans charge).
- Éloigner toujours les pieds et les mains des outils de coupe, notamment lors du démarrage du moteur !
- Une sensation de picotement ou d‘insensibilité dans vos mains est un signe de vibrations excessives. Limitez la durée d‘utilisation, aménagez-vous des pauses de travail suffisamment longues, répartissez le travail entre plusieurs personnes ou portez des gants de protection anti-vibrations en cas d‘utilisation prolongée de l‘appareil.
- Une certaine nuisance sonore est inévitable dans le cadre de l‘utilisation de cet appareil. Reportez les travaux bruyants aux heures autorisées et prévues à cet effet. Le cas échéant, respectez des temps de pause et limitez la durée du travail au strict nécessaire. Pour votre sécurité personnelle et la sécurité des personnes qui se trouvent à proximité, il convient de porter une protection acoustique adaptée.

Le niveau de pression acoustique au lieu de travail peut dépasser 80 dB (A). Dans ce cas il convient de prévoir des mesures de protection acoustique pour l’opérateur (par ex. port de protègeoreilles).

Attention: protection contre le bruit ! Avant la mise en marche, informez-vous des prescriptions locales.

Utilisation conforme

Cette cisaille a pour seul objectif de tailler les buissons, les arbustes, les plantes ornementales et les haies. L‘épaisseur de branche maximale à couper ne doit pas dépasser 18 mm. Cette cisaille est destinée à une utilisation dans des jardins privés. L‘utilisateur de la cisaille doit veiller à porter un équipement de protection adapté conformément au mode d‘emploi et aux pictogrammes d‘avertissement apposés sur la machine. Avant ou pendant l‘utilisation de la cisaille, il convient de vérifier qu‘elle est exempte d‘endommagements au niveau électrique ou mécanique.
Si vous décelez des dommages sur la machine, arrêtez le travail et contactez un atelier spécialisé.

Usage non conforme

Tous les contextes d‘utilisation de la cisaille ne figurant pas au chapitre « Utilisation conforme aux dispositions » sont considérés comme des utilisations non conformes.
Dans ce cas, l‘utilisateur de la cisaille endosse l‘entière responsabilité des dommages matériels et blessures susceptibles de survenir en raison de cette utilisation incorrecte.
L‘utilisation sur la cisaille de composants autres que des pièces d‘origine annule tout droit à garantie.

Dangers résiduels

Même en cas d‘utilisation conforme de l‘outil, il est impossible d‘exclure totalement un certain risque résiduel. De par la nature et la conception de l‘outil, son utilisation implique les dangers potentiels suivants:

- Contact avec la lame non protégée (risques de coupures)
- Contact avec la cisaille en cours de fonctionnement (risque de coupures)
- Mouvement soudain et imprévisible du dispositif de coupe (risques de coupures)
- Projection de bouts de dents de la cisaille
- Projection de copeaux
- Perte partielle de l‘ouïe si l‘on néglige de porter la protection acoustique prescrite
- Inhalation de particules de matière coupée

Représentation et explication des pictogrammes

1

2

3

4

5

6

7

8

9

1 Porter des protections des yeux et des oreilles!
2 Attention!
3 Lisez l’instruction de service!
4 Ne pas laisser cet outil électrique sous la pluie!
5 Attention! Protection de l’environnement! Le présent appareil ne peut en aucun cas être éliminé avec les ordures ménagères/déchets. Toujours déposer les appareils usagés dans un centre de collection.
6 Niveau sonore garanti L_{WA} 96 dB(A)
7 Correspond aux normes de sécurité en vigueur
8 Porter un masque anti-poussières
9 Avant tout contrôle, entretien, nettoyage et travail de réglage, retirez toujours la batterie !

Conseil général de sécurité

Attention! Veuillez lire la totalité des consignes. Tout manquement à l’observation des consignes énumérées ci-dessous peut provoquer une électrocution, un incendie et/ou des blessures graves. Le terme «outil électrique» employé ci-après se rapporte à des outils électriques fonctionnant sur secteur (équipés d’un câble secteur) et à des outils électriques fonctionnant sur accumulateur (non équipés d’un câble secteur).

CONSERVEZ SOIGNEUSEMENT CES CONSIGNES.

1) Lieu de travail

a) **Maintenez votre espace de travail propre et rangé.** *Des espaces de travail désordonnés et mal éclairés peuvent conduire à des accidents.*

b) **N’utilisez pas l’appareil dans un environnement présentant des risques d’explosion dans lequel se trouvent des liquides, des gaz ou des poussières.** *Les outils électriques produisent des étincelles pouvant enflammer les poussières et vapeurs.*

c) **Tenez les enfants et toute autre personne à l’écart pendant l’utilisation de l’outil électrique.** *En cas de distraction, vous pourriez perdre le contrôle de l’appareil.*

2) Sécurité électrique

a) **La fiche de raccordement de l’appareil doit s’insérer dans la prise de courant. La fiche ne doit d’aucune façon être modifiée. N’utilisez pas d’adaptateur avec les appareils dotés d’une protection par mise à la terre.** *Les fiches non modifiées et les prises de courant adaptées réduisent le risque d’électrocution.*

b) **Évitez tout contact physique avec les surfaces reliées à la terre comme tuyauteries, chauffages, cuisinières et réfrigérateurs.** *Si votre corps est relié à la terre, le risque d’électrocution est plus important.*

c) **Tenez l’appareil éloigné de la pluie.** *La pénétration d’eau dans un appareil électrique augmente le risque d’électrocution.*

d) **N’utilisez pas le câble pour un usage qui n’est pas le sien: pour porter, suspendre l’appareil ou retirer la fiche de la prise. Tenez le câble éloigné des sources de chaleur, des huiles, des bords tranchant ou des parties mobiles de l’appareil.** *Les câbles endommagés ou emmêlés augmentent le risque d’électrocution.*

e) **Lorsque vous travaillez en extérieur avec un outil électrique, n’utilisez que les câbles de rallonge autorisés pour l’utilisation extérieure.** *L’utilisation d’un câble de rallonge autorisé pour l’extérieur réduit le risque d’électrocution.*

3) Sécurité des personnes

a) **Soyez concentré, prêtez attention à ce que vous faites et soyez prudent en utilisant votre outil électrique. N’employez pas l’appareil lorsque vous êtes fatigué ou sous l’influence de drogues, d’alcool ou de médicaments.** *Un moment d’inattention pendant l’utilisation de l’appareil peut causer de sérieuses blessures.*

b) **Portez toujours votre équipement de protection individuelle et vos lunettes.** *Le port d’un équipement de protection individuelle comme un masque anti-poussière, des chaussures de sécurité antidérapantes, un casque ou un protège-ouïe, selon le type d’outil électrique que vous utilisez, réduit le risque de blessure.*

c) **Évitez la mise en marche involontaire. Assurez-vous que le commutateur est en position « OFF » avant d’introduire la fiche dans la prise.** *Si vous avez le doigt placé sur le commutateur lorsque vous portez l’appareil ou si l’appareil est enclenché lorsque vous le raccordez à l’alimentation électrique, ceci peut causer des accidents.*

d) **Éloignez les outils de réglage ou les clés à vis avant de mettre l’appareil en marche.** *Tout outil ou clé se trouvant dans une partie pivotante de l’appareil peut causer des blessures.*

e) **Ne vous surestimez pas. Veillez à adopter une position sûre et à toujours garder votre équilibre.** *Vous pourrez ainsi mieux contrôler l’appareil en cas de situations inattendues.*

f) **Adoptez une tenue appropriée. Ne portez pas de vêtements amples ni de bijoux. Tenez vos cheveux, vos vêtements et vos gants éloignés des parties mobiles.** *Des vêtements amples, des bijoux ou de longs cheveux peuvent se prendre dans les parties mobiles.*

g) **Si un système d’aspiration ou de collecte peut être monté sur l’appareil, as-**

surez-vous qu'il est bien fixé et correctement utilisé. *L'utilisation de ces accessoires réduit les risques liés à la poussière.*

4) Manipulation et utilisation appropriées des outils électriques

a) **Ne surchargez pas l'appareil. Utilisez l'outil électrique adapté à votre tâche.** *Vous travaillerez mieux et serez plus en sécurité dans votre environnement de travail si vous utilisez l'outil électrique adéquat.*

b) **N'utilisez pas d'outil électrique dont le commutateur est défectueux.** *Un outil électrique ne pouvant plus s'allumer ni s'éteindre est dangereux et doit être réparé.*

c) **Retirez la prise de la fiche avant de procéder aux réglages de l'appareil, de changer les accessoires ou de déposer l'appareil.** *Cette mesure de précaution empêche la mise en marche involontaire de l'appareil.*

d) **Tenez les outils électriques non utilisés hors de la portée des enfants. Empêcher toute per-sonne qui ne se sentirait pas à l'aise ou qui n'aurait pas lu ces instructions d'utiliser l'appareil.** *Les outils électriques sont dangereux lorsqu'ils sont utilisés par des personnes non expérimentées.*

e) **Entretenez l'appareil avec soin. Assurez-vous que les parties mobiles de l'appareil fonctionnent parfaitement et ne coincent pas, que des parties ne sont pas cassées ou endommagées afin de ne pas entraver le fonctionnement de l'appareil. Faites réparer les pièces endommagées avant d'utiliser l'appareil.** *De nombreux accidents sont provoqués par une mauvaise maintenance des outils électriques.*

f) **Maintenez les outils coupants aiguisés et pro-pres.** *Les outils tranchants entretenus avec soin et à l'arête coupante se coincent moins et sont plus faciles à manier.*

g) **Utilisez les outils électriques, les accessoires, les outils de rechange etc. conformément aux présentes instructions et de façon conforme à ce qui est prescrit pour ce type d'appareil. Tenez compte des conditions de travail et de l'activité à accomplir.** *L'utilisation d'outils électriques pour d'autres applications que celles prévues peuvent occasionner des situations dangereuses.*

5) Manipulation et utilisation correctes des accumulateurs

a) **Assurez-vous que l'appareil soit éteint avant d'installer l'accumulateur.** *L'installation d'un accumulateur dans un appareil électrique en activité peut entraîner des accidents.*

b) **Ne chargez l'accumulateur qu'avec des chargeurs recommandés par le fabricant.** *Risque d'incendie en cas d'utilisation d'un chargeur sur un autre type d'accumulateur.*

c) **N'utilisez que les accumulateurs prévus à cet usage dans les appareils électriques.** *L'utilisation d'autres accumulateurs peut entraîner des blessures et risquer un incendie.*

d) **Entreposez un accumulateur désactivé loin des trombones, des pièces de monnaie, des clés, des clous, des vis ou autres petits objets métalliques pouvant entraîner un court-circuit.** *Un court-circuit entre les contacts de l'accumulateur peut entraîner des brûlures, voire un grave incendie.*

e) **En cas d'utilisation non conforme, du liquide peut s'échapper de l'accumulateur. Évitez tout contact avec ce liquide. En cas de contact accidentel, rincer à l'eau. Si le liquide pénètre dans les yeux, consulter également un médecin.** *L'écoulement du liquide de l'accumulateur peut entraîner des irritations de la peau ou des brûlures.*

6) Service

a) **Ne faites réparer l'appareil que par du personnel spécialisé installant uniquement des pièces de rechange originales.** *La sécurité de l'appareil sera ainsi garantie.*

7) Consignes de sécurité pour taille-haies

- **Maintenez toutes les parties de votre corps éloignées de la lame. N'essayez pas d'éloigner les branches coupées pendant la marche de la lame ni de vous tenir à une partie que vous vous apprêtez à tailler. Ôtez les éléments coupés restés coincés dans l'appareil seulement lorsque celui-ci est éteint.** *Un moment d'inattention pendant l'utilisation du taille-haies peut causer de graves blessures.*
- **Prenez le taille-haies en main lorsque la lame est à l'arrêt. Veillez toujours à mettre le revêtement de protection pendant le transport ou la maintenance du taille-haies.** *Une manipulation soigneuse de l'appareil réduit le risque de blessure lié à la lame.*

- **Tenez l’appareil sur les surfaces de poignée isolées si vous réalisez des opérations pour lesquelles l’outil d’insertion peut entrer en contact avec des câbles cachés.** *Le contact avec un câble conducteur d’électricité peut également mettre les composants de l’appareil sous tension et entraîner un électrochoc***.**

Consignes de sécurité supplémentaires du taille-haie

- Avant de commencer à tailler, vérifiez que la cisaille est exempte d’éléments tordus, par exemple, clôtures de fil de fer.
- Tenez correctement le taille-haie, par ex. à deux mains s’il y a deux poignées.
- Le taille-haie a été conçu pour couper les haies et buissons. Cet appareil n’est pas destiné à une utilisation commerciale.
- Après une utilisation prolongée, des pièces métalliques et accessoires accessibles peuvent être très chauds.
- N’exposez jamais l’outil à la pluie ou à l’humidité.
- Le taille-haie chauffe en cours d’utilisation. Cela est normal et ne traduit pas la présence d’un dysfonctionnement.
- Préparez-vous au travail. Veillez à ce que le taille-haie soit correctement assemblé et préparé à l’utilisation conformément aux indications de la présente notice d’utilisation.
- Démarrez le taille-haie. Ne mettez jamais le taille-haie en marche sans la protection pour les mains.
- Veillez à ce que les poignées et dispositifs de sécurité soient en place. En aucun cas, vous ne devrez utiliser le taille-haie si un élément manque ou a été transformé.
- Travaillez uniquement à la lumière du jour ou si la lumière artificielle est suffisante.
- La lame ne doit jamais être approchée des personnes ou animaux alentours ou dirigée vers eux.
- Tenez vos mains éloignées des lames en mouvement.
- Attention : Une fois que le taille-haie a été arrêté, la lame continue de fonctionner brièvement.
- Avant la coupe, éliminez les branches épaisses, etc.
- Pendant que vous utilisez l’appareil, ne courez pas.
- Veillez à conserver une position stable en particulier lorsque vous êtes en pente et perché sur un escabeau.
- Lorsque vous êtes en pente, ne travaillez jamais vers le haut et vers le bas. Lorsque vous changez de direction en pente, soyez extrêmement prudent.
- N’essayez pas de couper des branches trop épaisses.
- Le taille-haie ne doit jamais être utilisé par temps humide ou sous la pluie.
- Contrôlez régulièrement la lame et remplacez-la si elle vient à s’abîmer.
- Ne rangez pas l’appareil électrique à l’extérieur, ni à portée des enfants.
- Interdisez aux enfants d’utiliser le taille-haie.
- ortez toujours des gants de travail solides lorsque vous utilisez le taille-haie.
- N’utilisez pas l’appareil si les conditions météorologiques sont mauvaises et en particulier si l’orage menace.
- Cet équipement n’est pas destiné à être utilisé par des personnes (y compris les enfants) ayant des capacités physiques, sensorielles ou mentales réduites, ni par des personnes manquant d’expérience et de connaissances, à moins qu’une personne responsable de leur sécurité leur donne la supervision ou les explications sur le mode d’emploi de l’équipement. Les enfants doivent être surveillés pour s’assurer qu’ils ne jouent pas avec l’équipement.

Batterie (non dans le volume de la livraison)

1. Une fois que la batterie est chargée, retirez-la immédiatement du chargeur.
2. Retirez la batterie chargée du chargeur si vous ne l’utilisez pas.
3. N’essayez jamais de charger une batterie endommagée.
4. Les batteries non rechargeables ne doivent jamais être chargées.
5. Toute utilisation incorrecte des batteries lithium-ion, batteries lithium polymère et batteries rechargeables peut entraîner une surchauffe, une explosion ou une combustion spontanée des cellules ou batteries et par conséquent de graves blessures.
6. Lors de l’utilisation de la batterie, respectez la polarité.
7. Ne court-circuitez pas les bornes de raccordement positives et négatives de la batterie (par exemple à un fil).
8. Vous ne devez ni porter ni ranger la batterie avec des colliers, des épingles à cheveux ou autres objets métalliques.
9. Il est interdit de percer la batterie, de la cogner ou d’y faire pénétrer quelque chose. Protégez-la de tout dommage mécanique.
10. Il est interdit de procéder à un brasage directement sur la batterie.
11. Protégez la batterie de l’eau, de l’eau salée et de l’humidité.
12. Ne démontez pas la batterie et ne lui apportez pas de modification. La batterie est dotée de divers dispositifs de sécurité. Tout endommagement de l’un de ces dispositifs de sécurité peut conduire à une surchauffe, à une explosion ou à une combustion spontanée de la batterie. Le circuit de sécurité de la batterie ne doit pas être utilisé à tort comme un dispositif d’arrêt.
13. Tenez la batterie éloignée des flammes nues, des fours et autres sources de chaleur. Protégez la batterie du rayonnement direct du soleil et ne l’utilisez pas ou ne la stockez pas dans un véhicule par beau temps. Les températures élevées endommagent le circuit de sécurité de la batterie et peuvent conduire à une surchauffe, à une explosion ou à une combustion spontanée de la batterie. L’utilisation de la batterie dans ces conditions peut en outre nuire à la puissance de la batterie et à sa durée de vie.
14. Ne placez pas la batterie au micro-ondes, dans un réservoir haute pression et sur une plaque à induction.
15. En cas de non-utilisation, la batterie doit être chargée à env. 30-50 % et être conservée à température ambiante (de 19 °C à 25 °C). En cas de stockage prolongé, la batterie doit être rechargée une fois par an pour éviter qu’elle ne se décharge complètement.

16. Les températures autorisées pour le chargement de la batterie se situent entre 0° et 40 °C. Celles du déchargement sont comprises entre 0° et 60 °C.
17. Pendant le processus de chargement, la batterie et le chargeur deviennent chauds. Cela est normal et ne traduit pas la présence d’un dysfonctionnement.
18. Le processus de chargement ne doit pas être poursuivi si la batterie ne se charge pas dans les délais de charge indiqués. Sinon, la batterie risque de devenir très chaude, d’exploser ou de connaître une combustion spontanée. Le chargement de la batterie doit avoir lieu par des températures comprises entre 0 °C et 40 °C. Toute température ne respectant pas cette plage risque d’endommager gravement la batterie ou de nuire à sa durée de vie.
19. Isolez les batteries usagées en enveloppant les bornes de raccordement avec du ruban adhésif ou équivalent.
20. N’éliminez pas la batterie en la brulant et ne la jetez pas avec les déchets ménagers normaux. Confiez les batteries usagées à un centre d’élimination ou de recyclage local.
21. En cas d’odeurs inhabituelles lors du chargement/déchargement, de surchauffe, de changement de couleur ou de forme ou d’autres anomalies, cessez immédiatement d’utiliser la batterie.
22. En cas de contact du fluide de la batterie avec les yeux en raison d’un problème d’étanchéité de la batterie : ne vous frottez pas les yeux. Rincez à grandes eaux et consultez immédiatement un médecin. En l’absence de traitement, le fluide de la batterie entraîne des lésions oculaires.
23. Avant d’utiliser la batterie pour la première fois, chargez-la. La batterie n’atteint sa pleine capacité qu’à l’issue de plusieurs cycles de chargement et de déchargement.
24. Ne chargez les blocs-batteries que dans des chargeurs ayant fait l’objet de contrôles particuliers et pour lesquels il a été établi qu’ils étaient conformes à la norme EN 60335-2-29. Pour éviter tout choc électrique, risque de blessures et risque d’incendie, lisez bien le mode d’emploi du chargeur avant de charger le bloc-batterie.

REMARQUE : Avant utilisation, lisez attentivement la notice d’utilisation !

Mise en place/retrait de la batterie (non dans le volume de la livraison) (fig. 4 et 5)

- Appuyez sur les boutons de déverrouillage de la batterie pour retirer la batterie du taille-haie.
- Pour insérer la batterie chargée dans le logement du taille-haie, appuyez légèrement dessus. Le verrouillage vous est signalé par un bruit d’enclenchement.

Avertissement : Avant tout réglage (montage de la protection de sécurité – réglage de la poignée arrière), retirez la batterie de l’appareil

ATTENTION ! N’utilisez jamais l’appareil sans protection pour les mains.

Montage de la protection pour les mains (fig. 2 et 3)

Remarque : La protection pour les mains du taille-haie peut déjà être montée en usine.

- Avant de mettre en place la protection pour les mains, retirez le protège-lame.
- Placez la protection pour les mains dans le logement du boîtier du taille-haie et fixez-la au moyen des 2 vis fournies.

Activation et désactivation de la cisaille (fig. 6)

Avant activation : ôtez le protège-lame.

- Insérez la batterie.
- Tenez les manches de cisaille des deux mains.
- Appuyez en même temps sur les deux interrupteurs situés sur les poignées avant et arrière (vous pouvez débloquer l’interrupteur arrière en appuyant sur le bouton de sécurité 8).

  Avertissement: Cette cisaille à ‚haie vive est équipée d‘une mise en circuit double (raisons de sécurité). le taille-haies ne peut être mise en service que par l‘appui simultané sur les deux poussoirs.
- Il suffit, pour arrêter le dispositif, de relâcher les deux interrupteur.
- Contrôlez la marche par inertie à l‘arrêt.

Avertissement : N‘essayez jamais d‘utiliser le taille-haie si certaines de ses pièces sont endommagées ou manquantes. Commencez par remplacer ou réparer les pièces concernées. Sinon, elles risqueraient d‘entraîner de graves blessures.

Réglage de la poignée tournante (ill. 7)

Pour faciliter le travail, le taille-haie est équipé d’une poignée tournante à l’arrière, qui peut être réglée dans 3 positions différentes [droite (90°), gauche (90°) et position normale (0°)]. Cette installation permet à l’utilisateur de toujours tenir le taille-haies dans la position ergonomique la plus favorable, surtout pour le coupage à la verticale, et évite que l’utilisateur se fatigue trop rapidement.

Pour changer la position de la poignée, procédez comme suit:

Relâcher l’interrupteur (1). Appuyer sur le bouton de verrouillage (8). La poignée est alors déverrouillée et peut être dirigée dans la position désirée. A la position finale souhaitée, le bouton s’enclenche et assure la poignée contre un changement non intentionnel.

Veuillez tenir compte du fait que le bouton de verrouillage (8) peut uniquement être employé si l’interrupteur (1) n’est pas appuyé. Assurez-vous que le bouton de verrouillage se réenclenche après le réglage de la poignée tournante.

Ce n’est qu’ensuite que l’interrupteur peut être actionné à nouveau.

Maintien de la cisaille (fig. 8)

Cet outil vous permet de tailler rapidement et confortablement les buissons, haies et arbustes.

Conseils importants concernant la coupe de haies

- Veillez à bénéficier d’une position stable et tenez le taille-haie des deux mains. Les escabeaux doivent être stables et positionnés sur un sol solide. Par mesure de précaution, en cas de travaux réalisés très

haut, les escabeaux devront en outre être arrimés à une branche épaisse.
- Tenez les personnes ou animaux à bonne distance de la zone de travail.

Protège-lame
- Avant utilisation, retirez le protège-lame.
- Après utilisation, pendant le transport et le rangement du taille-haie, remettez en place le protège-lame.

1) Coupe de la haie
- Les jeunes pousses sont coupées aisément dans un mouvement de faux.
- Les haies plus vieilles, plus grosses sont coupées aisément dans un mouvement scie.
- Les branches trop épaisses pour les lames devraient être coupées à l’aide d’une scie.
- Les côtés de la haie devraient être amincis vers le haut.

2) Afin d’obtenir une hauteur égale
- Tendre une corde à la hauteur désirée.
- Couper droit au-dessus de cette ligne.

Veillez à adopter une position sûre afin d’éviter un glissement et un éventuel accident. Maintenez toujours les lames de coupe à distance du corps.

Maintenance (fig. 9 et 10)

Avant tous travaux sur la machine, retirer impérativement la fiche de la prise!

Important: Après chaque emploi important du taille-haie, celui-ci devrait être nettoyé et huilé. Ceci influence de façon décisive la longévité de l’appareil. Les lames endommagées sont à réparer correctement sans attendre. Nettoyez la lame avec un chiffon sec ou, si elle est très encrassée, avec une brosse. **Attention: risque de blessure!** Les lames devraient être lubrifiées si possible à l’aide d’un lubrifiant non polluant (ill. 9).

1) Affûtage des lames

Les lames sont en grande partie sans entretien et n’ont pas besoin d’être affûtées en cas d’emploi conforme. Pour éviter les blessures provoquées par les lames, même si celles-ci ne sont pas en marche, la lame affûtée est recouverte par la came non affûtée. De ce fait, la lame ne peut être affûtée par l’utilisateur, sans ouvrir l’appareil et intervenir dans sa configuration de sécurité. Un affûtage des lames peut donc uniquement être effectué par un atelier spécialisé.

2) Changement de lames

Une mise en place correcte des lames garantit le fonctionnement impeccable et la position de sécurité des lames. C’est pourquoi le changement de lames peut uniquement être effectué par un atelier spécialisé.

3) Couteaux de sécurité (ill. 10)

La lame recouverte par la came réduit les dangers de blessures provoquées par un contact involontaire.

Entreposage du taille-haies après utilisation

Le taille-haie doit être entreposé de manière à ce que personne ne puisse se blesser au contact des lames!

Important: la lame doit être nettoyée après chaque utilisation (voir aussi point entretien). Ceci influencera positivement la durée de vie de l’appareil. Dans la mesure du possible, le graissage se fera à l’aide d’un lubrifiant écologique, un spray de service, par exemple. Replacez ensuite le taille haie dans son étui.

Service de réparation

Les réparations des outils électriques devront être uniquement effectuées par un électricien spécialisé. Veuillez décrire l’erreur constatée lorsque vous envoyez l’appareil en réparation.

Pièces de rechange

Si vous avez besoin d‘accessoires ou de pièces de rechange, veuillez vous adresser à notre service après-vente.

N‘utilisez pour travailler avec cet appareil que des pièces supplémentaires recommandées par notre entreprise. Dans le cas contraire, l‘utilisateur ou des personnes se trouvant à proximité pourraient subir de graves blessures et l‘appareil pourrait être endommagé.

Lors de la commande de pièces de rechange, les indications suivantes doivent être fournies:
- Type de l‘appareil
- Référence de l‘appareil

Recyclage et protection de l’environnement

Une fois l‘appareil hors d‘état, procédez à son élimination conformément aux dispositions. Débranchez le câble secteur afin d‘éviter toute utilisation abusive. Ne jetez pas l‘appareil avec les ordures ménagères. Dans un but de protection de l‘environnement, remettez-le à un centre de collecte spécialisé dans les appareils électriques. Votre commune se fera un plaisir de vous fournir les adresses et horaires d‘ouverture correspondants. Remettez également les matériaux d‘emballage et accessoires usés aux centres de collecte prévus.

Uniquement en ce qui concerne les pays de l‘UE. Ne jetez pas les outils électriques avec les ordures ménagères!

Conformément à la directive européenne 2012/19/CE sur les anciens appareils électriques et électroniques et à la mise en oeuvre de la législation nationale, les outils électriques usés doivent être triés à part et remis à un centre de recyclage.

Alternative de recyclage aux exigences de retour:
Au lieu d‘un renvoi, le propriétaire de l‘appareil électrique est tenu d‘assurer une valorisation. L‘ancien appareil peut à ces fins être confié à un centre de reprise qui se chargera de son élimination conformément aux lois nationales sur le recyclage et les déchets. Ne sont pas concernés les accessoires joints aux anciens appareils et les consommables sans composants électriques.

Contenuto

Contenuto	Pagina
Premessa al manuale	2
Dati Tecnici	2
Impiego conforme alla destinazione d‘uso	3
Illustrazione e spiegazione dei simboli	3
Avviso generale di sicurezza	4
1) Luogo di lavoro	
2) Sicurezza elettrica	
3) Sicurezza delle persone	
4) Manipolazione ed utilizzo accurati di utensili elettrici	
5) Manipolazione ed utilizzo accurati di apparecchi elettrici a batteria	
6) Assistenza tecnica	
7) Istruzioni per la sicurezza di cesoie per siepi	
- Altre avvertenze di sicurezza per i tosasiepi	
- Batteria ricaricabile	
Inserimento / estrazione della batteria	7
Montaggio della protezione per le mani	7
Accensione e spegnimento del tosasiepi	7
Regolazione del manico girevole	7
Come tenere il tosasiepi durante l’uso	8
1) Taglio di siepi	
2) Per ottenere una altezza uniforme	
Manutenzione	8
1) Affilatura delle lame	
2) Cambio delle lame	
3) Barra di sicurezza delle lame	
Come riporre i tagliasiepi dopo l’uso	8
Servizio di riparazioni	8
Pezzi di ricambio	8
Smaltimento e protezione dell’ambiente	8
Garanzia	8
Dichiarazione CE di Conformità	9
Service	

Spettabile cliente,

per poter garantire una messa in funzione affidabile, abbiamo preparato per Voi queste istruzioni per l’uso. Se manterrete i seguenti consigli, la macchina lavorerà sempre in modo soddisfacente e noi garantiamo per la sua lunga durata.

Le nostre macchine sono state provate, prima della messa in produzione di serie, alle condizioni più difficili e durante la produzione sono sottoposte ad un permanente controllo. Questo assicura a Voi la garanzia e a noi la sicurezza, che avete acquistato un prodotto completo.

Nell’ interesse di un migliore sviluppo tecnico ci riserviamo di effettuare cambiamenti nella costruzione della macchina.

Dati Tecnici

Tagliasiepi a batteria	**IAHS 40-5425**	
Tensione delle rete	40 V DC	
Spessore di taglio	18 mm	
Lunghezza di taglio	540 mm	
Numero dei giri n_0	1425 min^{-1}	
Tipo batteria ricaricabile*	R3-360-AH-U-02, R3-360-AH-U-01, D01101103	
Tensione / Capacità della batteria / Energia	Ioni di litio 40 V / 2,5 Ah / 100 Wh	
Caricatore *	R3-360-3A-02 Caricatore rapido R3-360-1A-02 Caricatore normale	
Tempo di funzionamento	max. 80 minuti	
Peso	3,00 kg	
Livello di potenza sonora (EN 60745-2-15)	96 dB(A)	K 3,0 dB(A)
Livello di pressione acustica (EN 60745-2-15)	86 dB(A)	K 3,0 dB(A)
Vibrazione (EN 60745-2-15)	<2,5 m/s^2	K 1,5 m/s^2

* non compreso nella fornitura

Cambiamenti tecnici riservati.

- Il valore indicato dell’emissione di vibrazioni è stata misurata con un procedimento a campione ed è possibile utilizzarla in comparazione con altri dispositivi elettrici.
- Il valore indicato dell’emissione di vibrazioni può essere anche utilizzato per stimare la quantità e durata delle pause durante il lavoro.
- Il valore reale dell’emissione di vibrazioni durante il reale utilizzo dell’apparecchio elettrico può differenziarsi dal valore indicato in relazione al modo in cui l’apparecchio è utilizzato,
- Attenzione: Per evitare lesioni alla circolazione sanguigna della mano, che possono essere dovute dalle vibrazioni, è necessario fare delle pause frequenti durante il lavoro.
- Cercare di ridurre al minimo la sollecitazione causata dalle vibrazioni. Misure esemplari per ridurre le sollecitazioni causate dalle vibrazioni sono indossare dei guanti durante l’uso dell’attrezze e limitare il tempo di lavoro. Tenere conto di tutti i componenti del ciclo di lavoro (per esempio i tempi durante i quali l’elettroutensile è spento e quelli durante i quali è acceso ma senza sollecitazioni).
- Tenere sempre lontani mani e piedi dagli utensili di taglio, in particolare quando si accende il motore!
- Una sensazione di formicolio o intorpidimento delle mani indica che si è stati esposti a una quantità eccessiva di vibrazioni. Limitare il tempo di utilizzo, fare una pausa sufficientemente lunga durante il lavoro, distribuire il lavoro fra più persone oppure indossare guanti protettivi antivibrazioni in caso di utilizzo prolungato dell‘apparecchio.
- L‘inquinamento acustico prodotto da questo apparecchio è in una certa misura inevitabile. Svolgere i lavori molto rumorosi negli orari consentiti e ad essi riservati. Rispettare i periodi di silenzio eventualmente specificati e limitare allo stretto necessario le ore di lavoro. Per la propria protezione personale e per la protezione delle persone particolarmente sensibili che si trovano nelle vicinanze, è consigliabile l‘utilizzo di una protezione per l‘udito adeguata.

Indicazioni sull’emissione di rumori in base alla legge tedesca sulla sicurezza dei prodotti (ProdSG) e/o alla Direttiva Macchine: se il livello di pressione acustica determinato nel posto di lavoro supera gli 80 dB(A). In un simile caso, bisogna prevedere per l’utente delle misure di isolamento acustico (per esempio il portare un dispositivo di protezione sonora).

⚠ **Attenzione: inquinamento acustico!** Prima dell’impiego prendere conoscenza delle norme regionali.

Impiego conforme alla destinazione d‘uso

Questo tosasiepi è destinato ad essere utilizzato soltanto per tagliare arbusti, cespugli, piante ornamentali e siepi. Lo spessore massimo dei rami da tagliare non deve superare i 18 mm. Il tosasiepi è destinato ad un uso privato in giardino. L‘utilizzatore del tosasiepi deve indossare durante l‘uso un equipaggiamento protettivo sufficiente conforme a quanto indicato nelle istruzioni per l‘uso e dai pittogrammi di avvertimento fissati sulla macchina. Prima di ogni utilizzo o durante l‘utilizzo del tosasiepi controllare che questo non presenti eventuali danni elettrici o meccanici.
Se sulla macchina viene riscontrato un danno, interrompere il lavoro e contattare un‘officina specializzata.

Impiego non conforme alla destinazione d‘uso

Tutti gli utilizzi del tosasiepi non riportati nel capitolo „Impiego conforme alla destinazione d‘uso“ sono considerati impieghi non conformi alla destinazione d‘uso.
Di tutti i danni materiali e personali derivanti da un uso non conforme, risponde l‘utilizzatore del tosasiepi.
Se vengono utilizzati pezzi non originali o diversi per il tosasiepi decade la prestazione di garanzia da parte del produttore.

Pericoli residui

Anche se l‘utensile viene utilizzato in modo corretto sussiste sempre comunque un certo rischio residuo che non può essere escluso. In base al tipo e alla struttura dell‘utensile possono derivare i seguenti potenziali pericoli:

- Contatto con la lama di taglio non protetta (ferite da taglio)
- Inserimento delle mani nel tosasiepi in funzione (ferita da taglio)
- Movimento improvviso ed imprevisto del materiale tagliato (ferite da taglio)
- Catapultamento da parte di denti di taglio difettosi
- Catapultamento di parti del materiale tagliato
- Danni all‘udito se non si indossa una protezione adeguata per l‘udito
- Inalazione di particelle del materiale tagliato

Illustrazione e spiegazione dei simboli

1

2

3

4

5

6

7

8

9

1 Portare il dispositivo per la protezione degli occhi e delle orecchie!
2 Avvertimento!
3 Leggere le istruzioni per l’uso!
4 Non esporre questo utensile elettrico alla pioggia!
5 Attenzione protezione dell’ambiente! Questo apparecchio non può essere smaltito con la spazzatura domestica/ con rifiuti non riciclabili. Consegnare l’apparecchio vecchio esclusivamente in un punto di raccolta pubblico.
6 Livello di potenza sonora garantito L_{WA} 96 dB(A)
7 Corrisponde agli standard di sicurezza in vigore.
8 Indossare una maschera antipolvere
9 Prima di ogni lavoro di controllo, manutenzione e regolazione, rimuovere sempre la batteria!

Avviso generale di sicurezza

Attenzione! E’ necessario leggere tutte le istruzioni. Il mancato o inadeguato rispetto delle istruzioni di seguito riportate può essere causa di scosse elettriche, ustioni e/o gravi lesioni. L’espressione “utensile elettrico” di seguito utilizzata si riferisce ad attrezzature elettriche alimentate dalla rete elettrica (con cavo di rete) ed apparecchiature elettriche alimentate da accumulatore (senza cavo di rete).

CONSERVARE CON CURA LE PRESENTI ISTRUZIONI.

1) Luogo di lavoro

a) **Mantenere la propria area di lavoro pulita ed in ordine.** *Il disordine ed eventuali aree di lavoro non illuminate possono essere causa di incidenti.*

b) **Non lavorare con l’attrezzo in ambiente a rischio di esplosione dove siano presenti liquidi, gas o polveri infiammabili.** *Gli utensili elettrici sviluppano scintille che possono incendiare la polvere o i vapori.*

c) **Tenere lontani i bambini e le altre persone durante l’utilizzo dell’attrezzo elettrico.** *Un momento di distrazione può comportare la perdita del controllo sull’attrezzo.*

2) Sicurezza elettrica

a) **La spina dell’attrezzo deve entrare perfettamente nella presa di corrente. La spina non può essere modificata in alcun modo. Non utilizzare spine adattatrici in abbinamento con attrezzi collegati a terra.** *L’utilizzo di spine non modificate e di prese di corrente adeguate consente di ridurre il rischio di scosse elettriche.*

b) **Evitare il contatto corporeo con superfici collegate a terra quali tubi, impianti di riscaldamento, fornelli e frigoriferi.** *Quando il corpo dell’utilizzatore è collegato a terra è molto elevato il rischio di scosse elettriche.*

c) **Tenere l’attrezzo lontano dalla pioggia.** *La penetrazione di acqua all’interno dell’utensile elettrico aumenta il rischio di scosse elettriche.*

d) **Non utilizzare il cavo per reggere l’attrezzo, appenderlo o per estrarre la spina dalla presa di corrente. Tenere il cavo lontano da calore, olio, spigoli taglienti o parti dell’attrezzo in movimento.** *I cavi eventualmente danneggiati o aggrovigliati aumentano il rischio di scosse elettriche.*

e) **Nel lavorare all’aperto con un utensile elettrico, utilizzare soltanto prolunghe omologate anche per l’uso esterno.** *L’impiego di un cavo di prolunga indicato per uso esterno riduce il rischio di scosse elettriche.*

3) Sicurezza delle persone

a) **Agire con cautela e con giudizio prestando attenzione a quello che si fa nel lavorare con un attrezzo elettrico. Non utilizzare mai l’attrezzo quando si è stanchi o sotto l’effetto di sostanze stupefacenti, alcool o farmaci.** *Un momento di distrazione durante l’uso dell’attrezzo può causare gravi lesioni.*

b) **Utilizzare l’equipaggiamento personale di protezione ed indossare sempre gli occhiali protettivi.** *L’utilizzo di equipaggiamento personale di protezione, quali maschera antipolvere, calzature di sicurezza antiscivolo, casco protettivo o protezione per l’udito, a seconda del tipo e dell’impiego dell’utensile elettrico, riduce il rischio di ferimento.*

c) **Evitare la messa in funzione accidentale. Accertarsi che l’interruttore sia sulla posizione “OFF” prima di inserire la spina nella presa di corrente.** *Tenere il dito sull’interruttore nel reggere l’attrezzo o collegare l’attrezzo acceso all’alimentazione di corrente può causare incidenti.*

d) **Rimuovere eventuali strumenti di regolazione o chiavi prima di accendere l’attrezzo.** *La presenza di uno strumento, utensile o chiave all’interno di una parte dell’attrezzo in movimento può essere causa di lesioni.*

e) **Non sopravalutare le proprie capacità. Accertarsi di assumere una posizione stabile e mantenersi sempre bene in equilibrio.** *In questo modo sarà possibile controllare meglio l’attrezzo in situazioni impreviste.*

f) **Indossare indumenti adeguati. Non indossare abiti larghi o gioielli. Tenere capelli, indumenti e guanti lontani dalle parti in movimento.** *Indumenti larghi o malfermi, gioielli o capelli lunghi possono*

essere risucchiati all’interno delle parti in movimento.

g) **Se è possibile montare dispositivi per l’aspirazione o raccolta della polvere, accertarsi che questi siano collegati e che vengano utilizzati correttamente.** *L’utilizzo di tali dispositivi riduce i pericoli causati dalla polvere.*

4) Manipolazione ed utilizzo accurati di utensili elettrici

a) **Non sovraccaricare l’attrezzo. Utilizzare per il lavoro soltanto l’utensile elettrico specifico per l’impiego in questione.** *L’utilizzo dell’utensile elettrico adatto consente di lavorare meglio e con maggiore scurezza nell’ambito indicato.*

b) **Non utilizzare utensili elettrici con interruttori difettosi.** *Un utensile elettrico che non si accende o spegne più è pericoloso e pertanto deve essere riparato.*

c) **Estrarre la spina dalla presa di corrente prima di effettuare le regolazioni dell’attrezzo, di sostituire accessori o di mettere via l’attrezzo stesso.** *Questa misura precauzionale impedisce l’accensione involontaria dell’attrezzo.*

d) **Conservare gli utensili elettrici inutilizzati fuori dalla portata dei bambini. Non consentire l’utilizzo dell’attrezzo a persone prive della necessaria dimestichezza o che non abbiano letto le presenti istruzioni.** *Gli utensili elettrici sono pericolosi se utilizzati da persone inesperte.*

e) **Curare l’attrezzo scrupolosamente. Controllare che le parti mobili dell’attrezzo funzionino perfettamente senza incepparsi, che non vi siano componenti rotte o danneggiate e che la funzionalità dell’attrezzo stesso non sia compromessa. Far riparare le parti danneggiate prima di utilizzare l’attrezzo.** *Numerosi incidenti sono causati da una cattiva manutenzione degli utensili elettrici.*

f) **Tenere gli utensili da taglio sempre ben affilati e puliti.** *Gli utensili da taglio tenuti con cura e dotati di taglienti ben affilati tendono meno ad incepparsi e sono più agevoli da condurre.*

g) **Utilizzare utensili elettrici, accessori, utensili ad inserto ecc. conformemente alle presenti istruzioni e nelle modalità prescritte per questo tipo particolare d’attrezzo. Nel fare questo tenere conto delle condizioni di lavoro e dell’attività che si deve svolgere.** L’impiego di utensili elettrici per applicazioni diverse da quelle previste può essere causa di situazioni pericolose.

5) Manipolazione ed utilizzo accurati di apparecchi elettrici a batteria

a) **Accertarsi che l’apparecchio sia spento prima di inserire la batteria.** *Il montaggio di una batteria in un apparecchio elettrico acceso può provocare incidenti.*

b) **Per caricare le batterie utilizzare solo caricabatterie raccomandati dal produttore.** *Un caricabatterie indicato per un determinato tipo di batteria, in caso di utilizzo di batterie di altro genere, rischia di incendiarsi.*

c) **Utilizzare per gli apparecchi elettrici soltanto le batterie specifiche previste.** *L’uso di altre batterie può provocare lesioni e determinare il rischio di incendio.*

d) **enere la batteria non utilizzata lontana da clip o fermagli per ufficio, monete, chiavi, chiodi, viti o altri piccoli oggetti di metallo che potrebbero provocare un cavallottamento dei contatti.** *Un eventuale cortocircuito fra i contatti della batteria può comportare combustioni o incendi.*

e) **In caso di utilizzo errato il liquido può fuoriuscire dalla batteria. Evitare il contatto con tale liquido. In caso di contatto accidentale risciacquare con acqua. In caso di contatto del liquido con gli occhi consultare anche un medico.** *Il liquido fuoriuscito dalla batteria può provocare irritazioni cutanee o ustioni.*

6) Assistenza tecnica

a) **Per la riparazione dell’attrezzo rivolgersi esclusivamente a personale specializzato e qualificato ed utilizzare esclusivamente ricambi originali.** *In questo modo è garantito il mantenimento della sicu.*

7) Istruzioni per la sicurezza di cesoie per siepi:

- **Tenere tutte le parti del corpo lontane dalle lame di taglio. Non tentare di rimuovere**

il materiale tagliato o di tenere fermo il materiale da tagliare quando la lama gira. Rimuovere il materiale eventualmente inceppato soltanto con l’attrezzo spento. *Un momento di distrazione durante l’utilizzo delle cesoie per siepi può essere causa di gravi lesioni.*

- **Reggere le cesoie per siepi per l’impugnatura con la lama ferma. Quando le cesoie vengono trasportate o riposte occorre posizionare l’apposita protezione.** *Un’attenta manipolazione dell’attrezzo riduce il pericolo di lesioni causate dalla lama.*
- **Tenere il dispositivo sulle superfici isolate del manico quando si eseguono lavoro nei quali lo strumento impiegato può incontrare linee elettriche nascoste.** *Il contatto con una linea sotto tensione può mettere in tensione anche le parti metalliche dell’apparecchio e causare una scossa elettrica.*

Altre avvertenze di sicurezza per i tosasiepi

- Prima di iniziare a tosare la siepe, controllare che non vi siano oggetti nascosti, ad es. fili di recinzione.
- Tenere il tosasiepi in modo corretto, ovvero con entrambe le mani, se sono presenti due maniglie.
- Il tosasiepi è stato concepito per il taglio di siepi e cespugli. Questo dispositivo non è predisposto per l’uso industriale.
- Dopo un uso prolungato, i componenti metallici accessibili e i pezzi accessori possono risultare molto caldi.
- Non esporre mai lo strumento a pioggia o umidità.
- Durante il lavoro, il tosasiepi si scalda. Questo è normale e non indica la presenza di un malfunzionamento.
- Preparatevi al lavoro. Assicurarsi che il tosasiepi sia montato correttamente e predisposto per l’utilizzo come descritto nelle presenti istruzioni per l’uso.
- Avviare il tosasiepi. Non accendere mai il tosasiepi se non è presente la protezione per le mani.
- Accertarsi che le impugnature e la protezione di sicurezza siano applicate. Il tosasiepi non deve essere utilizzato in nessun caso se manca qualcosa o sono state apportate delle modifiche allo strumento.
- Lavorare soltanto di giorno oppure o in presenza di una buona illuminazione artificiale.
- Non avvicinare mai la lama a persone o animali, né rivolgerla contro di essi.
- Tenere le mani lontane dalle lame in movimento.
- Attenzione: La lama continua a funzionare ancora per un breve lasso di tempo dopo che si è spento il tosasiepi.
- Rimuovere rami spessi etc. prima del taglio.
- Non correre mentre si lavora.
- Assicurarsi di assumere una posizione sicura, in particolare su pendii e in caso di utilizzo di una scala doppia.
- Lavorare in diagonale sui pendii, mai verso l’alto o verso il basso. Fare estrema attenzione quando si cambia direzione lungo dei pendii.
- Non cercare di tagliare rami troppo spessi.
- Il tosasiepi non può essere utilizzato in condizioni di pioggia o umidità atmosferica.
- Controllare la lama regolarmente e, in caso di lame danneggiate, sostituirle immediatamente.
- Non conservare l’elettroutensile all’aperto e tenerlo fuori dalla portata dei bambini.
- Non permettere ai bambini di utilizzare il tosasiepi.
- Indossare sempre guanti da lavoro robusti quando si utilizza il tosasiepi.
- Non utilizzare lo strumento in caso di cattive condizioni atmosferiche, in particolare se sussiste il rischio di un temporale.
- Questa apparecchiatura non è destinata all’uso daparte di persone (compreso i bambini) con ridotte capacità fisiche, sensoriali o mentali, o prive diesperienza e conoscenze, salvo che vengano date a loro la supervisione o le istruzioni per l’uso dell’apparecchiatura da parte di una persona responsabile della loro sicurezza. I bambini devono esseresorvegliati per assicurarsi che non giochino con l’apparecchiatura.

Batteria ricaricabile (non compreso nella fornitura)

1. Rimuovere subito la batteria dal caricabatteria al termine del processo di carica.
2. Rimuovere la batteria carica dal caricabatteria quando non la si usa.
3. Non tentare mai di ricaricare una batteria danneggiata.
4. Non devono essere caricate batterie non ricaricabili.
5. Un uso improprio delle celle agli ioni di litio e a polimeri di litio nonché della batteria stessa può causare un surriscaldamento, un’esplosione o un’autoaccensione delle celle o della batteria e provocare gravi lesioni.
6. Quando si inserisce la batteria, assicurarsi che la polarità sia corretta.
7. Non cortocircuitare i morsetti di collegamento positivo e negativo della batteria (ad es. su un filo).
8. Non trasportare o stoccare la batteria indossando collane, forcine o altri oggetti metallici.
9. Non perforare, colpire né penetrare la batteria e proteggerla da altri eventuali danni meccanici.
10. È vietata la saldatura diretta sulla batteria.
11. Proteggere la batteria dall’acqua, compresa quella salata, e dall’umidità.
12. Non smontare la batteria, né modificare nulla su di essa. La batteria è dotata di svariati dispositivi di sicurezza. In caso di danneggiamento di uno di questi disposizioni di sicurezza, possono verificarsi surriscaldamenti, esplosioni e fenomeni di autoaccensione. Il circuito di sicurezza della batteria non deve essere utilizzata in modo improprio come interruttore di spegnimento.
13. Tenere lontano la batteria da fiamme libere, forni e altre sorgenti di calore. Proteggere la batteria dall’irraggiamento solare diretto e non conservare né utilizzare la batteria all’interno dell’auto in caso di bel tempo. Elevate temperature danneggiano il circuito di sicurezza della batteria e possono provocare surriscaldamento, esplosione o autoaccensione della batteria. L’utilizzo della batteria in tale condizioni può inoltre influenzare la potenza della batteria stessa e ridurne la durata.

14. Non inserire la batteria nel forno a microonde, in un contenitore ad alta pressione o su fornelli ad induzione.
15. In caso di inutilizzo, la batteria dovrebbe essere caricati a circa il 30-50% e conservata a temperatura ambiente del locale (da 19°C a 25°C). In caso di stoccaggio prolungato, la batteria deve essere ricaricata una volta all’anno, per evitarne una scarica completa.
16. Le temperature ammesse per la carica della batteria sono comprese tra 0° e 40°C, quelle per la scarica tra 0° e 60°C.
17. La batteria e il caricabatteria si riscaldano durante il processo di carica. Questo è normale e non indica la presenza di un malfunzionamento.
18. Il processo di carica non deve essere portato avanti se la batteria non si ricarica entro il tempo di ricarica indicato. In caso contrario, la batteria può surriscaldarsi, esplodere o autoaccendersi. Il caricamento della batteria deve essere eseguito a temperature comprese tra 0°C e 40°C. In caso di altre temperature, la batteria può subire gravi danni o è possibile che si riduca la sua durata.
19. Isolare le batterie inutilizzabili avvolgendo i morsetti di collegamento con nastro adesivo o simile.
20. Non bruciare la batteria per lo smaltimento e non gettarla all’interno dei normali rifiuti domestici. Portare le batterie usate presso un centro locale di smaltimento o riciclaggio.
21. Interrompere subito l’uso della batteria in caso di rumori anomali durante la carica/scarica, in caso di surriscaldamento, modifiche della forma o del colore o altre anomalie.
22. Qualora il liquido della batteria entri negli occhi a causa di un difetto di tenuta della batteria stessa, non strofinare, ma risciacquare con un’abbondante quantità di acqua e richiedere subito un trattamento medico. In caso di mancato trattamento, gli occhi possono subire lesioni causati dal liquido della batteria.
23. La batteria deve essere caricata prima di essere utilizzata per la prima volta. Solo dopo numerosi cicli di carica e scarica, la batteria raggiunge la sua piena capacità.
24. Ricaricare il gruppo batteria solo negli appositi caricabatterie, testati in modo specifico e per i quali si è appurato essere conformi alla norma EN 60335-2-29. Per la protezione contro scariche elettriche, rischio di lesioni e incendio, leggere attentamente le istruzioni per l’uso del caricabatterie prima di caricare il gruppo batteria.

AVVISO: Leggere attentamente le istruzioni per l’uso prima di utilizzare il dispositivo!

Inserimento / estrazione della batteria (non compreso nella fornitura) (fig. 4 e 5)

- Premere i pulsanti di sblocco della batteria per estrarla dal tosasiepi.
- Per inserire la batteria carica nel relativo supporto all‘interno del tosasiepi, è sufficiente una leggera pressione. Il sistema di blocco deve sentirsi scattare in posizione.

Avvertenza: Prima di ogni regolazione (montaggio della protezione di sicurezza – Regolazione della maniglia posteriore), rimuovere la batteria dal dispositivo.

ATTENZIONE! Non utilizzare mai il dispositivo senza protezione per le mani.

Montaggio della protezione per le mani (fig. 2 e 3)

Avviso: La protezione per le mani del tosasiepi può già essere montata in fabbrica.

- Rimuovere la protezione delle lame prima di applicare la protezione per le mani.
- Inserire la protezione per le mani nel relativo supporto presente sull‘alloggiamento del tosasiepi e fissarla mediante le 2 viti in dotazione.

Accensione e spegnimento del tosasiepi (fig. 6)

Cose da fare prima dell’accensione: Estrarre la protezione delle lame.

Prima di accendere l’attrezzo è necessario assumere una posizione sicura.

- Inserire la batteria.
- Mantenete la cesoia con tutte e due mani per le maniglie.
- Premere contemporaneamente i due interruttori sulle impugnature anteriore e posteriore (l’interruttore posteriore si sblocca mediante la pressione del pulsante di bloccaggio dell’accensione 8).

  Avviso: Questa cesoia ad accumulatore ha l´accensione doppia di sicurezza. Puó essere messa in funzione solo se sono premuti tutti e due pulsanti.
- Per lo spegnimento della macchina basta laciare i pulsanti. La cesoia si spegne anche se é stato lasciato solo un pulsante.
- Seguite il movimento finale della lama dopo il sprgnimento della cesoia.

Avvertenza: Non provare mai ad utilizzare il tosasiepi in caso di pezzi difettosi o mancanti. Per prima cosa fare sostituire o riparare i pezzi. In caso contrario, possono verificarsi gravi lesioni.

Regolazione del manico girevole (fig. 7)

Per rendere più agevole il lavoro attrezzo è dotato di un manico girevole che può essere regolato in 3 diverse posizioni [destra (90°), sinistra (90°) e posizione normale (0°)]. Lo scopo di questo dispositivo è di consentire all’utilizzatore, specialmente per il taglio in senso verticale, di tenere le cesoie nella posizione ergonomica più confortevole e di non stancarsi troppo presto.

Per cambiare la regolazione del manico procedere nel seguente modo:

Rilasciare l’interruttore (1). Premere il pulsante di bloccaggio (8). Il manico in questo modo si sblocca e può essere ruotato nella posizione desiderata. Una volta raggiunta la posizione finale la manopola scatta nuovamente in posizione bloccando il manico e impedendone l’involontaria rotazione.

Occorre tenere presente che la manopola di bloccaggio (8) può essere azionata soltanto quando l’interruttore (1) non è premuto. Al termine della regolazione del manico girevole accertarsi che la manopola di bloccaggio scatti nuovamente in posizione. Soltanto in seguito l’interruttore può essere azionato di nuovo.

Come tenere il tosasiepi durante l’uso (fig. 8)

Con questo utensile potete tagliare rapidamente e comodamente qualsiasi cespuglio, siepe e arbusto.

Consigli importanti per il taglio di siepi

- Assicurarsi di essere in posizione stabile e tenere il tosasiepi con entrambe le mani. Le scale doppie devono essere posizionate in modo sicuro e su un fondo stabile e, in caso di lavori ad altezze elevate, come sicurezza supplementare possono essere legate saldamente a un ramo robusto.
- Tenere lontano persone o animali dall’area di lavoro.

Protezione delle lame

- Rimuovere la protezione delle lame prima dell’uso.
- Aprire sempre dopo l’uso, durante il trasporto e per la conservazione del tosasiepi, la protezione delle lame.

1) Taglio di siepi

- I rami teneri vengono tagliati con facilità seguendo un movimento di falce.
- Le siepi più vecchie e robuste vengono anch’ esse tagliate, prefibilmente, con un movimento di sega.
- I rami che risultino troppo grossi per essere tagliati dalle lame, dovrebbero essere tagliati con una sega.
- I settori laterali di una siepe dovrebbero essere sfoltiti verso l’alto.

2) Per ottenere una altezza uniforme

- Tendere la corda fino all’altezza desiderata.
- Tagliare diritto su questa linea.

Avere cura di mantenersi sempre in posizione stabile ed utilizzare la cesoie per siepi soltanto su di una base stabile, resistente e piana.

Manutenzione (fig. 9 e 10)

Prima di ogni operazione di manutenzione, ritirare la spina dalla presa!

Importante: Dopo ogni uso prolungato del tagliasiepi si dovrebbe pulire e lubrificare le lame. In questo modo si favorisce decisamente la durata dell’apparecchio. Ogni dispositivo di taglio danneggiato deve essere riparato immediatamente. Pulite la lama con un panno asciutto o, in caso di sporco resistente, con una spazzola. **Prudenza: pericolo di infortunio!** Per la lubrificazione delle lame impiegare, se possibile, un lubrificante non inquinante.

1) Affilatura delle lame

Le lame non richiedono praticamente nessuna manutenzione. Se vengono impiegate in conformità con le istruzioni, non vi è neanche il bisogno di riaffilarle. Per evitare lesioni - anche con la lama inoperante - la lama affilata della cesoia deve essere ricoperta dal pettine non affilato. In questo modo, la lama non può essere affilata dall’utente senza l’ apertura dell’apparecchio e senza l’intervento nella configurazione di sicurezza. Ogni riaffilatura deve, conseguentemente, essere effettuata soltanto da una officina specializzata.

2) Cambio delle lame

Solo l’inserimento a regola d’arte delle lame garantisce il funzionamento impeccabile del regime di sicurezza della lama. Ogni sostituzione delle lame deve perciò essere effettuata soltanto da una officina specializzata.

3) Barra di sicurezza delle lame (Fig. 10)

La lama grazie alla sua posizione rientrante rispetto al pettine riduce il rischio di ferite dovute ad un contatto involontario con il corpo.

Come riporre i tagliasiepi dopo l’uso

I tagliasiepi devono essere riposti in modo tale che nessuno possa ferirsi con le lame!

Importante: la lama deve essere pulita dopo ogni uso. (cf. anche paragrafo Manutenzione). In questo modo si influenza in maniera decisiva la durata dell’attrezzo. Possibilmente, oleare con lubrificanti ecologici, come, per esempio, Servicespray. Una volta oleate, riporre il tagliasiepe con la sua lama nella custodia.

Servizio di riparazioni

Ogni riparazione su degli utensili elettrici deve essere effettuata solamente da uno specialista. In occasione della consegna dell’apparecchio per fini di riparazione, si prega di descrivere il difetto identificato.

Pezzi di ricambio

Nel caso in cui abbiate necessità di accessori o pezzi di ricambio, siete pregati di rivolgervi alla nostra assistenza.

Non utilizzare per il lavoro con questo apparecchio parti aggiuntive di nessun genere, tranne quelle raccomandate dalla nostra azienda. In caso contrario, l’operatore o persone estranee che si trovano nelle vicinanze possono essere gravemente ferite, oppure l’apparecchio subire danni.

In caso di ordinazione di pezzi di ricambio è necessario indicare quanto segue:

- Modello dell‘apparecchio
- Numero articolo dell‘apparecchio

Smaltimento e protezione dell’ambiente

Quando l‘apparecchio non è più in grado di funzionare, smaltirlo correttamente. Staccare il cavo di rete per evitare usi impropri. Non smaltire l‘apparecchio con i rifiuti domestici, ma consegnarlo ad un centro di raccolta per apparecchi elettrici contribuendo così alla tutela ambientale. L‘amministrazione comunale competente fornisce indirizzi ed orari di apertura. Consegnare ai centri di raccolta previsti anche i materiali di imballaggio e gli accessori usurati.

Soltanto per i Paesi UE
Non gettare gli elettroutensili con i rifiuti domestici!

Secondo la Direttiva europea 2012/19/CE sui rifiuti di apparecchiature elettriche ed elettroniche e il suo recepimento nella legislazione nazionale, le apparecchiature

elettriche esauste devono essere raccolte separatamente ed avviate ad un riciclaggio rispettoso dell‘ambiente.

Alternativa di riciclaggio alla richiesta di restituzione:
Il proprietario dell‘apparecchio elettrico è tenuto, in alternativa alla restituzione, a collaborare in modo che il riciclaggio venga eseguito correttamente in caso di cessione dell‘apparecchio. L‘apparecchio dismesso può essere anche consegnato ad un centro di raccolta che provvede poi allo smaltimento conformemente alle leggi nazionali sul riciclaggio e sui rifiuti. Non sono interessati gli accessori e i mezzi ausiliari senza componenti elettrici forniti insieme agli apparecchi dismessi.

Obsah

	Strana
Předmluva k návodu k použití	2
Technické parametry	2
Použití v souladu s určením	3
Vyobrazení a vysvětlivky piktogramů	3
Všeobecné bezpečnostní pokyny	4
1) Pracovní prostor	
2) Elektrická bezpečnost	
3) Bezpečnost osob	
4) Používání a ošetřování elektrického nářadí	
5) Pečlivé nakládání s přístroji a používání akumulátorových přístrojů	
6) Servis	
7) Bezpečnostní pokyny pro nůžky na živé ploty	
- Další bezpečnostní pokyny k nůžkám na živý plot	
- Akumulátorové baterie	
Vložení / vytažení akumulátorových baterií	7
Montáž ochrany rukou	7
Zapnutí a vypnutí nůžek na živý plot	7
Nastavení otočné rukojeti	7
Držení nůžek na živé ploty při použití	7
1) Stříhání živých plotů	
2) K dosažení stejné výše	
Údržba	7
1) Ostření nožů	
2) Výměna střihacích nožů	
3) Bezpečnostní vodící lišta	
Skladování nůžek na plot po jejich použití	8
Opravy	8
Objednávka náhradních dílů	8
Pokyny k ochraně životního prostředí / likvidaci	8
Záruční podmínky	8
ES Prohlášení o shodě	8
Servis	

Vážený zákazníku,

k zajištění spolehlivého uvedení do provozu jsme vypracovali tento Návod k použití. Budete-li se řídit následujícími pokyny, bude Váš přístroj pracovat vždy k Vaší plné spokojenosti a uchová si dlouhou životnost.

Naše přístroje byly ještě před sériovou výrobou testovány za nejtěžších podmínek a během výroby přístrojů jsou trvale prováděny četné kontroly. Tento přístup dává nám jistotu a Vám záruku, že vždy obdržíte technicky dokonalý produkt.

V zájmu dalšího technického vývoje zůstávají konstrukční a technické změny vyhrazeny.

Technické parametry

Akumulátorové nůžky na živý plot a keře	**IAHS 40-5425**
Provozní napětí	40 V DC
Zubová mezera	18 mm
Délka nožové lišty	540 mm
Otáčky naprázdnol n_0	1425 min^{-1}
Akumulátorové baterie*	R3-360-AH-U-02, R3-360-AH-U-01, D01101103
Provozní napětí / Kapacita akumulátorové baterie / Výkon akumulátorové baterie	Li-Ion 40 V / 2,5 Ah / 100 Wh
Nabíjecí stanice*	R3-360-3A-02 rychlonabíječka R3-360-1A-02 nabíječka
Provozní doba	max. 80 min.
Hmotnost (bez baterie)	3,0 kg
Hladina akustického výkonu L_{WA} (EN 60745-2-15)	96 dB(A) K 3,0 dB
Hladina akustického tlaku L_{pA} (EN 60745-2-15)	86 dB(A) K 3,0 dB
Vibrace na rukojeti (EN 60745-2-15)	< 2,5 m/s^2 K 1,5 m/s^2

* není součástí rozsahu dodávky

Technické změny zůstávají vyhrazeny.

- Uvedená hodnota vibračních emisí byla změřena normalizovaným testovacím postupem a je možno ji použít k porovnání s jiným elektrickým nářadím.
- Uvedená hodnota vibračních emisí může být také použita k odhadu množství a délky potřebných pracovních přestávek.
- Skutečná hodnota vibračních emisí se může během reálného používání elektrického nářadí od uvedené hodnoty lišit v závislosti na tom, jak je elektrické nářadí používáno.
- Pozor: K ochraně před poruchami krevního oběhu rukou, které jsou vyvolány vibracemi, je třeba včas zařadit pracovní přestávky.
- Pokuste se udržovat co možná nejmenší zatížení vibracemi. Opatření pro zmírnění zatížení vibracemi představují například nošení rukavic při používání nástroje a omezení doby práce. Přitom musí být zohledněny všechny části provozního cyklu (například doby, kdy je elektrický nástroj vypnutý a i takové, kdy je sice zapnutý, ale běží bez zatížení).

- Ruce a nohy nesmí být v blízkosti řezných nástrojů, zejména při zapínání motoru!
- Pocit brnění nebo necitlivosti rukou je známkou nadměrných vibrací. Při dlouhodobějším používání přístroje omezte dobu používání, vkládejte dostatečně dlouhé přestávky v práci, rozdělte práci mezi více osob nebo noste antivibrační ochranné rukavice.
- Určité hlukové zátěži nelze při používání tohoto přístroje zabránit. Přeložte hlukově intenzivní práce na schválené a k tomu určené časy. Dodržujte příp. doby klidu a omezte dobu práce na nejnutnější. Pro vaši osobní ochranu a ochranu osob nacházejících se v blízkosti je třeba nosit ochranu sluchu.

Základní informace o hlučnosti stroje: hladina akustického tlaku v místě obsluhy může při práci dosáhnout až 80 dB(A). V takovém případě se doporučuje používat osobní ochranné pomůcky na ochranu sluchu (např. chrániče sluchu).

Pozor: Ochrana proti hluku! Dodržujte při uvádění do provozu regionální předpisy.

Použití v souladu s určením

Tyto nůžky na křoví jsou určeny pouze k ořezávání křovin, keřů, ozdobných rostlin a živých plotů. Maximální tloušťka stříhaných větví nesmí překročit 18 mm. Použití nůžek na křoví je určeno pouze pro oblast soukromých zahrad. Uživatel nůžek na křoví se musí postarat o dostatečnou ochrannou výstroj během používání podle návodu k obsluze a na přístroji připevněných výstražných piktogramů. Před každým použitím, resp. během použití je třeba nůžky na křoví zkontrolovat, zda nevykazují elektrická nebo mechanická poškození.
Jsou-li na přístroji zjištěny škody, je třeba práci zastavit a kontaktovat servis.

Použití v rozporu s určením

Všechny aplikace nůžek na křoví, které nejsou uvedeny v kapitole „Použití v souladu s určením“, se považují za použití v rozporu s určením.
Za z toho vzniklé věcné a osobní škody, způsobené chybným použitím ručí uživatel nůžek na křoví.
Při použití jiných, resp. neoriginálních dílů na nůžkách na křoví zaniká záruka výrobce.

Zbytková nebezpečí

I při používání nástroje v souladu s určením vždy zůstává určité riziko, které nelze vyloučit. Z druhu a konstrukce nástroje lze odvodit následující potenciální ohrožení:

- Kontakt s nechráněnými čelistmi nůžek (řezná zranění)
- Sáhnutí do běžících nůžek na křoví (řezné zranění)
- Nepředpokládaný náhlý pohyb řezaného materiálu (řezná zranění)
- Vymrštění vadných zubů nůžek
- Vymrštění částí řezaného materiálu
- Poškození sluchu, není-li nošena předepsaná ochrana sluchu
- Vdechnutí částic řezaného materiálu

Vyobrazení a vysvětlivky piktogramů

1

2

3

4

5

6

7

8

9

1 Používejte ochranné brýle a chrániče sluchu!
2 POZOR
3 Prostudujte si návod k použití!
4 Elektrický přístroj nepoužívejte za deště nebo za mokra!
5 Pozor! Ochrana životního prostředí! Tento přístroj se nesmí likvidovat společně s domovním/ komunálním odpadem. Vysloužilý přístroj je zapotřebí odevzdat ve sběrně, zabývající se ekologickou likvidací odpadu.
6 Zaručená hladina akustického výkonu 96 dB(A)
7 Potvrzuje shodu elektrického nářadí se směrnicemi Evropských společenství.
8 Noste protiprachovou masku.
9 Před kontrolou a nastavování vždycky odstraňte akumulátorovou baterii.

Všeobecné bezpečnostní pokyny

POZOR! Přečtěte si všechny pokyny. Nedodržení níže uvedených pokynů může mít za následek zásah elektrickým proudem, požár a / nebo těžké zranění. Níže uváděný pojem „elektrické nářadí“ se vztahuje na elektrické nářadí napájené z elektrické sítě (se síťovým kabelem) a elektrické nářadí napájené z akumulátoru (bez síťového kabelu).

TYTO POKYNY SI DOBŘE USCHOVEJTE.

1) Pracovní prostor

a) **Svůj pracovní prostor udržujte vždy čistý a uklizený.** *Nepořádek a neosvětlené části pracovního prostoru mohou vést k úrazům.*

b) **S přístrojem nepracujte v prostředí s nebezpečím výbuchu, ve kterém se nacházejí hořlavé kapaliny, plyny nebo prach.** *Elektrické nářadí vytváří jiskry, které by takový prach nebo páry mohli zapálit.*

c) **V průběhu používání elektrického nářadí udržujte děti a jiné osoby v bezpečné vzdálenosti.** *Při odvrácení můžete ztratit kontrolu nad přístrojem.*

2) Elektrická bezpečnost

a) **Vidlice použité nabíječky musí odpovídat síťové zásuvce. Nikdy jakýmkoli způsobem neupravujte vidlici.** *Nepozměněné vidlice a vhodné zásuvky snižují riziko zásahu elektrickým proudem.*

b) **Zabraňte kontaktu těla s uzemněnými povrchy jako rourami, topením, kamny a lednicemi.** *Zvýšené riziko zásahu elektrickým proudem v případě uzemnění Vašeho těla.*

c) **Přístroj nevystavujte dešti.** *Vniknutí vody do elektrického přístroje zvyšuje riziko zásahu elektrickým proudem.*

3) Bezpečnost osob

a) **Buďte pozorní, dávejte pozor na to, co děláte a k práci s elektrickými přístroji přistupujte s rozmyslem. Přístroj nepoužívejte, jste-li unavení nebo pod vlivem drog, alkoholu nebo léků.** *Malý okamžik nepozornosti při používání přístroje může mít za následek vážná zranění.*

b) **Používejte osobní ochranné vybavení a vždy ochranné brýle.** *Používání osobního ochranného vybavení jako protiprachové masky, protiskluzové pracovní obuvi, ochranné přilby nebo ochrany sluchu, podle druhu a použití elektrického přístroje, snižuje riziko poranění.*

c) **Před zapnutím přístroje odstraňte nastavovací nástroje a nebo klíče.** *Nástroj a nebo klíč, který zůstane v otočné části přístroje, může způsobit zranění.*

d) **Nepřeceňujte se. Dbejte vždy na stabilní postoj a vždy udržujte rovnováhu.** *Tak budete moct přístroj v neočekávaných situacích lépe kontrolovat.*

e) **Používejte vhodné oblečení. Nenoste žádné volné oblečení nebo ozdoby. Vlasy, oblečení a obuv držte v bezpečné vzdálenosti od pohyblivých dílů.** *Volné oblečení, ozdoby a nebo dlouhé vlasy mohou být pohyblivými díly přístroje zachycené.*

f) **Pokud je možné namontovat zařízení k odsávání prachu nebo záchytná zařízení, přesvědčte se, zda jsou tato připojená a správně použitá.** *Používaní těchto zařízení snižuje ohrožení prachem.*

4) Používání a ošetřování elektrického nářadí

a) **Nepřetěžujte přístroj. Ke své práci používejte k tomu určené elektrické nářadí.** *S vhodným elektrickým nářadím budete v uvedeném výkonovém rozsahu pracovat lépe a bezpečněji.*

b) **Nepoužívejte žádné elektrické nářadí, u kterého je poškozený vypínač.** *Elektrický přístroj, který nejde zapnout nebo vypnout, je nebezpečný a musí být opravený.*

c) **Před nastavováním přístroje, výměnou příslušenství nebo odložením přístroje vždy vytáhněte akumulátor z přístroje.** *Tímto opatřením zabráníte nechtěnému spuštění přístroje.*

d) **Pokud elektrické nářadí nepoužíváte, držte ho mimo dosah dětí. Nenechte pracovat s přístrojem osoby, které s ním nejsou seznámené nebo které nečetly tyto pokyny.** Elektrické nářadí je nebezpečné, pokud ho používají nezkušené osoby.

e) **Přístroj důkladně ošetřujte. Kontrolujte, zda pohyblivé části přístroje bezchybně fungují a nezadrhávají se, zda dílce nejsou zlomené nebo tak poškozené, že by mohly mít negativní vliv na funkci přístroje. Před použitím přístroje nechte poškozené díly opravit.** *Mnohá nehoda má svou příčinu ve špatně udržovaném elektrickém nářadí.*

f) **Řezné nástroje udržujte ostré a čisté.**

Důkladně ošetřované řezné nástroje s ostrými ostřími se méně zadrhávají a nechají se lépe vodit.

g) **Používejte elektrické nářadí, příslušentví, náhradní nástroje atd. ve smyslu těchto pokynů a tak, jako je to pro tento speciální typ přístroje předepsané. Respektujte přitom pracovní podmínky a prováděný druh činnosti.** *Použití elektrického nářadí k jiným jako určeným účelům může vést ke vzniku nebezpečných situací.*

5) Pečlivé nakládání s přístroji a používání akumulátorových přístrojů

a) **Zajistěte, aby byl přístroj vypnut ještě předtím, než nasadíte akumulátor.** *Nasazování (připojování) akumulátoru k elektrickému přístroji, který je zapnutý, může vést k úrazům.*

b) **Akumulátory nabíjejte pouze v takových nabíjecích přístrojích, které jsou doporučeny výrobcem.** *U nabíjecího přístroje, který je vhodný pro určitý typ akumulátorů, hrozí požár, pokud je používán k nabíjení jiných akumulátorů.*

c) **V elektrických přístrojích používejte vždy pouze k nim určené akumulátory.** *Používání jiných akumulátorů může vést k poraněním a k nebezpečí požáru.*

d) **Nepoužívané akumulátory uchovávejte mimo dosah kancelářských sponek, mincí, klíčů, šroubů nebo jiných kovových předmětů, které by mohly způsobit přemostění kontaktů akumulátoru.** *Zkrat mezi kontakty akumulátoru může způsobit popáleniny nebo požár.*

e) **Při nesprávném použití může z akumulátoru vytékat kapalina. Vyvarujte se kontaktu s akumulátorovou kapalinou. Při náhodném kontaktu s akumulátorovou kapalinou opláchněte zasažené místo vodou. Jestliže se akumulátorová kapalina dostane do očí, vyhledejte navíc také lékařskou pomoc**. *Unikající akumulátorová kapalina může způsobovat podráždění kůže nebo popáleniny*.

6) Servis

a) **Přístroj nechte opravovat jenom kvalifikovanému personálu a pouze s použitím originálních náhradních dílů.** *Tím bude zaručené, že bezpečnost přístroje zůstane zachovaná.*

7) Bezpečnostní pokyny pro nůžky na živé ploty:

- **Všechny části těla držte v bezpečné vzdálenosti od střihacího nože. Nepokoušejte se odstraňovat ostříhaný materiál při běžícím noži nebo stříhaný materiál pevně držet. Zachycený stříhaný materiál odstraňujte pouze při vypnutém přístroji.** *Malý okamžik nepozornosti při používaní nůžek na živý plot může mít za následek těžké zranění.*
- **Při stojícím noži noste nůžky na živý plot za rukojeť. Při převážení a skladování vždy nasuňte ochranný kryt.** *Pozorné zacházení s přístrojem snižuje riziko poranění noži.*
- **Elektrické nářadí držte za izolované uchycovací plochy, protože řezný nástroj může přijít do styku s vlastním elektrickým kabelem.** *Kontakt řezného nože s napěťovým kabelem může dostat pod napětí vodivé části přístroje a způsobit tak zásah elektrickým proudem.*

Další bezpečnostní pokyny k nůžkám na živý plot

- Než začnete stříhat živý plot, vyhledejte v něm schované objekty, např. drátěné ploty apod.
- Nůžky na živý plot uchopte správně, tzn. oběma rukama pokud jsou k dispozici dvě rukojeti.
- Nůžky na živý plot byly vyvinuty ke stříhání živých plotů a keřů. Tento stroj není určen k profesionálnímu použití.
- Po delším používání se mohou přístupné kovové části a příslušenství velmi rozehřát.
- Přístroj nikdy nevystavujte dešti nebo vlhkosti.
- Nůžky na živý plot se během práce zahřívají. Toto je normální a nepovažuje se za chybu.
- Pravte se na práci. Ujistěte se, že nůžky na živý plot jsou složeny správně a připraveny k provozu dle popisu v tomto návodu na použití.
- Spuštění nůžek na živý plot. Nůžky na živý plot nikdy nezapínejte, pokud vám chybí ochrana rukou.
- Ujistěte, že jsou umístěny rukojeti a bezpečnostní ochrana. Nůžky na živý plot se v žádném případě nesmí používat, pokud něco chybí nebo bylo přestavěno.
- Pracujte pouze za denního světla nebo při dobrém umělém osvětlení.
- Nůž se nikdy nesmí dostat do blízkosti osob nebo zvířat, nebo na ně mířit.
- Své ruce udržujte v bezpečné vzdálenosti od spuštěných nožů.
- Pozor: Po vypnutí nůžek na živý plot nůž ještě nějakou dobu dobíhá.
- Před stříháním odstraňte tlusté větve.
- Při práci neutíkejte.
- Dbejte na stabilitu, hlavně na svazích a při použití žebříků.
- Na svazích postupujte šikmo, nikdy ne nahoru a dolů. Při změně směru na svazích postupujte mimořádně opatrně.

- Nepokoušejte se stříhat příliš tlusté větve.
- Nůžky na živý plot se nesmí používat když je vlhko nebo prší.
- Nůž pravidelně kontrolujte a poškozený nůž ihned vyměňte.
- Elektrická přístroj neskladujte venku a udržujte mimo dosahu dětí.
- Nikdy nedovolte dětem obsluhovat nůžky na živý plot.
- Při použití nůžek na živý plot noste vždycky pevné pracovní rukavice.
- Stroj nepoužívejte při špatných povětrnostních podmínkách, hlavně pokud hrozí bouřka.
- Toto zařízení není určeno pro použití osobami (včetnědětí) s omezenými fyzickými, senzorickými nebo du-ševními schopnostmi nebo osobami bez zkušeností aznalostí, s výjimkou případu, když je nad nimi prová-děn dozor a když jsou jim poskytnuty pokyny pro pou-žití zařízení ze strany dospělé osoby, odpovědné za je-jich bezpečnost. Děti musí zůstat pod dozorem, aby sezajistilo, že si nehrají se zařízením.

Akumulátorové baterie (nejsou součástí rozsahu dodávky)

1. Po ukončení nabíjení ihned vyjměte akumulátorovou baterii z nabíječky.
2. Vždycky, když nabitou akumulátorovou baterii nepoužíváte, odstraňte ji z nabíječky.
3. Nikdy se nepokoušejte nabít poškozenou akumulátorovou baterii.
4. Nenabíjecí baterie se nesmí nabíjet.
5. Nesprávné použití lithiových iontů a lithiovo-polymerových buněk může vést k přehřátí, výbuchu nebo samozápalu buněk, resp. akumulátorů a způsobit těžká poranění.
6. Při použití akumulátorových baterií dbejte na správnou polaritu.
7. Vyzkratujte kladné a záporné připojovací svorky (např. drátem).
8. Akumulátorové baterie neskladujte nebo nenoste spolu s náhrdelníky, sponkami do vlasů nebo jinými kovovými předměty.
9. Akumulátorovou baterii nepropichujte, nerozbíjejte a chraňte ji před jiným mechanickým poškozením.
10. Přímé pájkování na akumulátorové baterii je zakázáno.
11. Akumulátorovou baterii chraňte před vodou, slanou vodou a vlhkostí.
12. Akumulátorovou baterii nerozebírejte a nic na ní neměňte. Akumulátorová baterie je vybavena různými bezpečnostními zařízeními. Při poškození jednoho z těchto bezpečnostních zařízení může dojít k přehřátí, výbuchu nebo samozápalu akumulátorové baterie. Bezpečnostní okruh akumulátorové baterie nelze použít jako vypínač.
13. Akumulátorovou baterii nepokládejte do blízkosti otevřeného ohně, kamen a jiných zdrojů tepla. Akumulátorovou baterii chraňte před přímým slunečním zářením a při pěkném počasí ji neskladujte ani nepoužívejte v autě. Příliš vysoké teploty způsobují poškození bezpečnostního okruhu akumulátorové baterie a může dojít k přehřátí, výbuchu nebo samozápalu akumulátorové baterie. Použití akumulátorové baterie za takových podmínek může mít kromě toho negativní vliv na její výkon a snížit její životnost.
14. Akumulátorovou baterii nepokládejte na mikrovlnné trouby, vysokotlaké zásobníky nebo indukční varné desky.
15. Pokud se akumulátorová baterie nepoužívá, měla by být nabita na asi 30–50 % a skladována při pokojové teplotě (19 °C až 25 °C). Při delším skladování se musí akumulátorová baterie jednou ročně dobít, aby se zabránilo úplnému vybití.
16. Rozsah přípustných teplot pro nabíjení akumulátorové baterie je mezi 0° a 40 °C, a pro vybíjení mezi 0° a 60 °C.
17. Akumulátorové baterie a nabíječka se během procesu nabíjení zahřívají. Toto je normální a nepovažuje se za chybu.
18. Pokud se akumulátorová baterie nenabije během udané doby nabíjení, nesmí se v procesu nabíjení pokračovat. V opačném případě se akumulátorová baterie může zahřát, vybuchnout, nebo se může sám vznítit. Akumulátorová baterie se musí nabíjet při teplotách od 0 °C do 40 °C. Při jiných teplotách se může akumulátorová baterie vážně poškodit nebo se může snížit její životnost.
19. Staré akumulátorové baterie zaizolujte obalením připojovacích svorek lepicí páskou nebo podobně.
20. Při likvidaci akumulátorovou baterii nespalujte a nevhazujte do běžného odpadu. Spotřebovaná akumulátorové baterie odvezte do místního sběrného dvora nebo podniku zabývajícího se recyklací.
21. Pokud se při nabíjení/vybíjení objeví nezvyklý zápach, přehřátí, změny barvy nebo tvaru, nebo jiné abnormality, ihned přerušte používání akumulátorové baterie.
22. Pokud se tekutina z akumulátorové baterie z důvodu netěsnosti dostane do oka, neprotírejte jej, ale vypláchněte velkým množstvím vody a ihned vyhledejte lékařskou pomoc. Pokud nedojde k ošetření, může tekutina z akumulátorové baterie poškodit oko.
23. Před prvním použitím se akumulátorová baterie musí nabít. Až po několika cyklech nabití a vybití dosáhne akumulátorová baterie plnou kapacitu.
24. Blok akumulátorů nabíjejte pouze v nabíječkách, které byly zvlášť kontrolovány a jsou v souladu s normou EN 60335-2-29. V rámci prevence úrazů elektrickým proudem, zranění a požárů si před nabíjením bloku akumulátorů přečtěte návod k obsluze nabíječky.

UPOZORNĚNÍ: Před použitím si pozorně přečtěte návod na použití!

Vložení / vytažení akumulátorových baterií

(obr. 4 a 5) (nejsou v rozsahu dodávky)

- Před vložením nebo vyjmutím bloku akumulátorů stroj vždycky vypněte.
- Pokud chcete blok akumulátorů vložit do stroje, uveďte nejdřív podstavec akumulátoru a vedení krytu do jedné roviny. Následně pevně nasuňte blok akumulátorů do stroje dokud neuslyšíte kliknutí. Jinak může dojít k vašemu poranění nebo poranění jiné osoby.
- Pokud chcete ze blok akumulátorů stroje vyjmout,

stiskněte tlačítka blokování na obou stranách a blok akumulátorů vytáhněte ze stroje.

Výstraha: Před každým nastavením (montáž bezpečnostní ochrany - nastavení zadní rukojeti) odstraňte akumulátorovou baterii ze stroje

POZOR! Přístroj nikdy nepoužívejte bez ochrany rukou.

Montáž ochrany rukou (obr. 2 a 3)

Upozornění: Ochrana rukou nůžek na živý plot už může být namontována z výroby.

- Před umístěním ochrany rukou odstraňte ochranu nože.
- Ochranu rukou vložte do upínacího místa na krytu nůžek na živý plot a upevněte ji pomocí 2 dodaných šroubů.

Zapnutí a vypnutí nůžek na živý plot (obr. 6)

Před zapnutím: Odstraňte kryt nože.

- Nasaďte akumulátorovou baterii.
- Pokud chcete zapnout nůžky na živý plot, zaujměte stabilní pozici.
- Uchopte nůžky pro stříhání živých plotů oběma rukama za k tomu určené rukojeti.
- Současně stiskněte oba spínače na přední (2) a zadní rukojeti (1) (zadní spínač je uvolněn stisknutím tlačítka pro blokování zapnutí (8).

  Upozornění: Tyto akumulátorové nůžky pro stříhání živých plotů jsou opatřeny dvouručním bezpečnostním spínáním. Přístroj je možno uvést do provozu pouze tehdy, když jsou stisknuta obě tlačítka.
- K vypnutí přístroje obě tlačítka opět uvolněte. Nůžky pro stříhání živých plotů se vypnou již při uvolnění kteréhokoliv z dotčených dvou spínačů.
- Pozor na řezné / žací nože, které po vypnutí dobíhají.

Výstraha: Nikdy se nepokoušejte používat nůžky na živý plot, pokud jsou jejich součástky poškozeny, nebo chybí. Tyto součástky nechte nejdřív vyměnit nebo opravit. V opačném případě může dojít k těžkým zraněním.

Nastavení otočné rukojeti (obr.5)

Pro usnadnění práce jsou tyto nůžky vybaveny otočnou zadní rukojetí, která může být nastavena do 3 různých poloh vpravo 90°, vlevo 90° a normální poloha 0°. Účel tohoto zařízení spočívá v tom, že zvláště u stříhání ve vertikálním směru je možné nůžky držet v ergonomicky výhodné poloze, čímž se zabrání předčasné únavě uživatele.

Při nastavení rukojeti do jiné polohy postupujte prosím následovně:

Uvolněte spínač (1). Stiskněte zajišťovací tlačítko (7). Rukojeť se tím odblokuje a může být otočena do požadované polohy. V požadované koncové poloze tlačítko opět zapadne a zajistí tak rukojeť proti neúmyslnému otočení.

Dbejte prosím na to, aby zajišťovací tlačítko (7) mohlo být stisknuto jen pokud není stisknut spínač (1). Ujistěte se, že po nastavení otočné rukojeti opět zapadlo zajišťovací tlačítko. Teprve potom může být opět stisknut spínač.

Držení nůžek na živé ploty při použití (obr. 8)

S tímto elektrickým nástrojem můžete rychle a pohodlně stříhat keře a živé ploty.

Důležité tipy ke stříhání živých plotů

- Dbejte na stabilitu a nůžky na živý plot držte oběma rukama. Žebříky musí být postaveny bezpečně na rovném povrchu a při práci ve vyšších výškách pro jistotu dodatečně přivázány k tlusté větvi.
- V pracovní oblasti se nesmí zdržovat osoby ani zvířata.

Ochrana nože

- Před použitím odstraňte ochranu nože.
- Po použití, během dopravy a při uskladnění nůžek na živý plot vždy používejte ochranu nože.

1) Stříhání živých plotů

- mladé výhonky se stříhají nejlíp pohyby jako s kosou,
- staré, silnější živé ploty se stříhají nejlíp pohyby jako s pilou,
- větve, které jsou příliš silné pro nože nůžek, by měly být odříznuty pilou,
- strany živého plotu by měly být stříhány omlazovacím způsobem směrem nahoru

2) K dosažení stejné výše

- napnout šňůru v žádané výši
- stříhat rovně nad touto línií.

Dbejte na pevnou pozici, abyste zabránili uklouznutí a případnému zranění. Nože držte vždy směrem od těla.

Údržba (obr.9 + 10)

Před prováděním veškerých prací na přístroji z něj vždy vyjměte akumulátor!

Důležité: Po každém větším nasazení nůžek musejí být nože vyčištěny a naolejovány. Podstatně se tím prodlouží jejich životnost. Poškozené nože musejí být ihned řádně opraveny. Nože čistěte suchým hadrem, příp. při vyšším znečištění kartáčem. **Pozor! Nebezpečí poranění!** Olejování by mělo být prováděno pokud možno ekologicky odbouratelným mazivem.

1) Ostření nožů

Při správném zacházení není obvykle nutné provádět další ostření. Pro zabránění možnosti poranění při neběžících nůžkách jsou nabroušené nože kryty neostrým hřebenem. Bez otevření a zásahu do bezpečnostního mechanizmu nemůže uživatel nože nabrousit; tzn., že ostření může provádět pouze specializovaná dílna.

2) Výměna střihacích nožů

Bezporuchovou a bezpečnou práci střihacích nožů zajistí pouze jejich správné nastavení. Proto i jejich výměna by měla být prováděna v servisním středisku.

3) Bezpečnostní vodící lišta (obr. 10)

Vodící lišta po celém obvodě lišty přesahuje střihací nože a svým tvarem chrání tělo obsluhy při náhodném kontaktu s noži a tím snižuje riziko poranění.

Skladování nůžek na plot po jejich použití

Nůžky na křoví musí být skladovány tak, aby se nikdo nemohl zranit o střihací nože! Vždy na nůž nasaďte ochranné pouzdro!

Důležité! Plotové nůžky by měly být čištěny a namazány po každém použití. (viz kap. Údržba). Podstatně se tím zvýší životnost nářadí. K mazání používejte ekologicky odbouratelný olej. Potom uložte nůžky do ochranného pouzdra.

Opravy

Opravy elektrických spotřebičů smí provádět jen elektro-odborníci. Popište prosím při zaslání vámi zjištěnou chybu.

Objednávka náhradních dílů

Potřebujete-li příslušenství nebo náhradní díly, obraťte se prosím na náš servis.

Nepoužívejte pro práci s tímto přístrojem žádné přídavné součásti kromě těch, které jsou doporučeny naší společností. Jinak může obsluha nebo nezúčastněná osoba nacházející se v blízkosti utrpět vážná zranění nebo se může přístroj poškodit.

Při objednávání náhradních dílů by se měly uvést tyto údaje:

- Typ zařízení
- Katalogové číslo zařízení

Pokyny k ochraně životního prostředí / likvidaci

Vysloužilou pilu odevzdejte na sběrném místě k odborné likvidaci. Odstřihněte přívodní elektrický kabel, aby se zamezilo zneužití pily. Nevyhazujte zařízení do komunálního odpadu, ale v rámci ochrany životního prostředí jej odevzdejte na sběrném místě pro elektrická zařízení. O adresách a otvíracích časech se informujte na obecním úřadě. Na příslušných sběrných místech odevzdejte rovněž balicí materiály a opotřebované díly příslušenství.

Pouze pro země EU
Nevyhazujte elektrické nářadí do komunálního odpadu!
Elektropřístroje musí být sbírány, recyklovány a zlikvidovány způsobem, který nepoškozuje životní prostředí.

Podle evropské směrnice 2012/19/ES o odpadních elektrických a elektronických zařízeních (OEEZ) a podle jejího převedení do národního práva se musí opotřebené elektrické nářadí shromažďovat odděleně a odevzdat k ekologickému zpracování.

Alternativa recyklace k požadavku zpětného zaslání:
Majitel elektrického nářadí je v případě likvidace alternativně místo zpětného zaslání povinen spoluúčastí na odborném zhodnocení. Vysloužilé zařízení lze rovněž odevzdat na sběrném místě, které provede likvidaci ve smyslu národních právních předpisů o recyklaci a nakládání s odpady. Netýká se součástí příslušenství a pomocných prostředků bez elektrických součástí.

Obsah Strana

Predslov k návodu na obsluhu **2**
Technické dáta **2**
Použitie v súlade s určením 3
Obrázky a vysvetlenie piktogramov 3
Všeobecné bezpečnostné pokyny 4
1) Bezpečnosť na pracovisku
2) Elektrická bezpečnosť
3) Bezpečnosť osôb
4) Používanie a ošetrovanie elektrického náradia
5) Starostlivé nakladanie s prístrojmi a používanie akumulátorových prístrojov
6) Servis
7) Bezpečnostné pokyny pre nožnice na živé ploty
- Bezpečnostné upozornenia pre nožnice na živý plot
- Akumulátor
Vloženie a odstránenie akumulátorového bloku 7
Montáž ochrany rúk 7
Zapnutie a vypnutie záhradných nožníc 7
Nastavenie rukoväte 7
Držanie plotových nožníc počas používania 7
1) Strihanie živých plotov
2) Na dosiahnutie rovnakej výšky
Údržba 8
1) Brúsenie nožov
2) Výmena nožov
3) Bezpecnostná nožová lišta
Skladovanie nožníc na živé ploty po použití 8
Servisná služba 8
Náhradné diely 8
Upozornenia k ochrane životného prostredia/likvidácii 8
Záručné podmienky 9
ES Vyhlásenie o zhode 9
Servis

Preklad pôvodného návodu na použitie

Vážený zákazník,

na zaistenie spoľahlivého uvedenia do prevádzky sme vypracovali tento Návod na používanie. Ak sa budete riadiť nasledujúcimi pokynmi, bude váš prístroj pracovať vždy k vašej plnej spokojnosti a uchová si dlhú životnosť.

Naše prístroje boli ešte pred sériovou výrobou testované za najťažších podmienok a počas výroby prístrojov sú trvale vykonávané početné kontroly. Tento prístup dáva nám istotu a vám záruku, že vždy dostanete technicky dokonalý produkt.

V záujme ďalšieho technického vývoja zostávajú konštrukčné a technické zmeny vyhradené.

Technické dáta

Akumulátorové nožnice na živý plot a kry	**IAHS 40-5425**
prevádzkové napätie	40 V DC
rezná šírka	18 mm
dĺžka noža	540 mm
otáčky voľnobeh n_0	1425 min^{-1}
Akumulátor*	R3-360-AH-U-02, R3-360-AH-U-01, D01101103
Prevádzkové napätie / kapacita akumulátora / výkon akumulátora	Li-Ion 40 V / 2,5 Ah / 100 Wh
Nabíjacia stanica*	R3-360-3A-02 Srýchlonabíjačka
	R3-360-1A-02 nabíjačka
Prevádzkový čas	max. 80 min.
hmotnosť (bez batérie)	3,0 kg
hladina zvukového výkonu L_{WA} (EN 60745-2-15)	96 dB(A) K 3,0 dB
hladina akustického tlaku L_{pA} (EN 60745-2-15)	86 dB(A) K 3,0 dB
vibrácie na rukoväti (EN 60745-2-15)	< 2,5 m/s² K 1,5 m/s²

* neobsiahnuté v rozsahu dodávky

Technické zmeny zostávajú vyhradené.

- Uvedená hodnota vibračných emisií bola zmeraná normalizovaným testovacím postupom a je možné ju použiť na porovnanie s iným elektrickým náradím.
- -Uvedená hodnota vibračných emisií sa môže tiež použiť na odhad množstva a dĺžky potrebných pracovných prestávok.
- Skutočná hodnota vibračných emisií sa môže počas reálneho používania elektrického náradia od uvedenej hodnoty líšiť v závislosti od toho, ako sa elektrické náradie používa.
- Pozor: Na ochranu pred poruchami krvného obehu rúk, ktoré sú vyvolané vibráciami, je potrebné včas zaradiť pracovné prestávky
- Zaťaženie vibráciami sa pokúste udržať na čo najnižšej úrovni. Príkladom opatrenia na zmenšenie zaťaženia vibráciami je nosenie rukavíc pri používaní nástroja a obmedzenie pracovného času. Pritom treba zohľadniť všetky podiely prevádzkového cyklu (napríklad časy, počas ktorých je elektrický nástroj vypnutý a také, v ktorých je síce zapnutý, ale beží bez zaťaženia).
- Ruky a nohy držte vždy mimo strihacích nástrojov, predovšetkým pri zapínaní motora!
- Pocit tŕpnutia alebo necitlivosť rúk je znakom nadmernej vibrácie. Ohraničte oblasť použitia, robte dostatočne dlhé prestávky, prácu rozdeľte na viacero osôb alebo pri dlhšom používaní prístroja noste antivibračné ochranné rukavice.
- Určitému zaťaženiu hlukom nie je možné pri tomto prístroji zabrániť. Práce s intenzívnym zaťažením hlukom vykonávajte v povolenom čase, ktorý je na to určený. Dodržiavajte čas na prestávku a dobu práce obmedzte na čas potrebný na vykonanie práce. Na osobnú ochranu a ochranu osôb nachádzajúcich sa v blízkosti noste vhodnú ochranu sluchu.

Údaje o emisiách hluku podľa zákona o bezpečností produktov (ProdSG) resp. EU-smernice o strojoch: Hladina akustického tlaku na pracovisku môže prekročiť 80 dB(A). V tomto prípade sa doporučuje používa pracovné ochranné prostriedky na ochranu sluchu (napr. chrániče sluchu).

Pozor: Ochrana proti hluku! Pri spustení do prevádzky dodržujte regionálne predpisy.

Použitie v súlade s určením

Tieto záhradné nožnice sú určené na zastrihávanie kríkov, krovín, ozdobných rastlín a živého plota. Maximálna hrúbka konárov, ktoré sa strihajú, nesmie prekročiť 18 mm. Záhradné nožnice sú určené na domáce použitie. Používateľ záhradných nožníc sa musí postarať o dostatočný ochranný výstroj počas používania v súlade s návodom na obsluhu a výstražnými piktogramami nachádzajúcimi sa na stroji. Pred každým použitím, príp. počas použitia záhradných nožníc treba tieto skontrolovať ohľadne prípadných elektrických alebo mechanických poškodení.
Ak na stroji zistíte škodu, zastavte prácu a kontaktujte odbornú dielňu.

Použitie v rozpore s určením

Všetky použitia záhradných nožníc, ktoré nie sú uvedené v kapitole „Použitie v súlade s určením“, sa považujú za použitia v rozpore s určením.
Pre všetky vecné škody, ako aj poranenia osôb, ktoré vznikli na základe chybného použitia, ručí používateľ záhradných nožníc.
Pri použití iných, príp. neoriginálnych konštrukčných dielov na záhradných nožniciach, zaniká nárok na poskytnutie záruky zo strany výrobcu.

Zostatkové riziká

Aj pri použití nástroja v súlade s použitím vždy zostáva určité zostatkové riziko, ktoré sa nedá vylúčiť. Z typu a konštrukcie nástroja je možné odvodiť nasledujúce potencionálne riziká:

- kontakt s nechránenou strihacou lištou (rezné poranenia),
- siahnutie do záhradných nožníc v prevádzke (rezné poranenie),
- nepredvídaný, prudký pohyb rezného materiálu (rezné poranenia),
- odhodenie chybných rezných zubov,
- odhodenie častí strihaného materiálu,
- poškodenie sluchu, ak sa nenosí predpísaná ochrana sluchu,
- vdýchnutie častíc strihaného materiálu.

Obrázky a vysvetlenie piktogramov

1

2

3

4

5

6

7

8

9

1 Noste ochranné okuliare a chrániče sluchu
2 Pozor nebezpečenstvo
3 Prečítajte si návod na obsluhu
4 Prístroj nepoužívajte počas dažďa a v mokrom prostredí
5 Pozor! Ochrana životného prostredia ! Tento prístroj sa nesmie likvidova spoločne s domovým/komunálnym odpadom. Vyslúžilý prístroj je potrebné odovzda do zberných surovín.
6 Zaručovaná hladina zvukového výkonu L_{WA} 96 dB(A)
7 V súlade s platnými bezpečnostnými štandardmi
8 Noste protiprachovú masku
9 Pred kontrolou a nastavovacími prácami vždy vytiahnite akumulátor.

Všeobecné bezpečnostné pokyny

POZOR! Prečítajte si všetky pokyny. Nedodržanie nižšie uvedených pokynov môže mať za následok elektrický úder, požiar a / alebo ťažké poranenie. Nižšie používaný pojem „elektrické nástroje“ sa vzťahuje na elektrické nástroje napájané z elektrickej siete (pomocou sieťového kábla) a elektrické nástroje napájané z akumulátorov (bez sieťového kábla).

TIETO POKYNY SI DOBRE USCHOVAJTE.

1) Pracovní priestor

a) **Svoj pracovný priestor udržiavajte vždy čistý a uprataný.** *Neporiadok a neosvetlené úseky pracovného priestoru môžu mať za následok úrazy.*

b) **S prístrojom nepracujte v prostredí s nebezpečenstvom výbuchu, v ktorom sa vyskytujú horľavé kvapaliny, plyny alebo prach.** *V elektrických nástrojoch vznikajú iskry, ktoré by takýto prach alebo pary mohli zapáliť.*

c) **V priebehu používania elektrických nástrojov držte deti a iné osoby v bezpečnej vzdialenosti.** *Pri obzeraní sa môžete stratiť nad prístrojom kontrolu.*

2) Elektrická bezpečnosť

a) **Zástrčka prístroja sa musí hodiť do danej elektrickej zásuvky. Zástrčku prístroja nie je dovolené nijakým spôsobom meniť. Spoločne s prístrojmi, ktoré majú ochranné uzemnenie, nepoužívajte nijaké zástrčkové adaptéry.** *Nepozmenené zástrčky a vhodné zásuvky znižujú nebezpečenstvo elektrického úderu.*

b) **Zabráňte kontaktu tela s uzemnenými povrchmi ako sú potrubia, vykurovanie, kachle a chladničky.** *Zvýšené riziko elektrického úderu v prípade, že dôjde uzemneniu Vášho tela.*

c) **Prístroj nevystavujte dažďu.** *Preniknutie vody do elektrického prístroja zvyšuje nebezpečenstvo elektrického úderu.*

d) **Kábel nepoužívajte na iné účely, než pre ktoré je určený. Prístroj za kábel neprenášajte, nevešajte ani nevyťahujte zástrčku zo siete ťahom za kábel. Chráňte kábel pred vysokými teplotami, olejmi, ostrými hranami a pohyblivými dielcami prístroja.** *Poškodené alebo prekrútené káble zvyšujú nebezpečenstvo elektrického úderu.*

e) **Pokiaľ s elektrickým prístrojom pracujete vonku, používajte len také predlžovacie káble, ktoré sú schválené pre používanie vonku.** *Používanie predlžovacích káblov, ktoré sú vhodné pre používanie vonku, znižuje nebezpečenstvo elektrického úderu.*

f) **Pokiaľ sa nedá vyhnúť použitiu elektrického náradia vo vlhkom prostredí, používajte ochranný spínač chybového prúdu.** *Použitie ochranného spínača chybového prúdu znižuje riziko elektrického úderu.*

3) Bezpečnosť osôb

a) **Buďte sústredení, dávajte pozor na to, čo robíte a k práci s elektrickými prístrojmi pristupujte premyslene. Prístroj nepoužívajte, pokiaľ ste unavení alebo pod vplyvom drog, alkoholu alebo medikamentov.** *Malý okamžik nepozornosti pri používaní prístroja môže mať za následok vážne poranenia .*

b) **Používajte osobné ochranné vybavenie a vždy noste ochranné okuliare.** *Používanie osobného ochranného vybavenia ako aú protiprachové masky, pracovná obuv s nešmykľavou podrážkou, ochranné prilby alebo protihlukové slúchadlá, podľa druhu a použitia elektrického prístroja, znižuje nebezpečenstvo poranenia.*

c) **Predchádzajte náhodnému uvedeniu prístroje do prevádzky. Skontrolujte, či je elektrické náradie vypnuté predtým, ako ho pripojíte na sieť a/alebo akumulátor, uchopíte alebo ponesiete.** *Pokiaľ prístroj prenášate s prstom na spínači alebo zapnutý prístroj pripojíte na prúdové napájanie, môže to mať za následok poranenie.*

d) **Pred zapnutím prístroja odstráňte nastavovacie nástroje a alebo skrutkovače.** *Nejaký nástroj a alebo kľúč, ktorý zostane v rotačnej časti prístroja, môže spôsobiť zranenie.*

e) **Nepreceňujte sa. Dbajte vždy na stabilní postoj a vždy udržujte rovnováhu.** *Tak budete môcť prístroj v neočakávaných situáciách lepšie kontrolovať.*

f) **Používajte vhodné oblečenie. Nenoste nijaké voľné oblečenie alebo ozdoby. Vlasy, oblečenie a obuv držte v bezpečnej vzdialenosti od pohyblivých dielcov.** *Voľné oblečenie, ozdoby a alebo dlhé vlasy za môžu zachytiť do pohyblivých dielcov prístroja.*

g) **Pokiaľ je možné namontovať prípravky na odsávanie prachu alebo záchytávacie prípravky, presvedčite sa, čí sú tieto pripojené a správne použité.** *Používaní takýchto prípravkov znižuje ohrozenie prachom.*

4) Starostlivé zaobchádzanie a používanie elektrických nástrojov

a) **Nepreťažujte prístroj. Pre svoju prácu používajte k tomu určené elektrické prístroje.** *S vhodným elektrickým vybavením budete v uvedenom výkonovom rozsahu pracovať lepšie a bezpečnejšie .*

b) **Nepoužívajte nijaké elektrické nástroje, ktoré majú poškodené vypínače.** *Elektrický prístroj, ktorý sa nedá zapnúť alebo vypnúť, je nebezpečný a musí sa dať opraviť.*

c) **Predchádzajte náhodnému uvedeniu prístroje do prevádzky. Skontrolujte, či je elektrické náradie vypnuté predtým, ako ho pripojíte na sieť a/alebo akumulátor, uchopíte alebo ponesiete.** *Pokiaľ prístroj prenášate s prstom na spínači alebo zapnutý prístroj pripojíte na prúdové napájanie, môže to mať za následok poranenie.*

d) **Pokiaľ elektrické nástroje nepoužívate, držte ich mimo dosahu detí. Nenechajte pracovať s prístrojom osoby, ktoré s ním nie sú zoznámené alebo ktoré nečítali tieto pokyny.** *Elektrické nástroje sú nebezpečné, pokiaľ ich používajú neskúsené osoby.*

e) **Prístroj dôsledne ošetrujte. Kontrolujte, či pohyblivé dielce prístroja fungujú bezchybne a či sa nezasekávajú, či niektoré dielce nie sú zlomené alebo poškodené tak, že by mohli mať negatívny vplyv na funkciu prístroja. Pred použitím prístroja nechajte poškodené dielce opraviť.** *Nejedna nehoda má svoju príčinu v zle udržiavaných elektrických nástrojoch.*

f) **Používajte elektrické vybavenie, príslušenstvo, náhradné nástroje atd. v zmysle týchto pokynov a tak, ako je to pre tento špeciálny typ prístroja predpísané. Rešpektujte pritom pracovní podmienky a vykonávaný druh činnosti.** *Použitie elektrického prístroja pre iné ako určené účely môže viesť ku vzniku nebezpečných situácií.*

5) Starostlivé nakladanie s prístrojmi a používanie akumulátorových prístrojov

a) **Zaistite, aby bol prístroj vypnutý ešte pred tým, než nasadíte akumulátor.** *Nasadzovanie (pripájanie) akumulátora k elektrickému prístroju, ktorý je zapnutý, môže viesť k úrazom.*

b) **Akumulátory nabíjajte iba v takých nabíjacích prístrojoch, ktoré sú odporúčané výrobcom.** *Pri nabíjacom prístroji, ktorý je vhodný pre určitý typ akumulátorov, hrozí požiar, pokiaľ je používaný na nabíjanie iných akumulátorov.*

c) **V elektrických prístrojoch používajte vždy iba k nim určené akumulátory.** *Používanie iných akumulátorov môže viesť k poraneniam a k nebezpečenstvu požiaru.*

d) **Nepoužívané akumulátory uchovávajte mimo dosahu kancelárskych sponiek, mincí, kľúčov, skrutiek alebo iných kovových predmetov, ktoré by mohli spôsobiť premostenie kontaktov akumulátora.** *Skrat medzi kontaktmi akumulátora môže spôsobiť popáleniny alebo požiar.*

e) **Pri nesprávnom použití môže z akumulátora vytekať kvapalina. Vyvarujte sa kontaktu s akumulátorovou kvapalinou. Pri náhodnom kontakte s akumulátorovou kvapalinou opláchnite zasiahnuté miesto vodou. Ak sa akumulátorová kvapalina dostane do očí, vyhľadajte navyše tiež lekársku pomoc.** *Unikajúca akumulátorová kvapalina môže spôsobovať podráždenie kože alebo popáleniny.*

6) Servis

a) **Prístroj nechajte opravovať iba kvalifikovanému personálu a iba s použitím originálnych náhradných dielcov.** *Tým bude zaručené, aby zostala zachovaná bezpečnosť prístroja.*

7) Bezpečnostné pokyny pre nožnice na živé ploty

- **Všetky časti svojho tela držte v bezpečnej vzdialenosti od strihacieho noža. Nepokúšajte sa odstraňovať zostríhaný materiál pri bežiacom noži alebo zostrihávaný materiál pevne držať. Zachytený zostríhaný materiál odstraňujte až pri vypnutom prístroji.** *Malý okamžik nepozornosti pri používaní nožníc na živý plot môže mať za následok ťažké poranenie.*
- **Pri stojacom noži prenášajte nožnice na živý plot za rukoväť. Pri transporte alebo odkladaní vždy nasuňte na nože ochranný**

kryt. *Pozorné zaobchádzanie s prístrojom znižuje nebezpečenstvo poranení nožom.*

- **Elektrické prístroje držte za izolované uchycovacie plochy, pretože rezný nástroj môže prísť do styku s vlastním elektrickým káblom.** *Kontakt rezného noža s napäťovým káblom môže dostať pod napätie vodivé časti prístroja a spôsobiť tak kontakt s elektrickým prúdom.*

Bezpečnostné upozornenia pre nožnice na živý plot

- Predtým ako začnete pracovať s nožnicami na živý plot, prezrite poriadne porasty, či sa v nich nenachádzajú skryté predmety, napr. drôtený plot.
- Nožnice na živý plot držte správne, napr. obidvomi rukami, keď sú k dispozícii dve rukoväte.
- Nožnice na živý plot sú určené výhradne na zastrihávanie živého plota, príp. kríkov. Tento prístroj nie je určený na profesionálne použitie.
- Prístupné kovové diely a diely príslušenstva môžu byť po dlhšom použití veľmi horúce.
- Nástroj nevystavujte dažďu ani vlhkosti.
- Nožnice na živý plot sa počas práce zahrievajú. Je to normálne a nie je to upozornením na chybnú funkciu.
- Pripravte sa na prácu. Uistite sa, či sú nožnice na živý plot správne zmontované a pripravené na použitie ako je opísané v tomto návode na obsluhu.
- Spustenie nožníc na živý plot. Nožnice na živý plot nezapínajte, ak chýba ochrana rúk.
- Uistite sa, či sú pripevnené rukoväte a bezpečnostná ochrana. Nožnice na živý plot sa v žiadnom prípade nesmú použiť, ak niečo chýba alebo sa prestavalo.
- Pracujte iba pri dennom svetle alebo dobrom umelom svetle.
- Nôž sa nikdy nesmie presúvať do blízkosti ľudí ani zvierat, ani sa na ne nesmie nasmerovať.
- Ruky udržiavajte dostatočne ďaleko od bežiacich nožov.
- Pozor: Nôž ešte krátku dobu dobieha, keď sa nožnice na živý plot vypnú.
- Pred strihaním odstráňte hrubé konáre atď.
- Pri práci nebežte.
- Dbajte na bezpečný postoj, obzvlášť na svahoch a pri používaní dvojitého rebríka.
- Na svahoch pracujte krížom, nikdy nepracujte nahor a nadol. Pri zmene smeru na svahoch buďte obzvlášť opatrní.
- Nepokúšajte sa zastrihávať príliš hrubé vetvy.
- Nožnice na živý plot sa nesmú používať vo vlhkom počasí ani daždi.
- Nôž pravidelne kontrolujte a poškodený nôž ihneď vymeňte.
- Elektrický nástroj neskladujte vonku a v dosahu detí.
- Deťom nedovoľte použitie nožníc na živý plot.
- Pri používaní nožníc na živý plot vždy noste hrubé pracovné rukavice.
- Prístroj nepoužívajte pri zlých poveternostných podmienkach, obzvlášť vtedy, ak hrozí nebezpečenstvo búrky.
- Tento prístroj nie je určený pre používanie osobami (vrátane detí) s obmedzenými fyzickými, zmyslovými alebo duševnými schopnosťami, ani osobami s chýbajúcimi skúsenosťami a/alebo nedostatočnými vedomosťami. Prístroj je v tomto prípade možné používať jedine za dozoru osoby dohliadajúcej na bezpečnosť a osoby poskytujúcej potrebné pokyny k používaniu prístroja. Mali by ste dávať pozor na to, aby sa s prístrojom nehrali deti.

Akumulátor (neobsiahnutý v rozsahu dodávky)

1. Akumulátor po ukončení procesu nabíjania ihneď odstráňte z nabíjačky.
2. Nabitý akumulátor vyberte z nabíjačky, ak ho nepoužívate.
3. Nikdy sa nepokúšajte nabiť poškodený akumulátor.
4. Nenabíjateľné batérie sa nesmú nabíjať.
5. Nesprávne používanie lítium-iónových a lítium-polymérových článkov a akumulátorov môže viesť k prehriatiu, výbuchu alebo samovznieteniu článkov, resp. akumulátorov a môže spôsobiť ťažké poranenia.
6. Pri vkladaní akumulátora dbajte na správnu polaritu.
7. Kladné a záporné pripájacie svorky akumulátora neskratujte (napr. pomocou drôtu).
8. Akumulátor nenoste a neskladujte spoločne s retiazkami, ihlicami do vlasov ani inými kovovými predmetmi.
9. Akumulátor neprepichujte, nebúchajte po ňom a nestúpajte naň a chráňte ho proti inému mechanickému poškodeniu.
10. Priame spájkovanie na akumulátore je zakázané.
11. Akumulátor chráňte proti vode, morskej vode a vlhkosti.
12. Akumulátor nerozoberajte a nič na ňom nemeňte. Akumulátor je vybavený rôznymi bezpečnostnými zariadeniami. Pri poškodení niektorého z týchto bezpečnostných zariadení môže dôjsť k prehriatiu, výbuchu alebo samovznieteniu akumulátora. Bezpečnostný obvod akumulátora sa nesmie zneužívať ako vypínač.
13. Akumulátor udržiavajte v dostatočnej vzdialenosti od ohňa, sporákov a ostatných tepelných zdrojov. Akumulátor chráňte proti priamemu slnečnému žiareniu a pri teplom počasí ho neskladujte ani nepoužívajte v automobile. Vysoké teploty poškodzujú bezpečnostný obvod akumulátora a môžu viesť k prehriatiu, výbuchu alebo samovznieteniu akumulátora. Použitie akumulátora za takýchto podmienok môže okrem toho negatívne ovplyvniť výkon akumulátora a skrátiť životnosť akumulátora.
14. Akumulátor nevkladajte do mikrovlnnej rúry, do vysokotlakovej nádoby ani na indukčné kuchynské sporáky.
15. Akumulátor by sa pri nepoužívaní mal nabiť na cca 30 – 50 % a skladovať pri izbovej teplote (19 °C až 25 °C). Akumulátor sa pri dlhšom skladovaní musí raz za rok nabiť, aby sa zabránilo úplnému vybitiu.
16. Prípustné teploty na nabíjanie akumulátora sa nachádzajú medzi 0° a 40 °C, na vybíjanie medzi 0° a 60 °C.
17. Akumulátor a nabíjačka sa počas procesu nabíjania zohrievajú. Je to normálne a nie je to upozornením na chybnú funkciu.
18. V procese nabíjania sa nesmie pokračovať, ak sa akumulátor nenabije v rámci uvedenej doby nabíjania. Akumulátor sa v opačnom prípade môže

zahriať, vybuchnúť alebo samovznietiť. Nabíjanie akumulátora sa musí vykonať pri teplotách od 0 °C do 40 °C. Akumulátor sa pri iných teplotách môže vážne poškodiť alebo sa skráti jeho životnosť.

19. Opotrebované akumulátory zaizolujte ovinutím pripájacích svoriek lepiacou páskou alebo podobnými prostriedkami.
20. Akumulátor nelikvidujte spaľovaním a nevyhadzujte ho do normálneho domového odpadu. Opotrebované akumulátory odovzdajte v miestnom likvidačnom alebo recyklačnom podniku.
21. Akumulátor pri neobvyklých zápachoch pri nabíjaní/vybíjaní, prehriatí, zmenách farby alebo tvaru alebo ostatných abnormalitách ihneď prestaňte používať.
22. Ak by sa kvapalina akumulátora cez netesnosť akumulátora dostala do očí: nešúchajte si ich, ale vypláchnite si ich veľkým množstvom vody a ihneď choďte na lekárske ošetrenie. Oko sa pri neošetrení môže vplyvom kvapaliny akumulátora poraniť.
23. Akumulátor je pred prvým použitím potrebné nabiť. Akumulátor dosiahne plnú kapacitu až po viacerých nabíjacích a vybíjacích cykloch.
24. Akumulátorový blok nabíjajte iba v nabíjačkách, ktoré boli osobitne testované a pri ktorých sa určilo, že zodpovedajú norme EN 60335-2-29. Na ochranu proti zásahu elektrickým prúdom, nebezpečenstvu poranenia a požiaru si pred nabíjaním akumulátorového bloku dôkladne prečítajte návod na obsluhu nabíjačky.

UPOZORNENIE: Pred použitím si pozorne prečítajte návod na obsluhu!

Vloženie a odstránenie akumulátorového bloku (obr. 4 a 5) (neobsiahnutý v rozsahu dodávky)

- Nástroj pred pripojením alebo odpojením akumulátorového bloku vždy vypnite.
- Na vloženie akumulátorového bloku do nástroja najskôr uveďte sokel akumulátorového bloku do jednej línie s vedením v telese. Akumulátorový blok zasúvajte silno do nástroja, dokým nebudete počuť kliknutie. V opačnom prípade môže dôjsť k poraneniam vás alebo ostatných ľudí.
- Ak chcete akumulátorový blok vybrať z nástroja, stlačte tlačidlá na oboch stranách a akumulátorový blok vytiahnite z nástroja.

Výstraha: Pred každým nastavením (montáž bezpečnostnej ochrany – nastavenie zadnej rukoväte) z prístroja vyberte akumulátor

POZOR! Prístroj nikdy nepoužívajte bez ochrany rúk.

Montáž ochrany rúk (obr. 2 a 3)

Upozornenie: Ochrana rúk nožníc na živý plot už môže byť namontovaná z výroby.

- Predtým ako pripevníte ochranu rúk, odstráňte ochranu noža.
- Ochranu rúk vložte do uchytenia na telese nožníc na živý plot a upevnite ju pomocou 2 priložených skrutiek.

Zapnutie a vypnutie záhradných nožníc (obr.6)

Pred zapnutím: Stiahnite ochranu noža.

- Vložte akumulátor
- Pri zapínaní nožníc na živý plot zaujmite stabilný postoj.
- Uchopte nožnice na strihanie živých plotov oboma rukami za rukoväti na to určené.
- Súčasne stlačte oba spínače na prednej (2) a zadnej rukoväti (1) (zadný spínač je uvoľnený stlačením tlačidla na blokovanie zapnutia „A“; obrázok č. 3).

  Upozornenie a pokyn: Tieto akumulátorové nožnice na strihanie živých plotov sú vybavené dvojručným bezpečnostným spínaním. Prístroj je možné uviesť do prevádzky iba vtedy, keď sú stlačené obe tlačidlá.
- Na vypnutie prístroja obe tlačidlá opäť uvoľnite. Nožnice na strihanie živých plotov sa vypnú už pri uvoľnení ktoréhokoľvek z dotknutých dvoch spínačov.
- Pozor na rezné / žacie nože, ktoré po vypnutí dobiehajú.

Výstraha: Nožnice na živý plot sa nikdy nepokúšajte používať, ak sú diely poškodené alebo chýbajú. Diely najskôr nechajte vymeniť alebo opraviť. V opačnom prípade môže dôjsť k ťažkým poraneniam.

Nastavenie rukoväte (obr. 5)

Nožnice sú vybavené pre uľahčenie práce otočnou zadnou rukoväťou, ktorú je možné nastaviť do 3 rôznych polôh vpravo 90°, vľavo 90° a základná poloha 0°. Účel tohto zariadenia spočíva v tom, že obzvlášť pri strihaní v zvislom smere je možné držať nožnice v ergonomicky výhodnej polohe, čím sa zabráni predčasnej únave používateľa.

Pre nastavenie rukoväte do inej polohy postupujte nasledovne:

Uvoľnite spínač (1). Stlačte blokovacie tlačidlo (7). Predná rukoväť sa tým uvoľní a môžete ju otočiť do požadovanej polohy. V požadovanej koncovej polohe sa tlačidlo zablokuje, čím zaistí rukoväť proti neúmyselnému otáčaniu.

Dbajte na to, aby sa poistka (7) stlačila len ak nie je stlačený spínač (1). Uistite sa, že po nastavení otočnej rukoväte poistka opäť zapadla. Až potom môže byť spínač opäť stlačený.

Držanie plotových nožníc počas používania (obr.8)

S týmto elektrickým náradím môžete rýchlo a pohodlne strihať kry a živé ploty.

Dôležité tipy k strihaniu živého plota

- Vždy dbajte na pevný postoj a nožnice na živý plot držte obomi rukami. Dvojitý rebrík sa musí postaviť bezpečne a na pevný podklad a pri prácach vo vyšších výškach sa dodatočne musí pre istotu uviazať na hrubšiu vetvu.
- Zabráňte prístupu osôb alebo zvierat do pracovnej oblasti.

Ochrana noža

- Pred použitím odstráňte ochranu noža.
- Po použití, počas prepravy a na skladovanie nožníc na živý plot vždy nasuňte ochranu noža.

1) Strihanie živých plotov

- Mladé výhonky sa strihajú najlepšie pohybmi ako s kosou.
- Staré, silnejšie živé ploty sa strihajú najlepšie pohybmi ako s pílou.
- Vetvy, ktoré sú príliš hrubé pre nože nožníc, by mali byť vopred odrezané pílou.
- Strany živého plota by mali byť strihané omladzovacím spôsobom smerom nahor.

2) Na dosiahnutie rovnakej výšky

- Napnite šnúru v žiadanej výške.
- Strihajte rovno nad touto líniou.

Pozor: Dbajte na pevnú pozíciu, aby ste zabránili pošmyknutiu a prípadnému zraneniu. Nože držte vždy smerom od tela.

Údržba (obr.9 + 10)

Pred všetkými prácami na zariadení vždy z prístroja vyberte akumulátor!

Dôležité: Po každom nárocnejšom použití nožníc na živé ploty je nutné vycistit a naolejovat nože. Tým sa rozhodujúcim spôsobom ovplyvnuje životnost prístroja. Poškodené rezacie zariadenia musia byt okamžite odborne vymenené. Nôž očistite suchou textíliou, pri silnom znečistení kefou. **Opatrne: nebezpečenstvo poranenia!** Na naolejovanie nožov používajte pokial možno ekologické mazivá. (obr.6)

1) Brúsenie nožov

Nože nepotrebujú viac menej žiadnu údržbu a pri zodpo-vedajúcom použití nemusia byť dobrusované. Kvôli vyvarovaniu sa zraneniu, i pri nebežiacom noži, je zakryté ostrie noža neostrým hrebeňom (zob. 7). Tým sa nôž nedá užívateľom nabrúsiť bez toho, aby sa napred prístroj neotvoril, čím sa zasiahne i do jeho bezpečnostnej konfigurácie.
Nabrúsenie nožov by sa preto malo nechať previesť iba v odbornej dielni.

2) Výmena nožov

Iba odborné nasadenie nožov zarucí bezchybnú prevádzku a funkciu vyššie uvedeného bezpecnostného nastavenia nožov. Výmenu nožov preto smie vykonat iba odborný servis.

3) Bezpecnostná nožová lišta (obr.10)

Rezací nôž, odsadený od hrebena noža, znižuje nebezpecenstvo zranenia v dôsledku neúmyselného dotyku tela. Ako náhle je stroj vypnutý, ostrý nôž sa zastaví.

Skladovanie nožníc na živé ploty po použití

Záhradné nožnice musíte uchovávať tak, aby sa na rezných nožoch nemohol nikto poraniť! Na nôž vždy nasuňte dodané ochranné puzdro!

Dôležité: Nože by sa mali čistiť po každom použití (viď aj Kapitola Údržba). Tým sa podstatne zvyšuje životnosť stroja. Naolejovanie nožov by sa malo podľa možnosti urobiť mazacím prostriedkom, ktorý zodpovedá ochrane životného prostredia, napr. Service-spray. Potom na nože nasuňte ochranné púzdra.

Servisná služba

Opravy elektrického náradia smú vykonávat iba odborní opravári. Prosím, popíšte pri zaslaní do opravy zistené závady.

Náhradné diely

Ak potrebujete príslušenstvo alebo náhradné diely, obráťte sa na náš servis.
Nepoužívajte na prácu s týmto zariadením žiadne prídavné časti, okrem tých, ktoré odporúča naša firma. V opačnom prípade môže obsluhujúca osoba alebo nezúčastnená osoba nachádzajúca sa v blízkosti utrpieť zranenie alebo zariadenie sa môže poškodiť.

Pri objednávaní náhradných dielov uvádzajte nasledujúce údaje:

- typ prístroja,
- výrobné číslo prístroja.

Upozornenia k ochrane životného prostredia/ likvidácii

Ak prístroj doslúžil, odovzdajte ho odbornú likvidáciu. Rozstrihnite sieťový kábel, aby ste zabránili zneužitiu. Prístroj nelikvidujte spolu s domovým odpadom. V záujme ochrany životného prostredia ho odovzdajte v zbernom stredisku pre elektrické prístroje. Informácie o adrese a otváracích hodinách vám podá kompetentné vedenie obce. V určených zberných strediskách odovzdajte aj obalové materiály a opotrebované časti príslušenstva.

Platí iba pre krajiny EÚ
Elektrické nástroje nehádžte do domového odpadu!
Chybné alebo opotrebované akumulátory musia byť odborne recyklované podľa aktuálnej smernice o likvidácii akumulátorov a batérií.

V súlade s európskou smernicou 2012/19/ES o odpade z elektrických a elektronických zariadení musia byť použité elektrické prístroje zbierané samostatne a odovzdané na ekologickú recykláciu.

Alternatíva recyklácie voči požiadavke spätného zaslania:
Vlastník elektrického prístroja je alternatívne k spätnému zaslaniu zaviazaný spolupracovať pri odbornom zhodnotení v prípade zrieknutia sa vlastníctva. Starý prístroj je možné vrátiť do príslušného strediska, kde sa vykoná likvidácia v zmysle národného zákona o recyklácii a zákona o odpade. Netýka sa to častí príslušenstva starých prístrojov a pomocných prostriedkov bez elektrických súčiastok.

Turinys	**Puslapis**
Įvadas į naudojimo instrukciją	2
Techniniai duomenys	2
Paskirtis	3
Ant įrankio naudojamų įspėjamųjų ženklų paaiškinimas	3
Saugos nurodymai	4
1) Darbo vieta	
2) Elektros sauga	
3) Asmens sauga	
4) Elektrinio įrankio naudojimas ir tvarkymas	
5) Tinkamas akumuliatorinių įrankių tvarkymas ir naudojimas	
6) Techninė priežiūra	
7) Su krūmapjove susiję saugos nurodymai	
- Papildomi su krūmapjove susiję saugos nurodymai	
- Akumuliatorių baterija	
Akumuliatorių baterijos įdėjimas/išėmimas	7
Rankos apsaugos tvirtinimas	7
Krūmapjovės įjungimas/išjungimas	7
Pasukimo rankenos reguliavimas	7
Krūmapjovės laikymas naudojimo metu	7
1) Gyvatvorių kirpimas	
2) Kad išlaikytumėte vienodą aukštį	
Techninė priežiūra	7
1) Peilių galandimas	
2) Peilių keitimas	
3) Ašmenų apsauga	
Krūmapjovės saugojimas po naudojimo	8
Remonto darbai	8
Atsarginių dalių užsakymas	8
Atliekų šalinimas ir aplinkosauga	8
Garantija	8
EC atitikties deklaracija	8
Techninis aptarnavimas	

Naudojimo instrukcijos originalo kalba vertimas

Įvadas į naudojimo instrukciją

Gerb. Kliente,

ši naudojimo instrukcija yra skirta palengvinti jūsų susipažinimą su įrankiu ir jo naudojimu, laikantis taisyklių. Naudojimo instrukcijoje pateikiama svarbi informacija apie tai, kaip saugiai, teisingai ir taupiai naudoti įrankį. Atsižvelgiant į šią informaciją, užtikrinsite patikimesnį įrankio veikimą ir ilgesnį eksploatavimo laiką. Įrankio naudojimo metu ši naudojimo instrukcija visada turi būti šalia.

Ją turi perskaityti kiekvienas asmuo, kuris atlieka bet kokius su įrankiu susijusius darbus: eksploatavimas, techninė priežiūra ar gabenimas.

Būtina laikytis ne tik šioje naudojimo instrukcijoje aprašytų ir eksploatavimo šalyje bei vietoje galiojančių nelaimingų atsitikimų prevencijos taisyklių, bet ir visuotinai pripažintų saugaus ir tinkamo darbo taisyklių bei atitinkamų profesionalų asociacijų priimtų nelaimingų atsitikimų prevencijos taisyklių.

Techniniai duomenys

Akumuliatorinė krūmapjovė	**IAHS 40-5425**
Vardinė įtampa	40 V DC
Pjovimo skersmuo	18 mm
Pjovimo ilgis	540 mm
Sukimosi greitis, n_0	1425 min^{-1}
Akumuliatorių baterijos tipas*	R3-360-AH-U-02, R3-360-AH-U-01, D01101103
Įtampa / akumuliatorių baterijos talpa / energija	Ličio-jonų 40 V / 2,5 Ah / 100 Wh
Įkroviklis*	Greito įkrovimo įkroviklis R3-360-3A-02 Standartinis įkroviklis R3-360-1A-02
Veikimo laikas	maks. 80 min.
Svoris	3,0 kg
Garso galios lygis L_{wA} (EN 60745-2-15)	96 dB(A) K 3,0 dB
Garso slėgio lygis L_{pA} (EN 60745-2-15)	86 dB(A) K 3,0 dB
Vibracija (EN 60745-2-15)	< 2,5 m/s² K 1,5 m/s²

* komplekte nėra

Gali būti techninių pakeitimų.

- Nurodyta skleidžiamos vibracijos vertė išmatuota pagal standartinius bandymų metodus ir gali būti palyginta su kitais naudojamais elektriniais įrankiais.
- Nurodyta skleidžiamos vibracijos vertė gali būti reikalinga, siekiant įvertinti reikalingų pertraukų kiekį.
- Atsižvelgiant į elektrinio įrankio naudojimo būdą, faktinė skleidžiamos vibracijos vertė elektrinio įrankio naudojimo metu gali skirtis nuo nurodytos skleidžiamos vibracijos vertės.
- Pastaba. Darydami pertraukas išvengsite kraujagyslių pulsacijos.
- Stenkitės kiek manoma sumažinti vibracijų keliamą stresą. Pavyzdžiui, vibracijos stresą slopinanti priemonė yra pirštinių dėvėjimas darbų metu ir darbo laiko ribojimas. Visų eksploatavimo ciklo etapų metu, būtina į tai atsižvelgti (pvz., laikas, kai įrankis yra išjungtas, ir laikas, kai įrankis yra įjungtas, tačiau nėra naudojamas).
- Rankas ir kojas visada saugokite nuo pjovimo įrankių, visų pirma tada, kai įjungiate įrankį!
- Rankų dilgčiojimas arba sustingimas yra ilgalaikio vibracijos poveikio požymis. Ribokite darbo laiką, darykite pakankamai ilgas pertraukas, pasidalinkite darbais su kitais asmenimis arba dėvėkite antivibracines pirštines, jeigu naudojate įrankį ilgą laiką.
- Tam tikro šio įrankio skleidžiamo triukšmo negalima išvengti. Tokius darbus vykdykite tokiu paros metu, kuris yra leistinas tokiems darbams pagal įstatymus. Jeigu taikoma, laikykitės poilsio laiko reikalavimų ir iki minimumo sutrumpinkite darbo laiką. Jūs ir kiti darbo vietoje esantys asmenys turi dėvėti apsaugines ausines.

Duomenys apie triukšmo emisiją pagal Vokietijos Prietaisų ir Produktų Saugos aktą (ProdSG) ir EB mašinų direktyvą: darbo vietoje garso slėgio lygis gali viršyti 80 dB (A). Šiuo atveju operatoriui būtinos apsaugos nuo triukšmo (pvz. klausos apsaugos) priemonės.

Dėmesio. Apsauga nuo triukšmo! Naudodami įrankį, laikykitės vietos teisės aktų reikalavimų

Paskirtis

Krūmapjovė yra skirta tik krūmokšnių, krūmų, dekoratyvinių augalų ir gyvatvorių karpymui. Ji yra skirta pjauti šakas, kurių skersmuo yra ne didesnis nei 18 mm. Krūmapjovė nėra skirta komerciniam naudojimui. Krūmapjovės naudotojas privalo užtikrinti, kad būtų naudojama šioje naudojimo instrukcijoje ir lipduke ant įrankio nurodyta apsaugos įranga. Prieš naudojant krūmapjovę ir jos naudojimo metu būtina tikrinti jos elektrines ir mechanines dalis, ar nėra pažeidimų. Pastebėję bet kokių pažeidimų, nebenaudokite įrankio ir kreipkitės į specializuotas remonto dirbtuves.

Netinkamas naudojimas

Bet koks skyriuje „Paskirtis“ nenurodytas naudojimas yra laikomas netinkamu naudojimu.
Krūmapjovės naudotojas prisiima visą atsakomybę už žalą turtui arba asmenų sužalojimą, kurie atsirado dėl netinkamo krūmapjovės naudojimo.
Gamintojo įsipareigojimas dėl garantijos suteikimo anuliuojamas, jeigu krūmapjovė naudojama su neoriginaliomis dalimis.

Likutinė rizika

Likutinė rizika išlieka net ir tuo atveju, kai krūmapjovė yra naudojama tinkamai. Krūmapjovė gali kelti šiuos pavojus:

- Prisilietimas prie neapsaugotų ašmenų (į kuriuos galima susižeisti)
- Bandymas pasiekti arba staiga sugriebti krūmapjovę, kai ji veikia (galima susižeisti)
- Nenumatytas, staigus pjaunamos medžiagos judėjimas (galima susižeisti)
- Pažeisto pjovimo danties išmetimas ar išsviedimas
- Nupjautos medžiagos išmetimas ar išsviedimas
- Sutrikusi klausa, jeigu nenaudojama tinkama ausų apsauga
- Nupjautos medžiagos įkvėpimas

Ant įrankio naudojamų įspėjamųjų ženklų paaiškinimas

1

2

3

4

5

6

7

8

9

1 Naudokite akių ir ausų apsaugos priemones!
2 Atsargiai!
3 Perskaitykite naudojimo instrukciją!
4 Elektrinį įrankį saugokite nuo lietaus.
5 Dėmesio: aplinkos apsauga! Šis įrankis neturi būti šalinamas kartu su įprastomis buitinėmis atliekomis.
6 Patvirtintas garso galios lygis LWA 96 dB(A).
7 Atitinka galiojančius saugos standartus.
8 Dėvėkite nuo dulkių apsaugančią kaukę.
9 Prieš atlikdami tikrinimo, techninės priežiūros, valymo ir reguliavimo darbus, visada išimkite akumuliatorių bateriją!

Saugos nurodymai

Dėmesio! Perskaitykite visą su sauga susijusią informaciją ir saugos nurodymus! Nesilaikant saugos informacijos ir nurodymų, kyla elektros smūgio, nudegimų ir/arba sunkių sužalojimų rizika. Šioje instrukcijoje vartojamas terminas „elektrinis įrankis“ reiškia ir elektrinius įrankius (su laidu į kištukinį lizdą) ir akumuliatorinius įrankius (be laido į kištukinį lizdą).

KRUOPŠČIAI LAIKYKITĖS ŠIŲ NURODYMŲ

1) Darbo vieta

a) **Užtikrinkite, kad darbo zona būtų švari, tvarkinga ir gerai apšviesta.** *Dėl netvarkos ir prastai apšviestos darbo vietos gali įvykti nelaimingas atsitikimas.*

b) **Nenaudokite elektrinio įrankio potencialiai sprogioje aplinkoje, kurioje yra degių skysčių, dujų arba dulkių.** *Elektriniai įrankiai sukelia kibirkštis, kurios gali uždegti dulkes arba garus.*

c) **Naudodami elektrinį įrankį, užtikrinkite, kad vaikai ir kiti asmenys būtų atokiau darbo zonos.** *Dėl dėmesio atitraukimo, operatorius gali nesuvaldyti įrankio.*

2) Elektros sauga

a) **Elektrinio įrankio kištukas turi būti prijungtas prie elektros lizdo. Kištuko negalima modifikuoti. Nenaudokite adapterių su įrankiais, turinčiais apsauginį įžeminimą.** *Nemodifikuoti kištukai ir elektros lizdai sumažina elektros smūgio riziką.*

b) **Venkite fizinio kontakto su įžemintais paviršiais, tokiais kaip vamzdžiai, šildytuvai, orkaitės ir šaldytuvai.** *Jeigu kūnas yra įžemintas, kyla didesnė elektros smūgio rizika.*

c) **Saugokite įrankį nuo lietaus ir drėgmės.** *Į elektrinį įrankį patekus vandens, kyla elektros smūgio rizika.*

3) Asmens sauga

a) **Visada ką nors darydami su elektriniu įrankiu būkite atidūs ir atsargūs. Nenaudokite įrankio, jeigu esate pavargę arba apsvaigę nuo vaistų, narkotinių medžiagų ar alkoholio.** *Naudojant elektrinį įrankį, net ir trumpalaikis neatidumas gali lemti sunkų sužalojimą.*

b) **Dėvėkite tinkamas asmens apsaugos priemones ir akių apsaugą (apsauginius akinius).** *Dėvint asmens apsaugos priemones, pvz., kaukę nuo dulkių, neslystančius batus, šalmą ar ausines (atsižvelgiant į naudojamo įrankio tipą ir paskirtį) sumažinama susižalojimo rizika.*

c) **Užtikrinkite, kad įrankis nesuveiktų atsitiktinai. Įjungdami kištuką į elektros lizdą arba prijungdami akumuliatorių ir bet kada, kai paimate įrankį arba jį nešate, įsitikinkite, kad įrankis yra išjungtas.** *Jeigu nešate įrankį, laikydami pirštą prie įjungimo/išjungimo mygtuko, arba prijungiate įrankį prie elektros lizdo, kai įrankio jungiklis yra padėtyje „ON“, gali įvykti nelaimingas atsitikimas.*

d) **Prieš įjungdami įrankį, patraukite reguliavimo įrankius, veržliarakčius ir pan.** *Veržliaraktis ar bet koks kitas įrankis, kuris yra elektrinio įrankio viduje arba ant besisukančių dalių, gali sužaloti.*

e) **Nepervertinkite savo galimybių. Užtikrinkite, kad stovite ant tvirto ir stabilaus paviršiaus; visada išlaikykite pusiausvyrą.** *Netikėtose situacijose galėsite lengviau suvaldyti elektrinį įrankį.*

f) **Dėvėkite tinkamus drabužius. Nedėvėkite laisvų drabužių ar papuošalų. Saugokite plaukus, rūbus ir pirštines atokiau nuo visų judančių dalių.** *Judančios dalys gali įtraukti laisvus rūbus, papuošalus ar ilgus plaukus.*

g) **Jeigu yra numatyta dulkių ištraukimo/surinkimo įranga, užtikrinkite, kad ji būtų tinkamai prijungta ir naudojama.** *Naudojant dulkių ištraukimo įrangą, sumažinama dulkių keliama rizika.*

4) Elektrinio įrankio naudojimas ir tvarkymas

a) **Nenaudokite įrankio ilgą laiką be pertraukų. Visada naudokite tik tą įrankį, kuris yra skirtas konkrečiam darbui atlikti.** *Naudojant elektrinį įrankį pagal nustatytas eksploatacines savybes, užtikrinamas darbo efektyvumas ir saugumas.*

b) **Nenaudokite elektrinio įrankio, jeigu sugedo jo jungiklis.** *Elektrinis įrankis, kurio negalima įjungti/išjungti, yra pavojingas ir turi būti suremontuotas.*

c) **Prieš reguliuodami įrankį, keisdami priedus arba padėdami įrankį į šalį, ištraukite kištuką iš lizdo ir/arba išimkite akumuliatorių bateriją.** *Tokia atsargumo priemonė leidžia užtikrinti, kad įrankis nebus įjungtas atsitiktinai.*

d) **Nenaudojamus elektrinius įrankius saugokite atokiau nuo vaikų. Neleiskite kitiems asmenims naudoti elektrinio įrankio, jeigu jie nėra susipažinę su įrankiu arba šia naudojimo instrukcija.** *Elektriniai įrankiai kelia pavojų, jeigu juos naudoja nepatyrę asmenys.*

e) **Kruopščiai atlikite elektrinio įrankio techninę priežiūrą. Patikrinkite, ar judančios dalys veikia tinkamai ir nėra užstrigusios/užsikirtusios; ar dalys nėra sulūžusios arba kitaip pažeistos, kas gali paveikti elektrinio įrankio veikimą. Prieš naudojant įrankį, reikia pakeisti sugedusias dalis.** *Nemaža dalis nelaimingų atsitikimų nutinka dėl prastos elektrinio įrankio techninės priežiūros.*

f) **Užtikrinkite, kad pjovimo įrankiai būtų aštrūs ir švarūs.** *Kruopščiai prižiūrėti ir pagaląsti įrankiai užstringa rečiau ir juos lengviau nukreipti.*

g) **Elektrinius įrankius, priedus, papildomus įrankius ir t.t. naudokite laikydamiesi šių nurodymų ir tokiu būdu, koks yra aprašytas atitinkamo įrankio naudojimo instrukcijoje. Būtina atsižvelgti ir į darbo sąlygas bei darbo, kurį reikia atlikti, pobūdį.** *Naudojant elektrinius įrankius ne pagal konkrečiam įrankiui numatytą paskirtį, gali kilti pavojingų situacijų.*

5) Tinkamas akumuliatorinių įrankių tvarkymas ir naudojimas

a) **Prieš įdėdami akumuliatorių bateriją, užtikrinkite, kad įrankis yra išjungtas.** *Įdedant akumuliatorių bateriją į įjungtą įrankį, gali įvykti nelaimingas atsitikimas!*

b) **Norėdami įkrauti akumuliatorių bateriją, naudokite tik gamintojo nurodytus įkroviklius.** *Įkrovikliai būna specialiai sukurti konkretaus tipo akumuliatorių baterijoms; naudojant juos su kito tipo akumuliatorių baterijomis, gali kilti gaisras!*

c) **Naudokite tik tas akumuliatorių baterijas, kurios yra skirtos konkrečiam elektriniam įrankiui.** *Naudojant kito tipo akumuliatorių baterijas, kyla susižalojimo ir gaisro rizika!*

d) **Nenaudojamas akumuliatorių baterijas saugokite atokiau nuo sąvaržėlių, monetų, raktų, vinių, varžtų ar kitų smulkių metalinių daiktų, kurie gali sujungti kontaktus.** *Trumpas akumuliatorių baterijos kontaktų jungimas gali sukelti nudegimą arba gaisrą!*

e) **Netinkamai naudojant, iš akumuliatorių baterijos gali ištekėti skystis. Venkite bet kokio sąlyčio su akumuliatorių baterijos skysčiu. Prisilietus, nedelsiant nusiplaukite vandeniu. Jeigu akumuliatorių baterijos skysčio pateko į akis, kreipkitės medicininės pagalbos.** *Akumuliatorių baterijos skystis gali dirginti odą arba nudeginti!*

6) Techninė priežiūra

a) **Techninės priežiūros ir remonto darbus turi atlikti kvalifikuotas technikos specialistas; remonto metu turi būti naudojamos tik originalios atsarginės dalys.** *Tokiu būdu užtikrinama, kad elektrinis įrankis veiks saugiai.*

7) Su krūmapjove susiję saugos nurodymai:

- **Visas kūno dalis saugokite atokiau nuo ašmenų. Nebandykite pašalinti nupjautos, ašmenyse įstrigusios medžiagos, kai įrankis veikia. Nebandykite laikyti pjaunamos medžiagos rankomis. Nupjautą ir ašmenyse įstrigusią medžiagą ištraukite, kai įrankis yra išjungtas.** *Atliekant darbus su krūmapjovėmis, net ir trumpam atitraukus dėmesį, kyla sunkaus sužalojimo rizika.*
- **Išjungtą krūmapjovę neškite tik tada, kai ašmenys yra nustoję suktis. Gabenimo arba saugojimo metu visada ant krūmapjovės uždėkite apsauginį gaubtą.** *Atsargiai elgiantis su įrankiu sumažinama rizika susižaloti į ašmenis.*
- **Naudojimo metu įrankį laikykite tvirtai už izoliuotų paviršių, visų pirma tokiose vietose, kur gali būti elektros kabelių.** *Atsitiktinai ašmenimis prisilietus prie elektros kabelio, kuriuo teka srovė, ji gali persiduoti į metalines įrankio dalis ir sukelti elektros smūgį.*

Papildomi su krūmapjove susiję saugos nurodymai

- Prieš pradėdami pjauti patikrinkite, ar gyvatvorėje nėra pasislėpusių objektų, tokių kaip vielinė tvora.
- Tinkamai laikykite krūmapjovę, pvz., jeigu yra dvi rankenos, laikykite įrankį dviem rankomis.
- Krūmapjovė yra skirta gyvatvorių ir krūmų kirpimui. Ji nėra skirta komerciniam naudojimui.
- Ilgą laiką naudojant įrankį be pertraukos, metalinės dalys ir priedai gali įkaisti.
- Saugokite įrankį nuo lietaus ir drėgmės.
- Naudojimo metu krūmapjovė įkais. Tai yra įprasta ir nereiškia, kad įrankis sugedo.
- Pasiruoškite darbui. Visada užtikrinkite, kad krūmapjovė yra tinkamai surinkta ir paruošta naudojimui, kaip nurodyta šioje naudojimo instrukcijoje.
- Įjunkite krūmapjovę. Niekada neįjunkite krūmapjovės, jeigu nėra uždėta rankos apsauga.

- Užtikrinkite, kad rankenos ir rankų apsauga būtų savo vietose. Krūmapjovės negalima naudoti, jeigu bent vienos iš dalių nėra arba yra modifikuota.
- Krūmapjovę naudokite tik dienos metu arba jeigu darbo vieta yra tinkamai apšviesta.
- Ašmenys neturi būti arti žmonių arba gyvūnų arba nukreipti į juos.
- Saugokite rankas nuo besisukančių ašmenų.
- Dėmesio. Išjungus įrankį, ašmenys dar kelias sekundes nenustos suktis.
- Prieš pradėdami darbą, nupjaukite storas šakas.
- Dirbdami nebėkite.
- Užtikrinkite, kad stovite stabiliai ant tvirto pagrindo, ypač tada, kai dirbate ant šlaito arba kopėčių.
- Kai dirbate ant šlaito, darbą vykdykite kampu, o ne į viršų arba apačią.
- Niekada nebandykite nupjauti šakų, kurios yra per storos.
- Krūmapjovės negalima naudoti, kai lyja arba esant drėgnoms oro sąlygoms.
- Reguliariai tikrinkite ašmenis ir, jeigu reikia, pakeiskite.
- Saugokite krūmapjovę uždaroje patalpoje taip, kad jos nepasiektų vaikai.
- Neleiskite vaikams naudoti krūmapjovės.
- Naudodami krūmapjovę, visada dėvėkite tvirtas gumines darbo pirštines.
- Niekada nenaudokite krūmapjovės, esant prastoms oro sąlygoms, visų pirma griaudėjant.
- Šis įrankis nėra skirtas naudoti asmenims (įskaitant vaikus) su sutrikusiais fiziniais, jutiminiais ar protiniais gebėjimais arba asmenims, neturintiems patirties ir/arba pakankamai žinių, išskyrus tuos atvejus, kai juos prižiūri arba naudotis įrankiu moko už jų saugumą atsakingi asmenys. Vaikai turi būti prižiūrimi taip, kad nežaistų su įrankiu.

Akumuliatorių baterija (komplekte nėra)

1. Išimkite akumuliatorių bateriją iš įkroviklio, vos tik ji bus įkrauta.
2. Įkrautą akumuliatorių bateriją išimkite iš įkroviklio, kai jis nėra naudojamas.
3. Niekada nebandykite įkrauti sugedusios akumuliatorių baterijos.
4. Niekada nebandykite įkrauti neįkraunamų akumuliatorių baterijų.
5. Dėl netinkamo ličio jonų ir ličio polimerų celių bei įkraunamų akumuliatorių baterijų naudojimo, celės arba baterija gali perkaisti, sprogti arba užsidegti. Tai gali būti sunkaus sužalojimo priežastimi.
6. Visada užtikrinkite, kad akumuliatorių bateriją įstatote teisingai pagal poliškumą.
7. Niekada nesujunkite teigiamo ir neigiamo akumuliatorių baterijos polių (pvz., laidu), nes įvyks trumpasis jungimas.
8. Niekada neneškite arba nesaugokite akumuliatorių baterijos šalia grandinėlių, segtukų ar kitų metalinių objektų.
9. Niekada nepragręžkite skylių, netrankykite arba nelipkite ant akumuliatorių baterijos. Saugokite akumuliatorių bateriją nuo bet kokių mechaninių pažeidimų.
10. Tiesioginis akumuliatorių baterijos litavimas yra draudžiamas.
11. Saugokite akumuliatorių bateriją nuo vandens, sūraus vandens ir drėgmės.
12. Niekada neardykite arba nebandykite jokiais būdais modifikuoti akumuliatorių baterijos. Akumuliatorių baterijoje yra sumontuota daug saugos įtaisų. Pažeidus bet kurį iš saugos įtaisų, baterija gali perkaisti, sprogti arba užsidegti. Akumuliatorių baterijos saugos grandinės negalima naudoti kaip grandinės pertraukiklio.
13. Saugokite akumuliatorių bateriją nuo atviros liepsnos, orkaičių ar kitų šilumos šaltinių. Saugokite akumuliatorių bateriją nuo tiesioginių saulės spindulių; nepalikite arba nenaudokite jos automobilyje saulėtą dieną. Aukšta temperatūra gali pažeisti akumuliatorių baterijos saugos grandinę ir ji gali perkaisti, sprogti arba užsidegti. Naudojant akumuliatorių bateriją tokiomis sąlygomis, gali būti paveiktos jos eksploatacinės savybės, gali sutrumpėti jos eksploatavimo trukmė.
14. Niekada nedėkite akumuliatorių baterijos į mikrobangų krosnelę, aukšto slėgio konteinerį arba ant indukcinės viryklės.
15. Jeigu akumuliatorių baterijos nenaudosite ilgą laiką, ją būtina įkrauti iki maždaug 30-50% įkrovos ir saugoti kambario temperatūros sąlygomis (19-25°C). Jeigu akumuliatorių baterijos nenaudojate ilgą laiką, ją būtina įkrauti bent kartą per metus, kad ji visiškai neišsikrautų.
16. Leistina akumuliatorių baterijos įkrovimo temperatūra yra nuo 0° iki 40°C, o iškrovimo – nuo 0° iki 60°C.
17. Įkrovimo metu akumuliatorių baterija ir įkroviklis įkais. Tai yra normalu ir nereškia gedimo.
18. Jeigu per numatytą įkrovimo laiką akumuliatorių baterijos įkrauti nepavyksta, įkrovimą reikia nutraukti. To nepadarius, akumuliatorių baterija gali perkaisti, sprogti arba užsidegti. Akumuliatorių baterija turi būti įkraunama, esant 0-40°C temperatūrai. Esant kitai temperatūrai, akumuliatorių baterija gali būti sugadinta arba eksploatacijos laikas sutrumpėti.
19. Nebenaudojamos akumuliatorių baterijos turi būti užsandarintos, ant jos kontaktų naudojant izoliaciją ar pan.
20. Niekada nebandykite sudeginti akumuliatorių baterijos arba išmesti kartu su buitinėmis atliekomis. Nebenaudojamas akumuliatorių baterijas pristatykite į specialių atliekų surinkimo arba perdirbimo punktą.
21. Nedelsiant nustokite naudoti akumuliatorių bateriją, jeigu įkrovimo/iškrovimo metu užuodėte neįprastų kvapų, ji perkaito, pakito spalva, pastebėjote deformacijos ar kitų neįprastų reiškinių.
22. Jeigu akumuliatorių baterijos skysčio pateko į akis, niekada netrinkite akių, o skalaukite dideliu kiekiu vandens ir nedelsiant kreipkitės į gydytoją. Nesikreipę į gydytoją, galite stipriai sužaloti akis.
23. Prieš pirmą kartą naudojant akumuliatorių bateriją, ją būtina įkrauti. Maks. talpą ji pasieks tik po kelių įkrovimo ir iškrovimo ciklų.
24. Akumuliatorių baterijos įkrovimui naudokite tik tuos įkroviklius, kuriems buvo taikoma atskira patikra ir buvo išduotas sertifikatas, kad ji atitinka EN 60335-2-29 reikalavimus. Prieš pradėdami įkrovimą, visada perskaitykite naudojimo instrukciją, kad išvengtumėte elektros smūgio ir susižalojimo/gaisro rizikos.

PASTABA. Prieš naudojimą atidžiai perskaitykite naudojimo instrukciją!

Akumuliatorių baterijos įdėjimas/išėmimas (komplekte nėra) (4 ir 5 pav.)

- Paspauskite akumuliatorių baterijos fiksatorius, kad išimtumėte ją iš krūmapjovės.
- Įkrautą akumuliatorių bateriją galima įstatyti į krūmapjovę, lengvai ją paspaudžiant. Kai akumuliatorių baterija bus tinkamai įstatyta, išgirsite užsifiksavimo garsą.

Įspėjimas. Prieš atlikdami bet kokius reguliavimo darbus (uždėdami apsauginį skydą, reguliuodami galinę rankeną), visada išimkite akumuliatorių bateriją.

DĖMESIO! Niekada nenaudokite krūmapjovės, jeigu nėra uždėta rankos apsauga.

Rankos apsaugos tvirtinimas (2 ir 3 pav.)

Pastaba: rankos apsauga galėjo būtų pritvirtintas prie krūmapjovės gamykloje.

- Prieš tvirtindami rankos apsaugą, visada nuimkite ašmenų apsaugą.
- Įstatykite rankos apsaugą į laikiklį ir pritvirtinkite dviem varžtais (pridedami).

Krūmapjovės įjungimas/išjungimas (6 pav.)

Prieš įjungdami krūmapjovę, nuimkite ašmenų apsaugą.

- Įdėkite akumuliatorių bateriją.
- Prieš įjungdami krūmapjovę, atsistokite tvirtai.
- Krūmapjovę laikykite abiem rankomis už tam skirtų rankenų.
- Vienu metu paspauskite abu jungiklius ant priekinės (1) ir galinės (2) rankenos [galinės rankenos jungiklis bus atleistas, paspaudus įjungimo užrakto mygtuką (8)].

  Dėmesio: ši krūmapjovė turi dvigubą saugaus įjungimo funkciją. Krūmapjovę galima įjungti tik tada, kai paspausite abu jungiklius.
- Norėdami išjungti įrankį, jums tereikia atleisti jungiklius. Krūmapjovė išjungiama atleidus bet kurį iš jungiklių.
- Išjungę krūmapjovę, prieš žengdami toliau, įsitikinkite, kad peiliai yra nustoję suktis.

Įspėjimas. Niekada nebandykite naudoti krūmapjovės, jeigu yra sugedusių arba trūksta dalių.

Pasukimo rankenos reguliavimas (7 pav.)

Kad darbus atlikti būtų lengviau, krūmapjovė turi pasukamą galinę rankeną, kurią galima pasukti š 5 skirtingas padėtis: į dešinę (90°), kairę (90°) ir įprastą (0°). Šio mechanizmo tikslas yra leisti naudotojui kuo patogiau laikyti krūmapjovę, kai kerpama vertikaliai. Tokiu būdu naudotojas ne taip greitai pavargsta.

Norėdami pakeisti rankenos padėtį:

Atleiskite jungiklį (1). Paspauskite fiksatorių (8). Rankena yra neužfiksuota ir ją galima pasukti į norimą padėtį. Pasiekus galinę padėtį, fiksatorius grįžta į užfiksuotą padėtį ir neleidžia netyčia pakeisti rankenos padėties.

Atsižvelkite į tai, kad fiksatorių (8) galima paspausti tik tada, kai jungiklis (1) nėra aktyvintas (nuspaustas). Pakeitę rankenos padėtį, įsitikinkite, ar ji užsifiksavo. Tik tada vėl galima paspausti jungiklį.

Krūmapjovės laikymas naudojimo metu (8 pav.)

Naudodami šį įrankį, galėsite lengvai ir patogiai kirpti ir formuoti krūmus bei gyvatvores.

Svarbūs krūmapjovės naudojimo patarimai

- Užtikrinkite stabilią stovėseną ir tvirtai laikykite krūmapjovę dviem rankomis. Kopėčios turi būti saugiai pastatytos ant tvirtos žemės, o darbus vykdant aukštai, jos turi būti pritvirtintos prie storos šakos (papildoma atsargumo priemonė).
- Darbo zonoje neturi būti kitų asmenų ir gyvūnų.

Ašmenų apsauga

- Prieš naudodami krūmapjovę, visada nuimkite ašmenų apsaugą.
- Po naudojimo, transportavimo ir saugojimo metu ašmenų apsauga turi būti visada uždėta.

1) Gyvatvorių kirpimas

- Jaunus ūglius lengviausia nukirpti tokiais judesiais, kaip pjaunant su dalgiu.
- Senesnes ir kietesnes gyvatvores lengviausia nukirpti tokiais judesiais, kaip pjaunant pjūklu.
- Šakas, kurios yra per storos, reikia nupjauti su pjūklu.
- Gyvatvorės šonus geriausia kirpti judesiais į viršų.

2) Kad išlaikytumėte vienodą aukštį

- Reikiamame aukštyje pasižymėkite kirpimo liniją.
- Kirpkite tiesiai virš šios linijos.

Dirbdami su krūmapjove, stovėkite stabiliai ir saugiai, kad nepaslystumėte ir nesusižeistumėte. Visada ašmenis laikykite atokiau nuo savo kūno.

Techninė priežiūra (9 ir 10 pav.)

Prieš atlikdami bet kokius krūmapjovės techninės priežiūros darbus, visada ištraukite kištuką iš el. lizdo.

Svarbu. Ilgiau panaudoję įrankį, visada nuvalykite ašmenis ir juos sutepkite. Taip užtikrinsite ilgesnį įrankio eksploatavimo laiką. Pažeistus pjovimo dalis būtina nedelsiant tinkamai suremontuoti. Ašmenis nuvalykite sausa šluoste arba, jeigu jie yra labai nešvarūs, šepetėliu. **Dėmesio: susižalojimo rizika!** Ašmenis geriausia tepti, naudojant aplinkai nekenksmingą tepalą (9 pav.).

1) Peilių galandimas

Naudojant tinkamai, ašmenų galąsti ir jiems techninės priežiūros dažniausiai nereikia. Siekiant išvengti susižalojimo į ašmenis, juos reikia uždengti ašmenų apsauga. Ašmenų naudotojas negali pagaląsti, neišardęs įrangos ir saugos mechanizmo. Todėl, ašmenis pagaląsti turi tik specialistas.

2) Peilių keitimas

Tik tinkamai sumontavus ašmenis, galima užtikrinti, kad

įrenginys ir ašmenų saugos funkcija veiks tinkamai. Todėl ašmenis turi pakeisti tik specialistas.

3) Ašmenų apsauga (10 pav.)

Pjovimo ašmenys yra apsaugoti taip, kad sumažintų riziką susižaloti, atsitiktinai jais prisilietus prie kūno.

Krūmapjovės saugojimas po naudojimo

Krūmapjovė turi būti saugoma taip, kad kitiems asmenims nekiltų pavojus susižeisti į jos ašmenis!

Svarbi pastaba: po kiekvieno naudojimo ašmenis reikia nuvalyti (t. p. žr. skyrių „Techninė priežiūra“). Taip užtikrinsite ilgesnę įrankio eksploatavimo trukmę. Naudokite aplinkai nekenksmingą alyvą, pvz., mūsų siūlomą purškiklį. Tada ant ašmenų uždėkite ašmenų apsaugos gaubtą.

Remonto darbai

Elektrinių įrankių remonto darbus turi atlikti tik kvalifikuoti elektros įrangos specialistai.

Atsarginių dalių užsakymas

Prireikus priedų arba atsarginių dalių, kreipkitės į klientų aptarnavimo skyrių.

Atlikdami darbus su šiuo įrankiu, nenaudokite nerekomenduojamų atsarginių dalių. Naudojant nerekomenduojamas atsargines dalis, kyla sunkių sužalojimų asmenims ir įrankio sugadinimo rizika.

Atsarginių dalių užsakymo metu reikia nurodyti šią informaciją:

- Įrankio tipas
- Įrankio prekės kodas

Atliekų šalinimas ir aplinkosauga

Kai įrankis susidėvėjo, jį reikia tinkamai pašalinti. Norėdami išvengti netinkamo naudojimo, išjunkite maitinimo kabelį. Įrankio negalima šalinti kartu su buitinėmis atliekomis. Dėl aplinkosaugos priežasčių, pristatykite įrankį į elektrinių įrankių surinkimo punktą. Jūsų regione atsakingoji institucija gali suteikti informacijos apie tokio punkto adresą ir darbo laiką. Pakuotės medžiagas ir susidėvėjusius priedus taip pat pristatykite į atitinkamą surinkimo punktą.

Tik ES šalims
Elektrinių įrankių neišmeskite kartu su buitinėmis atliekomis!

Remiantis Europos Direktyvos 2012/19/EB dėl elektrinių ir elektroninių įrenginių atliekų ir ją įgyvendinančių nacionalinių teisės aktų nuostatomis, elektrinių įrankių atliekos turi būti surenkamos atskirai, siekiant jas panaudoti aplinkai nekenksmingu būdu.

Perdirbimas ir grąžinimas:
Vietoje to, kad grąžintų elektrinį įrankį, savininkas yra įsipareigojęs prisidėti prie tinkamo įrankio perdirbimo. Įrangos atliekas galima pristatyti į surinkimo punktą, kuriame jos bus pašalintos, laikantis nacionalinių atliekų perdirbimo ir šalinimo teisės aktų nuostatų. Tai nėra taikoma priedams ir papildomai įrangai, kurioje nėra elektrinių dalių.

SPIS TREŚCI

	Strona
Wprowadzenie do Instrukcji obsługi	2
Specyfikacja techniczna	2
Przeznaczenie	3
Wyjaśnienie ostrzeżeń na urządzeniu	3
Instrukcje dotyczące bezpieczeństwa	4
1) Obszar roboczy	
2) Bezpieczeństwo elektryczne	
3) Bezpieczeństwo personelu	
4) Ostrożne postępowanie z elektronarzędziami	
5) Odpowiednie postępowanie z elektronarzędziami akumulatorowymi i ich eksploatacja	
6) Serwis	
7) Instrukcje dotyczące bezpieczeństwa nożyc do żywopłotu	
- Dodatkowe instrukcje dotyczące bezpieczeństwa nożyc do żywopłotu	
- Akumulator	
Wkładanie/wyjmowanie akumulatora	7
Mocowanie osłony dłoni	7
Włączanie/wyłączanie nożyc do żywopłotu	7
Regulacja uchwytu obrotowego	7
Sposób trzymania nożyc do żywopłotu podczas eksploatacji	7
1) Przycinanie żywopłotów	
2) Aby uzyskać równą wysokość	
Konserwacja	8
1) Ostrzenie ostrzy	
2) Wymiana ostrzy	
3) Szyna ostrza	
Przechowywanie nożyc po zakończeniu użytkowania	8
Naprawa	8
Części zamienne	8
Utylizacja odpadów i ochrona środowiska	8
Gwarancja	9
Deklaracja zgodności	9
Serwis	

Szanowny Kliencie,

celem niniejszej Instrukcji obsługi jest ułatwienie Państwu zapoznania z urządzeniem i używania go zgodnie z przepisami. Instrukcja obsługi zawiera ważne informacje dotyczące sposobu bezpiecznego, poprawnego i ekonomicznego użytkowania urządzenia. Stosowanie się do tych informacji pomoże zwiększyć niezawodność i żywotność urządzenia. Instrukcję obsługi należy mieć zawsze pod ręką podczas użytkowania urządzenia.

Każda osoba mająca kontakt z urządzeniem w celu jego eksploatacji, serwisu lub transportu powinna zapoznać się z niniejszą Instrukcją i jej przestrzegać.

Oprócz niniejszej Instrukcji obsługi i zasad zapobiegania wypadkom obowiązujących w kraju i w miejscu eksploatacji należy przestrzegać ogólnie uznanych zasad bezpiecznej i prawidłowej pracy oraz zasad zapobiegania wypadkom właściwych stowarzyszeń branżowych.

Dane techniczne

Akumulatorowe nożyce do żywopłotu	**IAHS 40-5425**
Napięcie znamionowe	40 V DC
Grubość cięcia	18 mm
Długość cięcia	540 mm
Prędkość obrotowa n_0	1425 min^{-1}
Typ akumulatora*	R3-360-AH-U-02, R3-360-AH-U-01, D01101103
Napięcie / pojemność baterii / energia	Li-Ion 40 V / 2,5 Ah / 100 Wh
Ładowarka *	R3-360-3A-02 szybka ładowarka
	R3-360-1A-02 ładowarka standardowa
Czas pracy	maks. 80 min
Masa	3,0 kg
Poziom mocy akustycznej L_{WA} (EN 60745-2-15)	96 dB(A) K 3,0 dB
Poziom hałasu L_{pA} (EN 60745-2-15)	86 dB(A) K 3,0 dB
Drgania (EN 60745-2-15)	< 2,5 m/s² K 1,5 m/s²

* nie wchodzi w skład dostawy

Producent zastrzega sobie prawo do wprowadzania zmian technicznych.

- Podaną wartość emisji drgań zmierzono standaryzowanymi metodami i może być porównywalna dla innych elektronarzędzi.
- Podana wartość emisji drgań może być także niezbędna do oceny przerw w pracy.
- Podana wartość emisji drgań może się zmieniać podczas eksploatacji elektronarzędzia o określoną wartość, zależnie od sposobu jego eksploatacji.
- Uwaga: Podczas przerw użytkownik może odczuwać pulsowanie dłoni.
- Należy podjąć próbę minimalizacji obciążenia wynikającego z drgań. Na przykład w celu ograniczenia obciążenia wynikającego z drgań należy podczas eksploatacji urządzenia nosić rękawice i ograniczać czas pracy. W tym zakresie należy uwzględnić wszystkie etapy cyklu pracy (na przykład czas, gdy elektronarzędzie jest wyłączone i czas, gdy jest włączone, ale nie działa pod obciążeniem).
- Należy zawsze trzymać dłonie i stopy z daleka od narzędzi tnących, w szczególności podczas włączania silnika!
- Mrowienie lub zdrętwienie dłoni jest oznaką nadmiernej ekspozycji na drgania. Należy ograniczyć czas eksploatacji, robić wystarczająco długie przerwy, rozdzielić pracę na kilka osób lub nosić rękawice chroniące przed drganiami w przypadku użytkowania narzędzia przez dłuższy czas.
- Pewien poziom hałasu generowanego przez to urządzenie jest nieunikniony. Prace o wysokim poziomie hałasu należy wykonywać w czasie, gdy jest to dozwolone oraz w godzinach przewidzianych dla tego typu prac. W miarę możliwości należy przestrzegać godzin ciszy nocnej i ograniczyć czas pracy do bezwzględnego minimum. Zarówno operator, jak i inne osoby w miejscu użytkowania nożyc powinny nosić odpowiednią ochronę słuchu.

Informacje dotyczące emisji hałasu zgodnie z niemiecką Ustawą o bezpieczeństwie produktów (GPSG) oraz Dyrektywą maszynową WE: poziom hałasu w miejscu pracy może przekraczać 80 dB(A). W takich przypadkach operator wymaga ochrony słuchu (np. nauszników).

Uwaga: Ochrona przed hałasem! Podczas eksploatacji urządzenia należy przestrzegać miejscowych przepisów.

Przeznaczenie

Niniejsze nożyce są przeznaczone do przycinania krzewów, krzaków, roślin ozdobnych i żywopłotów. Służą do cięcia gałęzi o średnicy nieprzekraczającej 18 mm. Nożyce do żywopłotu nie są przeznaczone do użytku komercyjnego. Użytkownik nożyc do żywopłotu zobowiązany jest sprawdzić, czy podczas eksploatacji nożyc jest zamocowany sprzęt ochronny określony w instrukcji obsługi oraz na naklejce ostrzegawczej na nożycach. Przed rozpoczęciem i w trakcie eksploatacji nożyce do żywopłotu należy sprawdzić pod kątem uszkodzeń elektrycznych lub mechanicznych.
W przypadku stwierdzenia jakichkolwiek uszkodzeń należy przerwać pracę i skontaktować się z wyspecjalizowanym warsztatem.

Nieprawidłowe użytkowanie

Każde użytkowanie nieokreślone w rozdziale „Przeznaczenie“ stanowi użytkowanie nieprawidłowe.
Użytkownik nożyc do żywopłotu ponosi wyłączną odpowiedzialność za wszelkie szkody majątkowe lub uszkodzenia ciała wynikające z nieprawidłowej eksploatacji nożyc do żywopłotu.
Zobowiązanie producenta do uwzględniania gwarancji wygasa w przypadku eksploatacji nożyc do żywopłotu z częściami innymi niż oryginalne.

Zagrożenia resztkowe

Pomimo prawidłowego użytkowania nożyc do żywopłotu zawsze pozostaje ryzyko resztkowe. Konstrukcja nożyc do żywopłotu może powodować następujące zagrożenia:

- Może nastąpić kontakt z ostrzem pozbawionym ochrony (co może prowadzić do obrażeń ciętych)
- Włożenie dłoni nożyc do żywopłotu lub chwycenie ich podczas pracy (co może prowadzić do obrażeń ciętych)
- Nieoczekiwany, gwałtowny ruch ciętego materiału roślinnego (co może prowadzić do obrażeń ciętych)
- Wyrzucenie lub wystrzelenie uszkodzonych zębów tnących
- Wyrzucenie lub wystrzelenie ciętego materiału roślinnego
- Uszkodzenie słuchu przy braku stosowania podanej ochrony słuchu
- Wdychanie ciętych materiałów

Wyjaśnienie ostrzeżeń na urządzeniu

1

2

3

4

5

6

7

8

9

1 Należy stosować środki ochrony słuchu i wzroku!
2 Przestroga!
3 Zapoznać się z instrukcją użytkowania!
4 Niniejszego urządzenia elektrycznego nie należy narażać na działanie deszczu
5 Uwaga: Ochrona środowiska! Urządzenia nie wolno utylizować z odpadami ogólnymi/komunalnymi.
6 Gwarantowany poziom hałasu L_{WA} 96 dB(A)
7 Spełnia wszystkie obowiązujące normy dotyczące bezpieczeństwa
8 Należy nosić maskę przeciwpyłową
9 Przed każdym przeglądem, konserwacją, czyszczeniem i regulacją należy wyjąć akumulator!

Instrukcje dotyczące bezpieczeństwa

Uwaga! Należy zapoznać się z wszystkimi zawartymi tu instrukcjami. Brak przestrzegania poniższych instrukcji może prowadzić do porażenia prądem, oparzeń i/lub poważnych obrażeń ciała. Termin „elektronarzędzie“ stosowany w niniejszej instrukcji obejmuje zarówno narzędzia zasilane przewodowo (z sieci energetycznej), jak i akumulatorowo (bez podpięcia do sieci energetycznej).

NALEŻY PRZECHOWAĆ NINIEJSZE INSTRUKCJE W BEZPIECZNYM MIEJSCU.

1) Obszar roboczy

a) **W miejscu pracy powinien panować porządek i czystość.** *Nieuporządkowane, słabo oświetlone miejsca pracy mogą być przyczyną wypadków.*

b) **Narzędzia nie należy używać w środowiskach potencjalnie zagrożonych wybuchem, zawierających palne ciecze, gazy lub pyły.** *Elektronarzędzia generują iskry, mogące zapalić pyły lub opary.*

c) **Podczas eksploatacji elektronarzędzia nie dopuszczać dzieci ani innych osób w pobliże miejsca pracy.** *Rozproszenie uwagi może powodować utratę kontroli operatora nad narzędziem.*

2) Bezpieczeństwo elektryczne

a) **Wtyczka elektronarzędzia musi pasować do gniazda sieciowego. Wtyczki nie należy modyfikować. Do narzędzi z uziemieniem ochronnym nie używać adapterów/złączek.** *Niezmodyfikowane wtyczki i pasujące gniazda ograniczają ryzyko porażenia prądem.*

b) **Należy unikać fizycznego kontaktu z powierzchniami uziemionymi, jak rury, elementy grzewcze, piece i lodówki.** *Jeżeli dojdzie do uziemienia ciała, istnieje wyższe ryzyko porażenia prądem.*

c) **Chronić urządzenie przed deszczem.** *Woda, która dostanie się do elektronarzędzia zwiększa ryzyko porażenia prądem.*

3) Bezpieczeństwo personelu

a) **Podczas eksploatacji elektronarzędzia należy zawsze zwracać uwagę na własne działania i zapewnić zasadną ostrożność. Nie należy używać narzędzia, jeżeli są Państwo zmęczeni lub znajdują się pod wpływem leków, narkotyków lub alkoholu.** *Podczas eksploatacji elektronarzędzi nawet krótka chwila nieuwagi może powodować poważne obrażenia.*

b) **Należy nosić sprzęt ochrony indywidualnej i zawsze stosować ochronę wzroku (okulary ochronne).** *Noszenie sprzętu ochrony indywidualnej, jak maska przeciwpyłowa, antypoślizgowe obuwie ochronne, kask lub ochrona słuchu (zależnie od typu i zastosowania narzędzia) zmniejsza ryzyko obrażeń.*

c) **Przed włączeniem narzędzia należy usunąć narzędzia do regulacji lub klucze itp.** *Klucz lub inne narzędzie znajdujące się wewnątrz obracającej się części narzędzia lub na niej może powodować obrażenia.*

d) **Nie należy przeceniać własnych możliwości. Należy zawsze zadbać o bezpieczne podparcie dla stóp i zachować równowagę.** *To zapewni lepszą kontrolę narzędzia w nieoczekiwanych sytuacjach.*

e) **Należy nosić odpowiednią odzież. Nie należy nosić luźnej odzieży ani biżuterii. Należy zapewnić bezpieczną odległość włosów, odzieży i biżuterii od wszystkich poruszających się części.** *Luźna odzież, biżuteria lub długie włosy mogą zostać pochwycone przez poruszające się części.*

f) **Jeżeli obecne są urządzenia do odpylania/zbierania pyłu, należy sprawdzić, czy są podłączone i prawidłowo używane.** *Wykorzystanie takich urządzeń zmniejsza zagrożenia powodowane pyłem.*

4) Ostrożne postępowanie z elektronarzędziami

a) **Nie należy przeciążać elektronarzędzia. Zawsze należy używać elektronarzędzia przewidzianego do wykonywanej pracy.** *Eksploatacja odpowiedniego elektronarzędzia w podanym zakresie parametrów zwiększa wydajność i bezpieczeństwo pracy.*

b) **Nie używać elektronarzędzia z uszkodzonym włącznikiem.** *Elektronarzędzie, którego nie można włączyć lub wyłączyć, jest niebezpieczne i wymaga naprawy.*

c) **Przed rozpoczęciem regulacji narzędzia, wymiany akcesoriów lub odłożenia narzędzia należy wyciągnąć wtyczkę z**

gniazda. *Ten środek ostrożności pozwala uniknąć przypadkowego uruchomienia narzędzia.*

d) **Elektronarzędzia należy przechowywać poza zasięgiem dzieci. Nie wolno dopuszczać, by osoby niezaznajomione z narzędziem lub niniejszą instrukcją prowadziły eksploatację narzędzia.** *Elektronarzędzia są niebezpieczne w przypadku ich użytkowania przez osoby niedoświadczone.*

e) **Należy prowadzić dokładną konserwację posiadanego elektronarzędzia. Należy sprawdzić, czy poruszające się części działają poprawnie i czy się nie blokują, i czy części nie są złamane lub uszkodzone w sposób wpływający na sprawność narzędzia. Przed rozpoczęciem eksploatacji narzędzia uszkodzone części należy oddać do naprawy.** *Wiele wypadków wynika z niewłaściwej konserwacji elektronarzędzi.*

f) **Narzędzia tnące powinny być zawsze ostre i czyste.** *Zadbane narzędzia tnące z ostrymi krawędziami tnącymi blokują się rzadziej i łatwiej je prowadzić.*

g) **Elektronarzędzi, akcesoriów, narzędzi dodatkowych itp. należy używać zgodnie z niniejszymi instrukcjami i w sposób zalecany dla danego typu narzędzia. Należy uwzględnić także warunki pracy i rodzaj wykonywanej pracy.** *Wykorzystanie elektronarzędzi do celów innych od przewidzianych dla danego narzędzia może powodować sytuacje niebezpieczne.*

5) Odpowiednie postępowanie z elektronarzędziami akumulatorowymi i używanie ich

a) **Przed włożeniem akumulatora należy sprawdzić, czy urządzenie wyłączono.** *Wkładanie akumulatora do włączonego elektronarzędzia może prowadzić do wypadków.*

b) **Do ładowania akumulatorów należy używać jedynie ładowarek zalecanych przez producenta.** *Ładowarki są zwykle przeznaczone do określonych typów akumulatorów. Stosowanie ich do innych typów powoduje ryzyko pożaru.*

c) **Należy używać jedynie akumulatorów przeznaczonych do posiadanego elektronarzędzia.** *Wykorzystanie innych akumulatorów może powodować obrażenia i ryzyko pożaru.*

d) **Nieużywane akumulatory należy przechowywać z dala od spinaczy do papieru, monet, kluczy, gwoździ, wkrętów i innych małych metalowych przedmiotów, mogących spowodować zwarcie styków.** *Zwarcie styków akumulatora może być przyczyną oparzeń lub pożaru.*

e) **Niewłaściwa eksploatacja może powodować wyciek płynu z akumulatora. Należy unikać wszelkiego kontaktu z płynem w akumulatorze. W przypadku kontaktu należy przemyć wodą. Jeżeli płyn z akumulatora dostanie się do oczu, należy zasięgnąć także porady lekarza.** *Wyciek płynu z akumulatora może prowadzić do podrażnień skóry lub oparzeń.*

6) Serwis

a) **Serwis elektronarzędzi powinni prowadzić wyłącznie wykwalifikowani serwisanci. Naprawy należy realizować wyłącznie przy użyciu oryginalnych części zamiennych.** *To zapewni bezpieczną eksploatację elektronarzędzia.*

7) Instrukcje dotyczące bezpieczeństwa nożyc do żywopłotu:

- **Wszystkie części ciała powinny znajdować się z daleka od ostrzy tnących. Nie należy podejmować prób usunięcia odcinanej materii podczas pracy narzędzia. Nie należy podejmować prób przytrzymania ciętego materiału dłonią. Odciętą materię, która utknie między ostrzami, można usunąć dopiero po wyłączeniu narzędzia!** *Podczas eksploatacji nożyc do żywopłotu nawet krótka chwila nieuwagi może powodować poważne obrażenia.*
- **Elektronarzędzie należy przenosić za uchwyt z nieruchomymi ostrzami tnącymi. Na czas transportu lub przechowywania nożyc do żywopłotu zawsze należy założyć osłonę.** *Ostrożne postępowanie zmniejsza ryzyko obrażeń powodowanych ostrzami tnącymi.*
- **Wykonując prace, podczas których narzędzie może mieć kontakt z ukrytymi przewodami elektrycznymi, nożyce do żywopłotu należy trzymać jedynie za uchwyty z izolacją.** *W przypadku kontaktu z przewodem pod napięciem może wystąpić pojawienie się ła-*

dunku elektrycznego w metalowych częściach urządzenia i spowodować porażenie prądem.

Dodatkowe instrukcje dotyczące bezpieczeństwa nożyc do żywopłotu

- Przed rozpoczęciem cięcia żywopłotu należy sprawdzić, czy nie ma w nim ukrytych przedmiotów, jak ogrodzenia druciane.
- Należy odpowiednio chwycić nożyce do żywopłotu, np. oburącz w przypadku, gdy występują dwa uchwyty.
- Nożyce do żywopłotu przeznaczone są do cięcia żywopłotów i krzewów. Nie są przeznaczony do użytku komercyjnego.
- Po dłuższym okresie eksploatacji metalowe części i akcesoria mogą się mocno nagrzać.
- Nie należy narażać narzędzia na działanie deszczu lub wilgoci.
- Nożyce do żywopłotu nagrzewają się podczas eksploatacji. Jest to zjawisko normalne i nie oznacza nieprawidłowego działania.
- Należy się przygotować do pracy. Należy zawsze sprawdzić, czy nożyce do żywopłotu zostały odpowiednio zmontowane i przygotowane do użytku, jak podano w niniejszej instrukcji obsługi.
- Uruchomić nożyce do żywopłotu. Nie wolno włączać nożyc do żywopłotu, jeżeli nie ma osłony dłoni.
- Zawsze należy sprawdzić obecność uchwytów i osłony. Jeżeli jakiejkolwiek części brakuje lub została zmieniona, nie wolno używać nożyc do żywopłotu.
- Nożyc do żywopłotu można używać jedynie przy świetle dziennym lub przy dobrym oświetleniu sztucznym.
- Ostrza nie należy zbliżać do ludzi lub zwierząt ani kierować w ich stronę.
- Należy trzymać dłonie z dala od działającego ostrza.
- Uwaga: Ostrze będzie działać kilka sekund po wyłączeniu nożyc do żywopłotu.
- Przed rozpoczęciem prac należy usunąć grube gałęzie.
- Nie należy biegać podczas pracy.
- Należy zapewnić stabilne podparcie dla stóp, szczególnie podczas pracy na zboczach lub korzystania z drabiny.
- Podczas pracy na zboczach należy zawsze pracować pod kątem, nigdy góra–dół. Podczas zmiany kierunku na zboczu należy zachować szczególną ostrożność.
- Nie należy podejmować próby cięcia zbyt grubych gałęzi.
- Nożyc do żywopłotu nie wolno używać podczas deszczu lub mokrej pogody.
- Należy regularnie sprawdzać ostrze i wymieniać w przypadku uszkodzenia.
- Nożyce do żywopłotu należy przechowywać w pomieszczeniach i poza zasięgiem dzieci.
- Dzieciom nie wolno używać nożyc do żywopłotu.
- Podczas eksploatacji nożyc do żywopłotu należy zawsze używać mocnych rękawic roboczych.
- Nie wolno używać nożyc do żywopłotu przy złej pogodzie, w szczególności gdy występuje ryzyko burzy.
- To urządzenie nie jest przeznaczone do użytku przez osoby (w tym dzieci) o ograniczonych zdolnościach fizycznych, sensorycznych lub umysłowych, bądź nieposiadających doświadczenia i wiedzy, jeżeli nie otrzymają one nadzoru lub instruktażu dotyczącego użytkowania urządzenia ze strony osoby odpowiedzialnej za ich bezpieczeństwo. Dzieci wymagają nadzoru, by nie mogły się bawić urządzeniem.

Akumulator (nie wchodzi w skład dostawy)

1. Po zakończeniu ładowania należy natychmiast usunąć akumulator z ładowarki.
2. Naładowany, nieużywany akumulator należy wyjąć z ładowarki.
3. Nie należy podejmować prób ładowania uszkodzonego akumulatora.
4. Nie należy podejmować prób ładowania baterii nieprzeznaczonych do ładowania.
5. Nieprawidłowe wykorzystanie ogniw litowo-jonowych i litowo-polimerowych oraz akumulatorów może prowadzić do przegrzania, wybuchu lub spontanicznego zapłonu ogniw lub akumulatora, a to z kolei do poważnych obrażeń.
6. Podczas wkładania akumulatora należy zawsze zapewnić odpowiednią biegunowość.
7. Nie dopuścić do zwarcia zacisków dodatnich i ujemnych akumulatora (np. drutem).
8. Akumulatora nie należy przenosić lub przechowywać łącznie z naszyjnikami, spinkami do włosów lub innymi metalowymi przedmiotami.
9. Nie wolno dziurawić, uderzać akumulatora ani na nim stawać. Chronić akumulator przed wszelkimi formami uszkodzeń mechanicznych.
10. Zabrania się bezpośredniego spawania akumulatora.
11. Chronić akumulator przed dostępem wody, wody morskiej i wilgoci.
12. Nie należy demontować akumulatora ani podejmować prób jego jakiejkolwiek modyfikacji. Akumulator posiada szereg zabezpieczeń. Uszkodzenie jakichkolwiek z tych zabezpieczeń może prowadzić do przegrzania, wybuchu lub autozapłonu akumulatora. Obwodu bezpieczeństwa akumulatora nie wolno używać w charakterze automatycznego wyłącznika.
13. Przechowywać akumulator z dala od otwartego płomienia, pieców i innych źródeł ciepła. Nie narażać akumulatora na bezpośrednie działanie promieni słonecznych i nie przechowywać ani nie używać go w pojeździe podczas słonecznej pogody. Wysokie temperatury mogą uszkodzić obwód bezpieczeństwa akumulatora i prowadzić do przegrzania, wybuchu lub autozapłonu. Eksploatacja akumulatora w takich warunkach może także pogarszać działanie akumulatora i skrócić jego żywotność.
14. Nie wkładać akumulatora do kuchenki mikrofalowej, pojemnika wysokociśnieniowego ani nie umieszczać na kuchence indukcyjnej.
15. Jeżeli akumulator ma nie być używany przez pewien okres czasu, należy go naładować w 30–50% i przechowywać w temperaturze pokojowej (19°C do 25°C). W przypadku długotrwałego okresu przechowywania akumulator należy ładować raz w roku, aby nie dopuścić do całkowitego rozładowania.
16. Dozwolone temperatury ładowania akumulatora należą do zakresu od 0° do 40°C, a rozładowywania akumulatora do zakresu od 0° do 60°C.
17. Akumulator i ładowarka nagrzewają się podczas

ładowania. Jest to zjawisko normalne i nie oznacza nieprawidłowego działania.

18. Jeżeli akumulator nie naładuje się całkowicie w podanym czasie ładowania, ładowanie należy przerwać. Brak przerwania ładowania może spowodować przegrzanie, wybuch lub autozapłon akumulatora. Ładowanie akumulatora należy prowadzić w temperaturach 0°C do 40°C. Ładowanie w innym zakresie temperatur może powodować poważne uszkodzenia akumulatora lub skrócić jego żywotność.
19. Nieużywane akumulatory należy zaizolować, owijając taśmę samoprzylepną lub podobny materiał wokół zacisków przyłączeniowych.
20. Nie wolno utylizować akumulatora w drodze spalania ani wyrzucać go do zwykłych odpadów komunalnych. Zużyte akumulatory należy zawsze zabrać do najbliższego punktu utylizacji lub recyklingu odpadów.
21. W przypadku nietypowego zapachu podczas ładowania/rozładowywania, przegrzania, zmian kolorów, odkształceń lub innych nieprawidłowości należy natychmiast przerwać eksploatację akumulatora.
22. W przypadku kontaktu płynu z akumulatora z oczami w związku z nieszczelnością akumulatora nie należy pocierać oczu, ale przepłukać je dużą ilością wody i natychmiast zasięgnąć porady lekarza. Brak zapewnienia pomocy medycznej może prowadzić do uszkodzeń wzroku.
23. Przed pierwszym użyciem akumulator należy naładować. Pełną pojemność uzyska dopiero po kilku cyklach naładowania i rozładowania.
24. Blok akumulatora należy ładować jedynie w ładowarkach, które przeszły odrębny przegląd i uzyskały certyfikat zgodności z normą EN 60335-2-29. Przed rozpoczęciem ładowania bloku akumulatora należy zapoznać się z instrukcją obsługi, aby chronić przed porażeniem prądem i ryzykiem obrażeń/pożaru.

UWAGA: Przed rozpoczęciem użytkowania należy uważnie zapoznać się z instrukcją obsługi!

Wkładanie/wyjmowanie akumulatora (nie wchodzi w zakres dostawy) (rys. 4 i 5)

- Aby wyjąć akumulator z nożyc do żywopłotu, należy nacisnąć przyciski zwalniające akumulator.
- Naładowany akumulator można umieścić w komorze akumulatora nożyc do żywopłotu, lekko wciskając. Mechanizm blokady kliknie, gdy akumulator znajdzie się na miejscu.

Ostrzeżenie: Przed rozpoczęciem jakiejkolwiek regulacji należy zawsze wyjąć akumulator z nożyc do żywopłotu (mocowanie osłony, regulacja tylnego uchwytu)

UWAGA! Nie wolno używać nożyc do żywopłotu bez zamontowanej osłony dłoni.

Mocowanie osłony dłoni (rys. 2 i 3)

Uwaga: Osłona pracy mogła zostać fabrycznie zamontowana na nożycach do żywopłotu.

- Przed rozpoczęciem montażu osłony dłoni należy zawsze zdemontować osłonę ostrza.
- Włożyć osłonę dłoni do elementu montażowego na obudowie nożyc do żywopłotu i zabezpieczyć ją dwiema śrubami (w zestawie).

Włączanie/wyłączanie nożyc do żywopłotu (rys. 6)

Przed włączeniem: zdjąć osłonę ostrza.

- Włożyć akumulator.
- Podczas włączania nożyc do żywopłotu należy stanąć w bezpiecznym miejscu.
- Przytrzymać nożyce do żywopłotu oburącz, za odpowiednie uchwyty.
- Jednocześnie nacisnąć włączniki na uchwycie przednim (1) i tylnym (2) [tylny włącznik zostanie zwolniony naciśnięciem przycisku spustu blokady (8)].
- **Uwaga:** Te akumulatorowe nożyce do żywopłotu posiadają podwójne zabezpieczenie przed przypadkowym włączeniem. Można je uruchomić wyłącznie przez naciśnięcie obu włączników.
- Aby wyłączyć urządzenie, należy jedynie zwolnić włączniki. Nożyce do żywopłotu wyłączą się nawet przez zwolnienie jednego przełącznika.
- Po wyłączeniu urządzenia i przed podjęciem dalszych kroków należy sprawdzić, czy nastąpiło zatrzymanie ostrza.

Ostrzeżenie: Nie należy podejmować próby eksploatacji nożyc do żywopłotu w przypadku uszkodzenia lub braku części. Należy zawsze wcześniej wymienić lub naprawić części. Brak takiego działania może prowadzić do poważnych obrażeń.

Regulacja uchwytu obrotowego (rys. 7)

Aby ułatwić pracę, nożyce do żywopłotu wyposażono w obrotowy tylny uchwyt, który można ustawić w 5 różnych położeniach [prawo (90°), lewo (90°) i na wprost (0°)]. Ten mechanizm wykorzystuje się w szczególności do cięcia pionowego, podczas którego nożyce do żywopłotu można trzymać w najdogodniejszym, najbardziej ergonomicznym położeniu, które pozwala uniknąć przedwczesnego zmęczenia użytkownika.

Aby zmienić położenie uchwytu, należy postępować następująco:

Zwolnić włącznik (1). Nacisnąć kołek blokady (8). Uchwyt został odblokowany i można go obrócić w żądane położenie. W żądanym położeniu końcowym kołek blokady powróci na miejsce, zabezpieczając uchwyt i nie dopuszczając do przypadkowej zmiany położenia.

Należy pamiętać, że kołek blokady (8) można odciągnąć jedynie, gdy włącznik (1) nie jest aktywny (nie został wciśnięty). Należy sprawdzić, czy po zmianie położenia uchwytu obrotowego kołek blokady ponownie zablokuje się na miejscu. Dopiero wówczas można ponownie aktywować włącznik.

Sposób trzymania nożyc do żywopłotu podczas eksploatacji (rys. 8)

To urządzenie pozwoli bez trudu i wygodnie obcinać lub przycinać krzewy i żywopłoty.

Ważne wskazówki dotyczące przycinania żywopłotu

- Należy zapewnić stabilne podparcie dla nóg i trzymać

nożyce do żywopłotu oburącz. Drabiny składane należy zabezpieczyć i ustawić na twardym podłożu, a podczas pracy na wysokości zamocować do grubej gałęzi w charakterze dodatkowego środka ostrożności.
- Osoby ani zwierzęta nie powinny zbliżać się do miejsca prac.

Osłona ostrza
- Przed rozpoczęciem eksploatacji nożyc do żywopłotu należy zawsze zdemontować osłonę ostrza.
- Osłonę ostrza należy zawsze zamontować po zakończeniu eksploatacji, na czas transportu i na czas przechowywania nożyc do żywopłotu.

1) Przycinanie żywopłotów
- Do cięcia młodych pędów najlepiej używać ruchu koszącego.
- Starsze i mocniejsze żywopłoty najlepiej ciąć ruchem piłującym.
- Gałęzie zbyt grube dla nożyc do żywopłotu najlepiej ścinać piłą.
- Boki żywopłotu należy ciąć w górę pod skosem.

2) Aby uzyskać równą wysokość
- Zamocować linę prowadzącą na żądanej wysokości.
- Należy przyciąć równo nad tą liną prowadzącą.

Podczas eksploatacji nożyc do żywopłotu należy przyjąć bezpieczną pozycję stojącą, aby nie dopuścić do poślizgnięcia i urazów. Należy zawsze trzymać ostrza tnące z dala od ciała.

Konserwacja (rys. 9 i 10)

Przed rozpoczęciem jakichkolwiek prac przy urządzeniu należy zawsze wyjąć wtyczkę z gniazda!
Ważne: Po długotrwałym użytkowaniu nożyc do żywopłotu należy zawsze oczyścić i nasmarować ostrza. To znacząco poprawi żywotność urządzenia. Uszkodzone moduły tnące należy odpowiednio i bezzwłocznie naprawić. Ostrza tnące należy oczyścić suchą szmatką lub, w przypadku mocniejszych zabrudzeń, szczotką. **Uwaga: Ryzyko obrażeń.** Do smarowania ostrzy najlepiej użyć smaru przyjaznego dla środowiska (rys. 9).

1) Ostrzenie ostrzy
W przypadku prawidłowej eksploatacji ostrza zasadniczo nie wymagają serwisowania ani ostrzenia. Aby nie dopuścić do obrażeń powodowanych przez ostrza w okresie bezczynności urządzenia, naostrzone ostrze tnące powinno być zakryte osłoną ostrza. Użytkownik nie może ostrzyć ostrzy bez otwarcia urządzenia i mechanizmu bezpieczeństwa. Dlatego też ponowne ostrzenie ostrzy może prowadzić jedynie specjalistyczny warsztat.

2) Wymiana ostrzy
Jedynie prawidłowy montaż ostrzy zagwarantuje bezproblemową obsługę i działanie powyższego zabezpieczenia ostrzy. Dlatego też wymianę ostrzy powinien prowadzić jedynie specjalistyczny warsztat.

3) Szyna ostrza (rys. 10)
Odsunięcie ostrza od obudowy ostrzy zmniejsza ryzyko obrażeń wynikających z przypadkowego kontaktu z ciałem.

Przechowywanie nożyc po zakończeniu użytkowania

Nożyce do żywopłotu należy przechowywać w sposób pozwalający uniknąć ryzyka obrażeń ciała powodowanych ostrzami tnącymi!

Ważna uwaga: Ostrza tnące należy czyścić po każdym użytkowaniu (patrz także punkt Konserwacja). To pozwoli znacznie wydłużyć żywotność urządzenia. Należy używać smaru, który nie jest nadmiernie szkodliwy dla środowiska, np. naszego spreju serwisowego. Następnie należy umieścić nożyce w opakowaniu, zaczynając od ostrzy tnących.

Naprawa

Naprawy elektronarzędzi powinni prowadzić jedynie wyspecjalizowani elektrycy.

Części zamienne

Jeżeli potrzebują Państwo akcesoriów lub części zamiennych, prosimy o kontakt z naszym działem serwisowym.

Podczas eksploatacji niniejszego urządzenia należy używać wyłącznie zalecanych przez nas części zamiennych. Stosowanie części zamiennych innych niż zalecane przez nas może prowadzić do poważnych obrażeń ciała lub uszkodzenia urządzenia.

Podczas zamawiania części zamiennych należy podać poniższe informacje:
- Typ urządzenia
- • Numer urządzenia

Utylizacja odpadów i ochrona środowiska

Zużyte urządzenie należy odpowiednio zutylizować. Aby nie dopuścić do nieprawidłowej eksploatacji, odłączyć przewód zasilający. Urządzenia nie należy utylizować z odpadami komunalnymi. Aby zapewnić ochronę środowiska, należy je oddać do punktu odbioru urządzeń elektrycznych. Adresy i godziny otwarcia można uzyskać od właściwych władz lokalnych. Do odpowiednich punktów odbioru należy oddać także materiały opakowaniowe i zużyte akcesoria.

Jedynie dla krajów UE
Nie wyrzucać elektronarzędzi do odpadów komunalnych!

Zgodnie z Dyrektywą europejską 2012/19/WE w sprawie zużytego sprzętu elektrycznego i elektronicznego oraz jej wdrożeniem w przepisach krajowych, zużyte elektronarzędzia należy zbierać oddzielnie w celu ponownego wykorzystania zgodnie z przepisami o ochronie środowiska.

Recykling jako alternatywa dla zwrotu:
Zamiast zwracać sprzęt elektryczny, właściciel może zapewnić odpowiedni recykling w przypadku rezygnacji z własności. Zużyty sprzęt można także oddać do punktu odbioru, który dokona jego utylizacji w oparciu o krajowe ustawy o zarządzaniu recyklingiem i odpadach. Nie dotyczy to akcesoriów i urządzeń pomocniczych, towarzyszących zużytemu sprzętowi, pozbawionych bez elementów elektrycznych.

Kazalo

	stran
Uvod v Navodila za uporabo	2
Tehnični podatki	2
Predvidena uporaba	3
Pojasnila opozorilnih znakov na napravi	3
Splošna varnostna navodila	4
1) Varnost na delovnem mestu	
2) Varnost pred električno napetostjo	
3) Osebna varnost	
4) Uporaba in rokovanje z električnim orodjem	
5) Ustrezno ravnanje in uporaba električnih orodij z akumulatorjem	
6) Servis	
7) Varnostni napotki za motorne žage	
- Dodatni varnostni napotki za uporabo škarij za živo mejo	
- Akumulator	
Nameščanje in odstranjevanje akumulatorja	6
Namestitev varovala rok	7
Vklop in izklop naprave	7
Nastavitev vrtljivega ročaja	7
Držanje škarij med uporabo	7
1) Obrezovanje žive meje	
2) Da bi dosegli enakomerno višino	
Vzdrževanje	7
1) Brušenje rezil	
2) Menjava rezil	
3) Varnostna tirnica rezila	
Shranjevanje škarij po uporabi	7
Popravila	8
Rezervni deli	8
Informacije za zaščito okolja	8
Garancija	9
Izjava EC o skladnosti	9
Servis	

Prevod originalnih navodil za uporabo

Spoštovani kupci,

Navodila za uporabo so namenjena temu, da olajšajo seznanitev z napravo in njegovo uporabo v skladu s predpisi. Navodila za uporabo vsebujejo pomembne informacije o varni, pravilni in ekonomični uporabi naprave. Upoštevanje teh informacij bo pripomoglo k večji zanesljivosti in daljši življenjski dobi naprave. Navodila za uporabo morajo vedno biti pri roki, kadar napravo uporabljate.

Vsaka oseba, ki se ukvarja s strojem, mora prebrati navodila za uporabo, ne glede na to, ali jo upravlja, servisira ali prevaža.

Poleg navodil za uporabo in veljavnih predpisov za preprečevanje nesreč, ki veljajo v državi uporabe in na kraju samem, je treba upoštevati splošno priznana pravila za varno in pravilno delovanje, ter pravila o preprečevanju nesreč v ustreznih poklicnih združenjih.

Tehnični podatki

Akumulatorske škarje za živo mejo	**IAHS 40-5425**
Napajanje	40 V DC
Rezalna debelina	18 mm
Rezalna dolžina	540 mm
Hitrost delovanja n_0	1425 min^{-1}
Vrsta akumulatorja*	R3-360-AH-U-02, R3-360-AH-U-01, D01101103
napetost / kapaciteta akumulatorja /energija	Li-Ion 40 V / 2,5 Ah / 100 Wh
Polnilna enota *	R3-360-3A-02 hiter polnilnik R3-360-1A-02 standardni polnilnik
Čas delovanja	največ. 80 min.
Masa	3,0 kg
Nivo zvočne moči L_{wA} (EN 60745-2-15)	96 dB(A) K 3,0 dB
Nivo zvočnega tlaka L_{pA} (EN 60745-2-15)	86 dB(A) K 3,0 dB
Vibracije (EN 60745-2-15)	< 2,5 m/s² K 1,5 m/s²

* ni priložen paketu

Zadržujemo pravico do tehničnih sprememb.

- Navedena vrednost emisije vibracij se meri s standardiziranimi preskusnimi metodami in se lahko primerja z drugimi uporabljenimi električnimi orodji.
- Navedena vrednost emisij vibracij je lahko potrebna tudi za oceno odmora pri delu.
- Navedena vrednost emisije vibracij se lahko med dejansko uporabo električnega orodja spreminja z določeno vrednostjo, odvisno od načina uporabe električnega orodja.
- Opomba: Naredite premor in omogočite počitek pred nastankom vaskularnim utripanjem rok.
- Obremenitev zaradi vibracij poskušajte ohraniti čim nižje. Na primer, ukrepi za zmanjšanje stresa vibracij ob uporabi orodja sta omejitev delovnega časa in uporaba zaščitnih rokavic. V zvezi s tem je treba upoštevati vso fazo delovnega cikla (na primer, čas, ko je električno orodje izklopljeno in čas, ko je električno orodje vklopljeno, vendar se ne izvaja pod obremenitvijo).
- Roke in noge vedno držite stran od orodja za rezanje, še posebej pri vklopu motorja!
- Močan občutek mravljinčenja ali otrplost v rokah je znak prekomernih vibracij. Omejite čas delovanja, naredite dovolj dolge delovne premore, razporedite delo med več ljudmi ali uporabite rokavice proti vibracijam.
- Določena stopnja hrupa iz te naprave je neizogibna. Hrupno delo opravite v času, ko je to dovoljeno in včasih namenjeno tej vrsti dela. Kadar je to primerno, upoštevajte mir in omejite delovni čas na absolutni minimum. Vi in druge osebe na območju, kjer se uporabljajo škarje za živo mejo, nosite primerno zaščito za sluh.

Informacije o emisiji hrupa so skladu z nemškim Zakonom o varnosti proizvodov (ProdSG) in Direktivo o strojih ES: raven hrupa na mestu dela lahko presega 80 dB (A). V takih primerih bo uporabnik potreboval zaščito pred hrupom (npr. nošenje zaščite za sluh).

Pozor: zaščita pred hrupom! Pri uporabi naprave upoštevajte lokalne predpise.

Predvidena uporaba

Te škarje za živo mejo so namenjene le za obrezovanje grmičevja, grmovja, okrasnih rastlin in žive meje. Namenjene so rezanju vej s premerom, ki ne presega 18 mm. Škarje za živo mejo niso namenjene za komercialno uporabo. Uporabnik škarij mora zagotoviti, da je zaščitna oprema, navedena v navodilih za uporabo in opozorilne nalepke na napravi pritrjene, kadar je naprava v uporabi. Pred uporabo ali med uporabo je treba preveriti, ali so poškodbe električnih ali mehanskih delov.
Nehajte delati in se obrnite na pooblaščeni servis, če ste našli kakršno koli poškodbo.

Nepravilna uporaba

Vsaka uporaba, ki ni opredeljena v poglavju „Namenska uporaba“, je nepravilna uporaba.
Uporabnik škarij za živo mejo je izključno odgovoren za kakršno koli škodo ali premoženjsko škodo zaradi nepravilne uporabe naprave.
Obveznost proizvajalca, da spoštuje dano garancijo se razveljavi, če se uporablja škarje za živo mejo z neoriginalnimi deli.

Preostale nevarnosti

Preostale nevarnosti vedno obstajajo, tudi če se napravo pravilno uporablja. Oblika naprave lahko povzroči naslednje nevarnosti:

- Stik z nezavarovanim rezilom (zaradi poškodb pri rezanju).
- Prijem škarij za živo mejo med delovanjem (kar povzroči poškodbe zaradi rezanja).
- Nepredvideno, nenadno premikanje rastline, ki jo režete (kar povzroči poškodbe zaradi rezanja).
- Izmet ali katapultiranje poškodovanih rezilnih zob.
- Izmet ali katapultiranje odrezanega rastlinskega materiala.
- Poškodba sluha, če je določene zaščite sluha ne uporabljate.
- Vdihavanje rezanih materialov, ki nastajajo med rezanjem

Pojasnila opozorilnih znakov na napravi

1

2

3

4

5

6

7

8

9

1 Uporabite zaščitna sredstva za oči in sluh!
2 Pozor!
3 Preberite navodila za uporabo!
4 Ta električna naprava ne sme biti izpostavljen dežju.
5 Pozor! Zaščitite okolje! Te naprave ne smete zavreči med navadne gospodinjske odpadke.
6 Zajamčen nivo zvočne moči L_{WA} 96 dB(A)
7 Ustreza standardom Evropske unije
8 Nosite protiprašno masko.
9 pred pregledom, vzdrževanjem ali čiščenjem naprave, vedno najprej odstranite akumulator!

Splošna varnostna navodila

Opozorilo! Preberite vse informacije v zvezi z varnostjo in varnostna navodila. Neupoštevanje varnostnih podatkov in navodil lahko povzroči električni udar, opekline in/ali hude poškodbe. Izraz „električno orodje“, kot je uporabljen v varnostnih informacijah in navodilih, vključuje obe napravi (z napajalnim kablom) in naprave z akumulatorjem (brez napajalnega kabla).

Ohranite varnostne informacije in navodila za nadaljnjo uporabo.

1) Varnost na delovnem mestu

a) **Vaše delovno mesto naj bo čisto, urejeno in dobro osvetljeno.** *Motnje in slabo osvetljena delovna območja lahko povzročijo nesreče.*

b) **Ne uporabljajte električnega orodja v potencialno eksplozivnih okoljih, ki vsebujejo vnetljive tekočine, pline ali prah.** *Električna orodja ustvarjajo iskre, ki lahko vžgejo prah ali dim.*

c) **Med delovanjem električnega orodja zadržite otroke in druge osebe stran od delovnega območja.** *Zaradi motenj lahko upravljavec izgubi nadzor nad orodjem.*

2) Varnost pred električno napetostjo

a) **Vtikač električnega orodja mora biti v vtičnici. Vtikača nikakor ne smete spremeniti. Ne uporabljajte pretvornikov za orodja z zaščitno ozemljitvijo.** *Nespremenjeni vtikači in vtičnice za vgradnjo zmanjšujejo tveganje električnega udara.*

b) **Izogibajte se stiku z ozemljenimi površinami kot so cevi, grelniki, pečice in hladilniki.** *Če je telo ozemljeno, obstaja tveganje električnega udara.*

c) **Orodje ne sme biti na dežju ali v vlažnem prostoru.** *Vdor vode v električno orodje poveča nevarnost električnega udara.*

3) Osebna varnost

a) **Vedno bodite pozorni na to, kaj delate in pri delu z električnim orodjem bodite pozorni. Ne uporabljajte električnega orodja, ko ste utrujeni, pod vplivom zdravil, drog ali alkohola.** *Pri delu z električnimi orodji lahko celo kratek trenutek nepozornosti povzroči hude poškodbe.*

b) **Nosite opremo za osebno zaščito in vedno nosite zaščito za oči (zaščitna očala).** *Nosite osebno zaščitno opremo kot je maska za zaščito pred prahom, zaščitni čevlji, varnostna čelada ali zaščita za sluh (odvisno od vrste in uporabe orodja) za zmanjšanje nevarnosti poškodb.*

c) **Preden vklopite električno orodje, odstranite orodja za nastavitev in podobne stvari.** *Ključ ali drugo orodje, ki je v notranjosti ali na vrtljivem delu orodja, lahko povzroči poškodbe.*

d) **Izogibajte se nenavadnim držam. Prepričajte se, da stojite na varni podlagi in vedno ohranite ravnovesje.** *To vam bo omogočilo boljši nadzor nad orodjem v nepričakovanih situacijah.*

e) **Nosite primerna oblačila. Ne nosite širokih oblačil ali nakita. Lasje, oblačila in zaščitne rokavice naj bodo čisti.** *Debela oblačila, nakit ali dolgi lasje se lahko ujamejo v gibljive dele.*

f) **Če so na voljo naprave za zbiranje prahu, se prepričajte, da so priključene in pravilno uporabljene.** *Naprava za odstranjevanje prahu lahko zmanjša tveganje, ki ga povzroča prah.*

4) Uporaba in rokovanje z električnim orodjem

a) **Ne presegajte zmožnosti električnega orodja in raje uporabite primerno orodje za dotično delo.** *Uporaba ustreznega električnega orodja omogoča učinkovitejše in varnejše delovanje.*

b) **Ne uporabljajte električnega orodja s poškodovanim stikalom.** *Električno orodje, ki ga ni več mogoče vklopiti ali izklopiti, je nevarno in ga je treba popraviti.*

c) **Izvlecite vtikač in/ali odstranite baterijo, preden nastavljate orodje, zamenjate dodatno opremo ali odstranite orodje.** *Ta ukrep preprečuje nenameren zagon orodja.*

d) **Električna orodja, ki se trenutno ne uporabljajo, hranite zunaj dosega otrok. Ne dovolite osebam, da uporabljajo orodje, če ne poznajo orodja ali teh navodil.** *Električna orodja so nevarna, če jih uporabljajo neizkušene osebe.*

e) **Temeljito vzdržujte električno orodje. Preverite, ali gibljivi deli delujejo pravilno in se ne zagozdijo in ali so deli zlomljeni ali kako drugače poškodovani na način, ki lahko vpliva na delovanje**

električnega orodja. Pred uporabo orodja popravite poškodovane dele. *Mnoge nezgode so posledica slabo vzdrževanih električnih orodij.*

f) **Orodja za rezanje naj bodo čista in ostra.** *Temeljno vzdrževana orodja za rezanje z ostrimi robovi se manjkrat zagozdijo in lažje so vodljiva.*

g) **Uporabljajte električna orodja, dodatke, dodatna orodja itd. v skladu s temi navodili in na način, ki je predpisan za ustrezno vrsto orodja. Upoštevati morate tudi delovne razmere in delo, ki ga želite opraviti.** *Uporaba električnih orodij za namene, ki niso namenjeni za posamezno orodje, lahko povzroči nevarne situacije.*

5) **Ustrezno ravnanje in uporaba električnih orodij z akumulatorjem**

a) **Preden vstavite akumulator, poskrbite, da je naprava izklopljena.** *Vstavljanje akumulatorja v električno orodje, ki je vključeno, lahko povzroči nesrečo!*

b) **Za polnjenje akumulatorja uporabljajte le polnilne naprave, ki jih priporoča proizvajalec.** *Polnilne enote so običajno namenjene določenim vrstam akumulatorjev; če se uporabljajo z drugimi vrstami, obstaja nevarnost požara!*

c) **Uporabljajte samo akumulatorje, ki so namenjene za vaše električno orodje.** *Uporaba drugih akumulatorjev lahko povzroči poškodbe in nevarnost požara!*

d) **Pazite, da neuporabljeni akumulatorji ne pridejo v stik s papirnimi sponkami, kovanci, ključi, žeblji, vijaki ali drugimi majhnimi kovinskimi predmeti, ki lahko ustvarijo kratek stik med kontaktoma.** *Kratek stik med kontakti akumulatorja lahko povzroči opekline ali ogenj!*

e) **Nepravilna uporaba lahko povzroči iztekanje tekočine iz akumulatorja. Izogibajte se stiku s tekočino iz akumulatorja. Pri stiku z vodo sperite z vodo. Če bi tekočina akumulatorja prišla v oči, poiščite dodatno zdravniško pomoč.** *Iztekanje tekočine iz akumulatorja lahko povzroči draženje kože ali opekline!*

6) **Servis**

a) **Električno orodje mora servisirati samo usposobljeno tehnično osebje; popravila je treba izvesti izključno z originalnimi rezervnimi deli.** *To bo zagotovilo nadaljnje varno delovanje električnega orodja.*

7) **Varnostni napotki za motorne žage:**

- **Med delovanjem žage naj bodo vsi deli telesa odmaknjeni od verige. Pred zagonom zagotovite, da se veriga ne dotika nobenega predmeta.** *Pri delu z motorno žago lahko celo kratek trenutek nepozornosti povzroči, da se obleka ali dele telesa ujame v verigo.*
- **Izklopljeno motorno žago držite za sprednji ročaj in veriga naj bo obrnjena stran od telesa. Vedno namestite zaščitni pokrov pri transportu ali shranjevanju verižne žage.** *Skrbno ravnanje z žago zmanjšuje tveganje, da se nenamerno dotaknete ostre verige.*
- **Električno opremo držite za izolirani del ročaja.** *Če žaga pride v stik z napajalnim kablom, lahko napaja kovinske dele naprave in povzroči električni udar.*

Dodatni varnostni napotki za uporabo škarij za živo mejo

- Preden začnete z rezanjem, preverite živo mejo, če je v njej skrita žična ograja.
- Škarje za živo mejo držite z obema rokama, če sta na voljo dva ročaja.
- Te škarje za živo mejo so namenjene le za obrezovanje grmičevja, grmovja, okrasnih rastlin in žive meje. Škarje za živo mejo niso namenjene za komercialno uporabo.
- Kovinski deli in dodatki se lahko zaradi daljše uporabe naprave močno segrejejo.
- Naprave ne izpostavljajte dežju ali prekomerni vlagi.
- Med delovanjem se škarje segrejejo. To je normalno in ni znak nepravilnega delovanja.
- Za delo se pripravite. Vedno preverite ali so škarje pravilno sestavljene in pripravljene za uporabo, kot je to opisano v teh navodilih za uporabo.
- Vklop škarij za živo mejo: nikdar jih ne vklopite, če ni nameščena zaščita za roke.
- Vedno zagotovite, da so nameščena varovala in ročaji. Škarij ne smete uporabljati, če ti deli niso nameščeni ali so spremenjeni.
- Uporabljajte le na dnevni svetlobi ali če je dovolj umetne razsvetljave.
- Škarje za živo mejo uporabljajte stran od otrok, drugih oseb in hišnih ljubljenčkov.
- Med delom držite rezilo stran od telesa in okončin.
- Pozor: Rezila se premikajo še nekaj časa po izklopu naprave.
- Pred pričetkom dela najprej odstranite debele veje.
- Med delom ne tecite.
- Izogibajte se nagnjenju, ko delate s škarjami za živo mejo: poskrbite za varen in stabilen položaj.
- Kadar stojite na klančini, vedno premikajte škarje pod kotom in nikdar v smeri gor in dol. Med spreminjanjem

smeri rezanja bodite zelo previdni.
- Nikdar ne režite vej, ki so predebele.
- Naprave nikoli ne uporabljajte v dežju.
- Redno pregledujte rezilo in ga po potrebi zamenjajte.
- Hranite jo ločeno od mokrega in vlažnega. Ne puščajte je prostem čez noč. Ne režite vlažne ali mokre trave.
- Otrokom ne smete dovoliti uporabljati te naprave.
- Med uporabo škarij za živo mejo vedno uporabite tudi trpežne delovne rokavice.
- Škarij ne uporabljajte med slabimi vremenskimi pogoji, še posebej kadar je možnost udara strele.
- Ta naprava ni namenjena osebam (vključno z otroki), ki imajo telesno, senzorično ali duševno pomanjkljivost ali pomanjkljivo izkušnjo in/ali nezadostno znanje, razen če jih nadzoruje oseba, ki je odgovorna za njihovo varnost, ali prejemajo navodila od te osebe za uporabo naprave.

Akumulator (ni priložen paketu)

1. Po zaključenem polnjenju akumulatorje, vedno izklopite polnilno enoto iz električnega omrežja.
2. Akumulator vedno odstranite iz polnilne enote ali naprave, kadar ga ne uporabljate.
3. Nikdar ne polnite poškodovanega akumulatorja.
4. Nikdar ne polnite akumulatorja, ki ni namenjen za polnjenje.
5. Nepravilne uporabo litij-ion in litij-polimer celic in polnilnih akumulatorjev lahko vodi do pregrevanja in spontanega vžiga celic akumulatorja, ter tako povzročitve hudih poškodb.
6. Kadar vstavljate akumulator v polnilnik ali v napravo, bodite vedno pozorni na pravilno polariteto.
7. Nikdar ne povežite pozitivnega in negativnega priključka akumulatorja v ktarek stik (s kovinskim predmetom).
8. Akumulatorja ne shranjujte in ne nosite na okoli skupaj z verižicami, sponkami za lase in podobnimi kovinskimi predmeti.
9. Nikdar ne smete stopiti na akumulator, ga praskati ali lomiti, ter ga zavarujte pred vsemi mehanskimi poškodbami.
10. Neposredno spajkanje na kontakte akumulatorje je prepovedno.
11. Akumulator zavarujte pred vodo, morsko vodo in vlago.
12. Akumulatorja nikoli ne razstavljajte ali ga nikakor ne poskušajte spremeniti. Akumulator je opremljen z več varnostnimi napravami. Poškodba katere koli od teh varnostnih naprav lahko privede do pregrevanja, eksplozije ali spontanega vžiga akumulatorja. Varnostnega tokokroga akumulatorja ne smete uporabljati kot odklopnik.
13. Akumulator držite stran od odprtega ognja, pečice in drugih virov toplote. Akumulatorja nikoli ne izpostavljajte neposredni sončni svetlobi ali ga shranjujte ali uporabljajte v vozilu v sončnem vremenu. Visoke temperature lahko poškodujejo varnostni krog akumulatorja in povzročijo pregrevanje, eksplozijo ali samovžig akumulatorja. Uporaba akumulatorja pod takimi pogoji lahko poslabša njegovo delovanje in skrajša življenjsko dobo.
14. Akumulatorja nikdar ne vstavljajte v mikrovalovno pečico, visokotlačno posodo ali na indukcijski kuhalnik.
15. Če akumulatorja ne uporabljate nekaj časa, ga morate napolniti približno 30-50 % in shraniti pri sobni temperaturi (od 19 do 25 °C). V primeru daljšega skladiščenja, je potrebno akumulator napolniti enkrat letno, da se izognete popolnemu izpraznjenju.
16. Dopustne temperature za polnjenje akumulatorja so med 0 in 40 °C, za uporabo akumulatorja pa med 0 in 60 °C.
17. Med polnjenjem se akumulator in polnilnik segrejeta. To je normalno in ni znak za napako.
18. Polnjenje je treba ustaviti, če se akumulator ne polni v celoti v določenem času polnjenja. Če ne prenehate s polnjenjem, se lahko akumulator pregreje, eksplodira ali spontano vname. Polnjenje akumulatorja mora biti izvedeno pri temperaturi med 0 in 40 °C. Polnjenje pri kateri koli drugi temperaturi lahko povzroči resno poškodbo akumulatorja ali skrajša njegovo življenjske dobo.
19. Neuporabljen akumulator je treba izolirati z navijanjem samolepilnega traku ali podobne snovi okoli priključnih sponk.
20. Akumulatorja nikoli ne sežigajte in ne smete ga zavreči med navadne gospodinjske odpadke. Izčrpane akumulatorje vedno odnesite v lokalni center za odstranjevanje ali recikliranje.
21. Takoj prenehajte uporabljati akumulator v primeru nenavadnih vonjav med polnjenjem/praznjenjem, pregrevanjem, spremembami barve, deformacijo ali drugimi nepravilnostmi.
22. Če tekočina akumulatorja pride v stik z očmi zaradi iztekanja iz akumulatorja, nikoli ne drgnite oči, temveč sperite z veliko vode in takoj poiščite zdravniško pomoč. Če ne poiščete zdravniške pomoči, lahko pride do poškodb oči.
23. Pred prvo uporabo je treba akumulator napolniti. Dosegel bo polno zmogljivost le po nekaj ciklusih polnjenja in praznjenja.
24. Akumulator polnite samo v polnilniku, ki je predmet ločenega pregleda in je bil potrjen kot skladni z EN 60335-2-29. Vedno preberite navodila za uporabo polnilnika, preden napolnite akumulator za zaščito pred električnim udarcem in nevarnostjo poškodb/požara.

OPOMBA: Pozorno preberite navodila za uporabo!

Nameščanje in odstranjevanje akumulatorja

(ni priložen paketu) (slika 4,5)

- Pritisnite gumb za sprostitev akumulatorja (a), da odstranite akumulator za polnjenje (b) iz motorne žage.
- Napolnjen akumulator lahko vstavite v nastavek za akumulator na napravi z lahkotnim pritiskom. Zaklepni mehanizem bo „kliknil“, ko bo akumulator na mestu.

Opozorilo: Vedno odstranite akumulator z naprave, preden opravite nastavitve (namestitev zaščite rezila, nastavitev zadnjega ročaja)

POZOR! Škarij za živo mejo ne smete uporabljati brez zaščite rok.

Namestitev varovala rok (sliki 2 in 3)

Opomba: Varovalo rok morate namestiti pred uporabo škarij za živo mejo.

- Pred nameščanjem varovala za roke, morate najprej odstraniti zaščito rezila.
- Varovala za roke morate namestiti na ohišje škarij za živo mejo in ga pričvrstiti z 2 vijakoma (priloženo).

Vklop in izklop naprave (slika 6)

Pred vklopom: odstranite varovalo verige in lista.

- Vstavite akumulator.
- Zavzemite varen položaj in šele nato vklopite napravo.
- Napravo držite z obema rokama za ročaje.
- Istočasno potisnite obe stikali na sprednji (1) in zadnji (2) ročici [zadnje stikalo se sprosti s pritiskom na gumb za vklop (8)].
- **Pozor:** Škarje za živo mejo imajo dvojno varovanje. Vklopite jih lahko le, če pritisnete obe stikali.
- Če želite izklopiti napravo, morate le sprostiti stikala. Škarje za živo mejo se izklopijo, tudi če se sprostite le eno stikalo.
- Po izklopu stroja in pred nadaljnjim korakom poskrbite, da se rezilo ustavi.

Opozorilo: Da preprečite nenamerno delovanje, se prepričajte, da je akumulator odstranjen in da je pokrov verige nameščen na listu žage, preden izvedete naslednje postopke. Če tega ne storite, lahko pride do hudih telesnih poškodb.

Nastavitev vrtljivega ročaja (slika 7)

Za olajšanje vašega dela naprava opremljena z vrtljivim zadnjim ročajem, ki ga lahko nastavite v petih različnih položajih [desno (90 °), levo (90 °) in normalno (0 °)]. Namen tega mehanizma je, zlasti za rezanje v navpični smeri, da so škarje v ergonomsko najbolj ugodnem položaju, s čimer se izognemo zgodnji utrujenosti.

Za spreminjanje položaja ročaja, sledite naslednjemu postopku:

Spustite stikalo (1). Pritisnite zaklepanje vklopa (8). Ročaj je sedaj odklenjen in ga lahko zavrtite v želeni položaj. V želenem končnem položaju se zatič vrne na svoje mesto in pritrdi ročico, ter se tako prepreči naključno spreminjanje položaja.

Prosimo, upoštevajte, da se lahko zaklepanje vklopa (8) povleče nazaj samo tako, če stikalo (1) ni aktivirano (ni pritisnjeno). Poskrbite, da se bo zaklepanje vklopa ponovno namestilo na mesto po obračanju ročaja. Šele nato lahko stikalo ponovno aktivirate.

Držanje škarij med uporabo (slika 8)

Ta oprema vam omogoča enostavno in udobno rezanje ali obrezovanje grmičev in žive meje.

Pomembni nasveti za obrezovanje žive meje

- Poskrbite, da imate stabilno oporo in držite napravo v obeh rokah. Lestev mora biti varna in nastavljena na trdnih tleh, pri delu na višini, pa kot dodatna zaščita, jo pričvrstite od debelo vejo.
- Ljudje in živali se ne smejo zadrževati v delovnem območju.

Zaščita rezila

- Pred uporabo naprave vedno najprej odstranite varovalo rezila.
- Po uporabi namestite zaščitni pokrov, prav tako pred transportom in za shranjevanje naprave.

1) Obrezovanje žive meje

- Mlade poganjke je najbolje rezati v manjših korakih.
- Starejše in močnejše žive meje se najbolje reže s premikanjem škarij kot pri žaganju.
- Veje, ki so predebele za škarje za živo mejo, je treba odrezati z žago.
- Stranice žive meje je potrebno zrezati navzgor.

2) Da bi dosegli enakomerno višino

- Pritrdite vodilno vrvico na želeni višini.
- Enakomerno režite nad to vodilno vrvico.

Bodite pozorni, da imate varno in stabilno mesto kjer stojite, da preprečite drsenje in poškodbe. Rezila vedno držite stran od telesa.

Vzdrževanje (sliki 9 in 10)

Pred začetkom dela na napravi vedno izključite vtikač iz vtičnice.

Pomembno: Vedno očistite in naoljite rezila po daljši uporabi . To bo močno vplivalo na življenjsko dobo opreme. Poškodovane rezalne enote je treba takoj popraviti. Očistite rezila s suho krpo ali - v primeru večje umazanije - s čopičem. **Pozor“ Nevarnost poškodb!** Oljenje rezil naj bo izvedeno z okolju prijaznim mazivom (slika 9).

1) Brušenje rezil

Rezila običajno ne potrebujejo servisiranja in ne zahtevajo ponovnega brušenja, če se pravilno uporabljajo. Da bi preprečili poškodbe, ki jih povzročajo rezila, ko niso v uporabi, mora biti rezilo z pokrito s pokrovom rezila. Uporabnika ne more brusiti rezil, ne da bi odprli napravo in varnostni mehanizem. Odstranjevanje rezil se zato lahko izvede samo pri pooblaščenemu serviserju.

2) Menjava rezil

Samo pravilna namestitev rezil bo zagotovila brezhibno delovanje in delovanje zgoraj navedenih varnostnih funkcij rezila. Zato je treba rezila zamenjati le v pooblaščenem servisu.

3) Varnostna tirnica rezila (slika 10)

Rezilo je krajše od varnostne letve rezila, ki je nameščeno na zgornji strani rezila in zmanjšuje tveganje za poškodbe zaradi nenamernega kontakta s telesom.

Shranjevanje škarij po uporabi

Škarje morajo biti shranjene tako, se osebe ne morejo poškodovati z rezili!

Pomembno: Po vsaki uporabi očistite rezila (glejte tudi poglavje Vzdrževanje). To bo znatno podaljšalo življenjsko dobo naprave. Prosimo, uporabite mazivo, ki ni škodljivo za okolje. Nato namestite zaščito za rezila.

Popravila

Popravila električnega orodja lahko izvaja le kvalificirana in pooblaščena oseba na servisu.

Rezervni deli

Če potrebujete dodatno opremo ali rezervne dele, se obrnite na servisni oddelek.

Pri delu s tem strojem uporabljajte le originalne rezervne dele, ki jih priporoča proizvajalec. Uporaba rezervnih delov, ki jih ne priporoča proizvajalec, lahko povzroči resne poškodbe oseb ali stroja.

Pri naročanju rezervnih delov je treba navesti naslednje podatke:

- vrsta stroja
- številka dela.

Informacije za zaščito okolja

Po koncu življenjske dobe napravo zavrzite na pravilen način. Odklopite napajalni kabel, da preprečite nepravilno uporabo. Naprave ne zavrzite med gospodinjske odpadke. V interesu varstva okolja, ga odnesite na zbirno mesto za električne naprave. Odgovorni lokalni organ vam lahko zagotovi naslove in čas delovanja. Prav tako odnesite embalažni material in izrabljene pripomočke na ustrezne zbirne točke.

Samo za države EU
Naprave ne smete zavreči med navadne gospodinjske odpadke!

V skladu z evropsko direktivo 2012/19/ES o odpadni električni in elektronski opremi in njenem izvajanju v nacionalni zakonodaji, je treba orodja ločeno zbirati za ponovno uporabo, ki je okolju prijazno.

Recikliranje kot alternativa vračilu:
Namesto vračanja električne opreme, je lastnik alternativno zavezan pri sodelovanju v ustreznem recikliranju v primeru odstopa od lastništva. Odpadno opremo lahko odnesete zbirni center za zbiranje odpadkov, ki deluje v smislu nacionalnega ravnanja z odpadki. To se ne nanaša na dodatne dele in pomožno opremo brez električnih komponent, ki spremljajo opremo.

CTC – UNIT d.o.o., Cesta Dolomitskega odreda 10, 1000 Ljubljana, telefon: 08 205 2540, info@ctc-unit.com

Garancijski list št.

Izdelek

Tip

tovarniška št. _____

garancijska doba 24 (štiriindvajstet) mesecev

datum izročitve blaga _____

podpis prodajalca _____

žig

Garancijska izjava

Izdajatelj garancijskega lista prevzame obveznost, da bo izdelek v garancijskem roku brezhibno deloval **in jamči za lastnosti ali brezhibno delovanje v garancijskem roku, ki začne teči z izročitvijo blaga potrošniku**. V garancijskem roku bomo odstranili vse pomanjkljivosti in okvare na izdelku, ki bi nastale ob normalni uporabi izdelka, pod pogojem, da v izdelek niso posegale osebe, ki nimajo pooblastila izdajatelja garancijskega lista in da so bili uporabljeni originalni deli. Če izdelek ne bo popravljen v 45. dneh, ga bomo zamenjali. Garancija velja, če je datum izročitve na garancijskem listu potrjen z žigom in podpisom prodajalca in s predložitvijo originalnega računa o nakupu. V garancijskem roku poravnamo stroške v zvezi z odstranitvijo pomanjkljivosti ali okvar ter stroške morebitnega prevoza pokvarjenega izdelka, če bo izdelek poslan v trgovino v kateri je bil kupljen. Stroške prevoza bomo obračunali po veljavni poštni tarifi. **Reklamacijo izdelka bomo upoštevali samo, če je izdelek v popravilo dostavljen skupaj s celotnim pripadajočim priborom in kompletno originalno embalažo.** Garancijski rok bo podaljšan za toliko dni, kolikor je trajalo popravilo izdelka. Servisiranje izdelka in rezervni deli so zagotovljeni za dobo 3 (treh) let po preteku garancijske dobe; Uradni list RS, št. 73 z dne 29.7.2003. **Ozemeljsko območje veljavnosti garancije:** Republika Slovenija

Opozorilo: Garancija ne izključuje pravic potrošnika, ki izhajajo iz odgovornosti, prodajalca za napake na blagu. Dajalec garancije jamči za lastnosti ali brezhibno delovanje v garancijskem roku, ki začne teči z izročitvijo blaga potrošniku

POOBLAŠČENI SERVIS:

Garantiebedingungen

Garantiedauer:
Die Garantie beträgt 2 Jahre ab Übergabe. Es gilt der Original Rechnungsbeleg oder Rechnungskopie als Nachweis.

Garantiegeber:
ikra GmbH, Schlesier Straße 36, D-64839 Münster-Altheim, Deutschland

Geltungsbereich:
Die Garantie richtet sich nur an Verbraucher. Verbraucher ist jede natürliche Person, die ein Rechtsgeschäft zu Zwecken abschließt, die überwiegend weder ihrer gewerblichen noch ihrer selbständigen beruflichen Tätigkeit zugerechnet werden können.
Die Garantie ist gültig für alle Produkte, welche innerhalb der EU, Großbritanniens und der Schweiz erworben wurden.

Keine Einschränkung der gesetzlichen Rechte des Käufers:
Für den Käufer bestehen im Rahmen der geltenden innerstaatlichen Rechtsvorschriften über den Verbrauchsgüterkauf gesetzliche Rechte, wie z.B. aus Mängelhaftung (Gewährleistung), welche durch die Garantie nicht eingeschränkt werden.

Inhalt der Garantie:
Im Garantiefall trägt der Garantiegeber die Reparatur- und Materialkosten für defekte Teile. Ist eine Reparatur unwirtschaftlich, behalten wir uns vor dem Kunden ein Austauschgerät zur Verfügung zu stellen. Die Erstattung des Kaufpreises ist im Rahmen der Garantie ausgeschlossen. Porto und Versandkosten innerhalb Deutschlands trägt im Garantiefall die ikra GmbH. Versandkosten aus oder in andere Länder als Deutschland sowie Zoll- und Einfuhrkosten hat der Kunde zu tragen. Reparatur oder Austauschgerät führen nicht zum Neubeginn der Garantie.

Die Garantie besteht nicht oder erlischt in folgenden Fällen:

- Akkus und Verschleißteile
- unsachgemäße oder zweckwidrige Verwendung, z.B. gewerblicher Gebrauch
- Schäden, die durch Verwendung falscher Zubehörteile entstanden sind
- Schäden durch äußere Einwirkung, z.B. Transportschäden, Witterungsschäden, Schlag oder Bruch
- Schäden, die durch falsche Stromspannung entstanden sind (Netzspannung) z.B. bei Verwendung im Ausland
- Reparaturen mit Nichtoriginalteilen (Original Ersatzteile findet man hier: www.ikra.de/ersatzteile/)
- Reparaturen oder Veränderungen, welche nicht durch uns erfolgt sind
- Gewaltanwendungen
- mutwillige Motorüberlastung
- Vorsatz, arglistige Täuschung

Garantiereparaturen dürfen nur von autorisierten Werkstätten oder vom Werkskundendienst durchgeführt werden, ansonsten erlischt die Garantie. Serviceadressen finden Sie unter www.ikra.de/serviceadressen. Während der Reparatur stellen wir dem Kunden keine Leihgeräte zur Verfügung.

Reparaturkosten, welche nicht unter die Garantie fallen, werden dem Kunden in Rechnung gestellt. Die Vornahme derartiger Reparaturen, die zusätzliche Kosten auslösen, wird vorab mit dem Kunden abgestimmt.

Geltendmachung der Garantie (Garantiefall):
Funktioniert das Produkt während der Garantiedauer nicht oder nicht wie für die Verwendung vorgesehen, handelt es sich um einen Garantiefall.

Bitte wenden Sie sich im Garantiefall an
Telefon: +49 (0) 6071-3003-0
E-Mail: kundenservice@ikra.de

Weitere Serviceadressen, an welche Sie sich im Servicefall gerne wenden können, finden Sie unter www.ikra.de/serviceadressen.

Die Geltendmachung des Mangels muss unverzüglich nach Auftreten des Mangels und innerhalb der Garantie erfolgen.

Unsere kompetente Kundenhotline und Technikhotline steht Ihnen während der kompletten Garantiezeit mit Rat und Tat zur Seite. Tritt ein Garantiefall ein, kontaktieren Sie uns und Sie können das defekte Gerät innerhalb Deutschlands kostenfrei an uns senden. Auch der Rückversand des reparierten Geräts oder des ausgetauschten Geräts (Ersatzgerät) zurück zu Ihnen ist für Sie kostenfrei.

Warranty conditions

Warranty period:
The warranty is valid for 2 years from the handover date. The original invoice or a copy of the invoice serves as proof.

Warranty provider:
ikra GmbH, Schlesier Straße 36, D-64839 Münster-Altheim, Germany

Area of validity:
The warranty is only intended for consumers. A consumer is any natural person who concludes a legal transaction for purposes which can predominantly neither be attributed to his commercial nor to his self-employed professional activity.

The warranty is valid for all products purchased within the EU, UK and Switzerland.

No restriction of the legal rights of the buyer:
Within the framework of the applicable national laws on the sale of consumer goods, the buyer has legal rights, e.g. due to liability for defects (guarantee), which are not restricted by the warranty.

Contents of the warranty:
In the event of a warranty claim, the warranty provider shall bear the repair and material costs for defective parts. If a repair is uneconomical, we reserve the right to provide the customer with a replacement device. The refund of the purchase price is excluded within the scope of the warranty. Postage and shipping costs inside Germany that are incurred under warranty shall be borne by ikra GmbH. Shipping costs incurred from or within countries other than Germany, as well as customs and import duties, shall be borne by the customer. Repair or replacement of the device does not lead to the warranty period starting again.

The warranty shall not apply or shall expire in the following cases:

- Batteries and wear parts
- Improper or inappropriate use, e.g. commercial use
- Damages that arise from the use of incorrect accessory parts
- Damage due to external influences, e.g. transport damage, weather damage, impact or breakage
- Damage caused by incorrect voltage (mains voltage), e.g. when used abroad
- Repairs with non-original parts (original spare parts can be found here: www.ikra.de/ersatzteile/)
- Repairs or modifications that have not been carried out by us
- Application of force
- Wilful motor overloading
- Malice, wilful deception

Repairs under warranty may only be carried out by authorised workshops or by the in-house customer service department, otherwise the warranty shall be voided. Service addresses can be found at www.ikra.de/serviceadressen. During the repair we do not provide the customer with any temporary replacement equipment.

Repair costs that are not covered by the warranty will be invoiced to the customer. The customer shall be consulted prior to the performance of any repairs that result in additional costs.

Enforcement of the warranty (warranty claim):
If the product does not function during the warranty period or does not function as intended for use, this is a warranty claim.

In the event of a warranty claim, please contact
Tel: +49 (0) 6071-3003-0
Email: kundenservice@ikra.de

You will find further service addresses, which you are welcome to contact if you require assistance, at www.ikra.de/serviceadressen.

Assertion of the defect must take place immediately after the occurrence of the defect and within the warranty period.

Our competent customer hotline and technical hotline are by your side throughout the complete warranty period with advice and assistance. In the event of a warranty case, contact us and you can send the faulty device to us free of charge. The return shipping of the repaired device or the replacement device back to you is also free of charge.

Conditions de garantie

Durée de garantie:
La garantie est de 2 ans à compter de la remise. La facture originale ou la copie de la facture fait office de preuve.

Garant:
ikra GmbH, Schlesier Straße 36, D-64839 Münster-Altheim, Allemagne

Domaine de validité:
La garantie s'adresse uniquement aux consommateurs. Un consommateur est une personne physique qui conclut un acte juridique dans un but qui ne peut pas être imputé à son activité commerciale ou indépendante.

La garantie s'applique à tous les produits qui ont été achetés au sein de l'UE, en Grande-Bretagne et en Suisse.

Aucune limitation des droits légaux de l'acheteur :
Dans le cadre des directives légales nationales en vigueur concernant l'achat de biens de consommation, des droits légaux s'appliquent à l'acheteur, par ex. droits issus de la responsabilité en cas de défauts (garantie), et ceux-ci ne sont pas limités par la garantie.

Contenu de la garantie:
Dans le cadre de la garantie, le garant prend en charge les frais de réparation et de matériel pour les pièces défectueuses. Si une réparation n'est pas rentable, nous nous réservons le droit de fournir un appareil de rechange au client. Le remboursement du prix d'achat est exclu dans le cadre de la garantie. Les frais de port et d'expédition en Allemagne sont à la charge de l'entreprise ikra GmbH. Les frais d'expédition en provenance d'autres pays ou vers d'autres pays que l'Allemagne ainsi que les droits de douane et d'importation sont à la charge du client. La réparation ou l'appareil de rechange n'entraînent pas une prolongation de la garantie.

La garantie est exclue ou nulle dans les cas suivants:

- Batteries et pièces d'usure
- Utilisation incorrecte ou non conforme, par ex. usage commercial
- Dommages liés à l'utilisation d'accessoires incorrects
- Dommages liés aux influences extérieures, par ex. dommages causés pendant le transport, aléas climatiques, foudre ou casse
- Dommages liés à une tension électrique incorrecte (tension secteur), par ex. en cas d'utilisation à l'étranger
- Réparations avec des pièces non d'origine (pour les pièces de rechange d'origine, voir : www.ikra.de/ersatzteile/)
- Réparations ou modifications qui n'ont pas été effectuées par notre entreprise
- Usage de la force
- Surcharge délibérée du moteur
- Négligence, tromperie délibérée

Les réparations sous garantie doivent uniquement être réalisées par des ateliers agréés ou par le service clients de l'atelier, sinon la garantie devient nulle. Pour les adresses des services après-vente, voir www.ikra.de/serviceadressen. Pendant la réparation, nous ne mettons pas d'appareils de prêt à la disposition du client.

Les frais de réparation qui ne relèvent pas de la garantie, sont facturés au client. L'exécution des réparations qui génèrent des coûts supplémentaires, nécessite la consultation préalable du client.

Mise en œuvre de la garantie:
Si le produit ne fonctionne pas ou ne fonctionne pas conformément à son usage prévu pendant la période de garantie, il est possible de pouvoir bénéficier de la garantie.

Dans ce cas, contactez-nous :
Tél. : +49 (0) 6071-3003-0
E-mail : kundenservice@ikra.de

Pour les autres adresses des services après-vente que vous pouvez contacter, voir www.ikra.de/serviceadressen.

Tout défaut doit être signalé immédiatement après la survenue du défaut et pendant la période de garantie.

Notre hotline clients/hotline technique compétente se tient à votre disposition pendant toute la durée de la garantie. Si vous voulez bénéficier de la garantie, contactez-nous et retournez-nous gratuitement l'appareil défectueux en Allemagne. Le retour de l'appareil réparé ou de l'appareil remplacé (appareil de rechange) est également gratuit.

Condizioni di garanzia

Periodo di garanzia:
La garanzia è di 2 anni dalla data di consegna. L‘originale o una copia della fattura è da considerarsi documento attestante.

Garante:
ikra GmbH, Schlesier Straße 36, D-64839 Münster-Altheim, Germania

Ambito di validità:
La garanzia si estende solo ai consumatori. Si definisce consumatore qualsiasi persona fisica che stipula un negozio giuridico per scopi che esulano prevalentemente da attività commerciali e di libera professione.
La garanzia è valida per tutti i prodotti acquistati all‘interno dell‘UE, del Regno Unito e della Svizzera.

Nessuna limitazione dei diritti legali dell‘acquirente:
Nell‘ambito della legislazione nazionale applicabile in materia di vendita di beni di consumo, l‘acquirente gode di diritti legali, quali la responsabilità per i difetti (garanzia), che non vengono limitati dalla garanzia.

Contenuto della garanzia:
In caso di richiesta di garanzia, il garante si fa carico dei costi di riparazione e del materiale per i pezzi difettosi. Se una riparazione risulta antieconomica, ci riserviamo il diritto di mettere a disposizione del cliente un dispositivo sostitutivo. Il rimborso del prezzo di acquisto è escluso dall‘ambito della garanzia. L‘affrancatura e le spese di spedizione sul territorio tedesco sono a carico di ikra GmbH in caso di richiesta di garanzia. Le spese di spedizione da o verso Paesi diversi dalla Germania, nonché le spese doganali e di importazione, sono a carico del cliente. La riparazione o la sostituzione del dispositivo non comporta un nuovo inizio del periodo di garanzia.

La garanzia non sussiste o decade nei seguenti casi:

- Batterie e pezzi soggetti a usura
- Impiego improprio o abusivo, per esempio per uso commerciale
- Danni derivanti dall‘impiego di pezzi accessori scorretti
- Danni causati da influssi esterni, per esempio danni di trasporto, danni causati dalle intemperie, urti o rotture
- Danni derivanti da una tensione di corrente scorretta (tensione di rete), per esempio in caso di impiego all‘estero
- Riparazioni con pezzi non originali (i pezzi di ricambio originali sono reperibili qui: www.ikra.de/ersatzteile/)
- Riparazioni o modifiche non effettuate da noi
- Uso della forza
- Sovraccarico deliberato del motore
- Premeditazione, inganno con malizia

Le riparazioni in garanzia possono essere effettuate solo da officine autorizzate o dal servizio clienti della fabbrica, pena il decadimento della garanzia. Gli indirizzi di assistenza sono reperibili all‘indirizzo www.ikra.de/serviceadressen. Non mettiamo a disposizione del cliente dispositivi in prestito durante la riparazione.

I costi di riparazione non coperti dalla garanzia saranno addebitati al cliente. L‘esecuzione di riparazioni di questo tipo, per le quali sono previste spese supplementari, verrà concordata in anticipo con il cliente.

Rivendicazione della garanzia (richiesta di garanzia):
Se il prodotto non funziona durante il periodo di garanzia o non funziona come previsto per l‘impiego, ciò costituisce una richiesta di garanzia.

In caso di richiesta di garanzia, si prega di rivolgersi a
Telefono: +49 (0) 6071-3003-0
E-mail: kundenservice@ikra.de

Ulteriori indirizzi di assistenza, a cui rivolgersi in caso di richiesta di assistenza, sono reperibili all‘indirizzo www.ikra.de/serviceadressen.

La rivendicazione del difetto deve essere effettuata subito dopo il verificarsi del difetto e nel rispetto del quadro della garanzia.

Le nostre competenti linea dirette per la clientela e linea diretta tecnica sono a disposizione per fornire consulenza e supporto durante l‘intero periodo di garanzia. In caso di richiesta di garanzia, basta contattarci per inviarci gratuitamente il dispositivo difettoso entro i confini nazionali tedeschi. Anche la spedizione di ritorno del dispositivo riparato o del dispositivo sostituito (dispositivo di ricambio) è gratuita.

Záruční podmínky

Délka záruky:
Doba platnosti záruky činí 2 roky od předání. Jako potvrzení platí originální účetní doklad nebo kopie faktury.

Poskytovatel záruky:
ikra GmbH, Schlesier Straße 36, D-64839 Münster-Altheim, Německo

Oblast platnosti:
Záruka se týká pouze spotřebitele. Spotřebitelem se rozumí každá fyzická osoba uzavírající právní úkon za účely, které nelze považovat za komerční ani živnostenskou činnost.
Záruka je platná pro všechny produkty zakoupené v rámci EU, Velké Británie a Švýcarska.

Bez omezení zákonných práv kupujícího:
Kupující má v rámci platných vnitrostátní právních předpisů o nákupu spotřebního zboží zákonná práva, jako např. z ručení za závady (poskytnutí záruky), které záruka neomezuje.

Rozsah platnosti záruky:
V případě uplatnění nároků ze záruky nese náklady na opravu a materiál vadných dílů poskytovatel záruky. Je-li oprava nehospodárná, vyhrazujeme si právo poskytnout zákazníkovi nový přístroj výměnou. Náhrada kupní ceny v rámci záruky je vyloučená. Poštovné a zasilatelské náklady v Německu nese v případě záruky společnost ikra GmbH. Zasilatelské náklady z jiných nebo do jiných zemí než je Německo a celní a dovozní náklady nese zákazník. Oprava nebo poskytnutí přístroje výměnou nevedou k novému začátku záruky.

Záruka se nevztahuje na následující případy (nebo pozbývá platnosti):

- Akumulátory a díly podléhající opotřebení
- nesprávné použití nebo použití v rozporu s určeným účelem, např. komerční využití
- poškození způsobená použitím nesprávných součástí příslušenství
- poškození vnějšími vlivy, např. poškození při přepravě, poškození způsobená povětrnostními vlivy, náraz nebo prasknutí
- poškození způsobená nesprávným napětím proudu (síťové napětí), např. při použití v zahraničí
- opravy neoriginálními díly (originální náhradní díly naleznete zde: www.ikra.de/ersatzteile/)
- opravy nebo změny, které nebyly provedeny námi
- násilná použití
- svévolné přetížení motoru
- schválnost, úmyslný podvod

Záruční opravy smí provádět pouze autorizované dílny nebo zákaznický servis výrobního závodu, jinak záruka zaniká. Adresy servisů naleznete zde: www.ikra.de/serviceadressen. Během opravy zákazníkovi nezapůjčujeme náhradní přístroje.

Náklady na opravu nespadající do záruky budou naúčtovány zákazníkovi. Provedení oprav, které mají za následek dodatečné náklady, musí zákazník odsouhlasit.

Uplatnění záruky (záruční případ):
Pokud výrobek během doby trvání záruky nefunguje nebo nefunguje tak, jak je určeno, jedná se o záruční případ.
V takovém případě se obraťte na

Telefon: +49 (0) 6071-3003-0
E-Mail: kundenservice@ikra.de

Další adresy servisů, na které se v případě uplatnění záruky můžete obrátit, naleznete zde: www.ikra.de/serviceadressen.

Uplatnění nedostatku je třeba provést neprodleně po jeho výskytu a v rámci záruky.

Po celou dobu trvání záruky je vám k dispozici naše zákaznická horká linka a technická horká linka. Vyskytne-li se záruční případ, kontaktujte nás, vadný přístroj nám můžete v rámci Německa zaslat bezplatně. Také zaslání opraveného nebo vyměněného přístroje (náhradního přístroje) zpět k vám je bezplatné.

Záručné podmienky

Záručná doba:
Záruka trvá dva roky od prevzatia. Ako dôkaz platí originálny fakturačný doklad alebo kópia faktúry.

Poskytovateľ záruky:
ikra GmbH, Schlesier Straße 36, D-64839 Münster-Altheim, Nemecko

Rozsah platnosti:
Záruka je určená len spotrebiteľovi. Spotrebiteľ je každá fyzická osoba, ktorá uzatvára právne úkony na účely, ktoré nie sú prevažne ich obchodnou alebo nezávislou profesionálnou činnosťou.

Záruka platí pre všetky produkty, ktoré boli nadobudnuté v rámci EÚ, vo Veľkej Británii a vo Švajčiarsku.

Žiadne obmedzenie zákonných práv kupujúceho:
Pre kupujúceho existujú zákonné práva v rámci platných vnútroštátnych právnych predpisov o nákupe spotrebného tovaru, ako napr. zodpovednosť za vady (záruka), ktoré nie sú obmedzené zárukou.

Obsah záruky:
V prípade poškodenia v záruke znáša poskytovateľ záruky náklady na opravu a materiál na poškodené náklady. Ak je oprava neekonomická, vyhradzujeme si právo poskytnúť zákazníkovi náhradné zariadenie. Náhrada kúpnej ceny je vylúčená zo záruky. V prípade poškodenia v záruke hradí poštovné náklady a náklady na dopravu v rámci Nemecka hradí spoločnosť ikra GmbH. Náklady na dopravu z alebo do iných krajín ako Nemecko, ako aj colné a dovozné náklady musí znášať zákazník. Dodanie opraveného alebo náhradného zariadenia nevedie k opätovnému začiatku plynutia záruky.

Záruka neplatí alebo zaniká v nasledujúcich prípadoch:

- Batérie a opotrebované diely
- Nesprávne použitie alebo použite v rozpore s určením, napr. komerčné použitie
- Škody, ktoré sú dôsledkom používania nesprávneho príslušenstva
- Škody v dôsledku vonkajších vplyvov, napr. prepravné škody, škody v dôsledku nepriaznivého počasia, náraz alebo zlomenie
- Škody, ktoré sú dôsledkom nesprávneho napätia prúdu (sieťové napätie) napr. pri používaní v zahraničí
- Opravy s použitím neoriginálnych dielov (originálne náhradné diely nájdete tu: www.ikra.de/ersatzteile/)
- Opravy a zmeny, ktoré neboli vykonané našou spoločnosťou
- Násilné aplikácie
- Neúmyselné preťaženie motora
- Zamýšľané, úmyselné podvody

Záručné opravy smú vykonávať iba autorizované dielne alebo podnikový zákaznícky servis, inak záruka zaniká. Adresy servisov nájdete na stránke www.ikra.de/serviceadressen. Počas opravy neposkytujeme zákazníkovi žiadne prístroje na zapožičanie.

Náklady na opravu, ktoré nespadajú pod záruku, budú zákazníkovi vyúčtované vo faktúre. Takéto opravy, ktoré požadujú dodatočné náklady, sú vopred dohodnuté so zákazníkom.

Poskytnutie záruky (prípad poškodenia v záruke):
Ak produkt nefunguje počas záručnej doby alebo nie je určený na použitie, ide o prípad poškodenia v záruke.
Prosím, v prípade poškodenia v záruke sa obráťte na

Telefón: +49 (0) 6071-3003-0
E-mail: kundenservice@ikra.de

Ďalšie adresy servisov, kde Vám radi pomôžu, nájdete na stránke www.ikra.de/serviceadressen.

Nárok na nápravu musí byť uplatnený okamžite po vzniku poruchy a v rámci záruky.

Naša kompetentná zákaznícka horúca linka a technická horúca linka budú k dispozícii po celú dobu záruky. Ak sa vyskytne prípad poškodenia v záruke, kontaktujte nás a poškodené zariadenie nám môžete poslať bezplatne v rámci Nemecka. Rovnako je bezplatné aj spätné odoslanie opraveného alebo vymeneného zariadenia (náhradné zariadenie) naspäť k Vám.

Garantinės sąlygos

Garantijos trukmė:
Garantijos trukmė yra 2 metai nuo perdavimo dienos. Kaip patvirtinimas galioja originalus kvitas arba sąskaitos kopija.

Garantas:
ikra GmbH, Schlesier Straße 36, D-64839 Münster-Altheim, Vokietija

Galiojimo sritis:
Garantija skirta tik vartotojui. Vartotojas yra bet kuris fizinis asmuo, kuris sudaro teisinį sandorį tikslais, kurie negali atitikti nei jo komercinės, nei savarankiškos profesinės veiklos.
Garantija galioja visiems gaminiams, kurie buvo įsigyti ES, Didžiojoje Britanijoje ir Šveicarijoje.

Jokių apribojimų pirkėjo įstatymais numatytoms teisėms:
Pagal šalies viduje galiojančius teisės aktus pirkėjas turi į įsigytas prekes įstatymais numatytas teises, pvz., pagal atsakomybę už daikto trūkumus (garantiją), kurios garantija nėra ribojamos.

Garantijos turinys:
Garantiniu atveju išlaidas už defektuotų dalių remontą ir medžiagas dengia garantas. Jei remontuoti neekonomiška, pasiliekame teisę klientui suteikti pakaitinį prietaisą. Pagal garantiją pirkimo kainos padengti nereikia. Pašto ir siuntimo išlaidas Vokietijoje garantiniu atveju padengia „ikra GmbH“. Siuntimo išlaidas iš kitų arba į kitas šalis (ne Vokietiją) bei muito ir įvežimo išlaidas privalo padengti klientas. Po remonto darbų arba gavus pakaitinį prietaisą garantija nepradedama skaičiuoti iš naujo.

Garantija netaikoma arba ji tampa negaliojanti šiais atvejais:

- akumuliatoriams ir greitai susidėvinčioms dalims;
- netinkamai arba ne pagal paskirtį naudojant, pvz., komerciniams tikslams;
- pažeidimams, atsiradusiems naudojant netinkamus priedus;
- pažeidimams dėl išorinio poveikio, pvz., transportavimo pažeidimų, audros, smūgių arba lūžių;
- pažeidimams, atsiradusiems dėl netinkamos srovės įtampos (tinklo įtampos), pvz., naudojant užsienyje;
- remontui naudojant ne originalias dalis (originalias atsargines dalis rasite čia: www.ikra.de/ersatzteile/);
- ne mūsų atliktam remontui arba modifikacijoms;
- naudojant su jėga;
- specialiai per daug padidinus apkrovą varikliui;
- dėl tyčinių veiksmų ir apgaulės.

Garantinius remonto darbus leidžiama atlikti tik įgaliotoms dirbtuvėms arba gamyklos klientų aptarnavimo tarnybai. Kitaip garantija taps negaliojanti. Serviso adresus rasite ties www.ikra.de/serviceadressen. Remonto metu klientui atsarginių prietaisų neteikiame.

Remonto išlaidas, kurios neįeina į garantiją, įtraukiame į sąskaitą klientui. Prieš atlikdami tokius remonto darbus, dėl kurių patiriama papildomų išlaidų, iš pradžių juos suderiname su klientu.

Garantijos įteisinimas (garantinis atvejis):
jei garantiniu laikotarpiu gaminys neveikia arba veikia ne taip, kaip buvo numatyta naudojimui, tai yra garantinis atvejis.

Garantiniu atveju kreipkitės
telefonu: +49 (0) 6071-3003-0
el. paštu: kundenservice@ikra.de

Kitus serviso adresus, kuriais galite kreiptis garantiniu atveju, rasite ties www.ikra.de/serviceadressen.

Trūkumus reikia įteisinti reikia iš karto atsiradus trūkumui ir garantiniu laikotarpiu.

Į mūsų kompetentingas klientų ir technikų karštąsias linijas galite kreiptis visu garantiniu laikotarpiu. Atsiradus garantiniam atvejui, susisiekite su mumis. Defektuotą prietaisą Vokietijoje galėsite mums išsiųsti nemokamai. Taip pat Jums nereikės mokėti ir už suremontuoto arba pakeisto prietaiso (pakaitinio prietaiso) išsiuntimą Jums.

Warunki gwarancji

Okres gwarancji:
Gwarancja wynosi 2 lata od momentu dostawy. Oryginał lub kopia faktury jest uznawana za dowód.

Poręczyciel:
ikra GmbH, Schlesier Straße 36, D-64839 Münster-Altheim, Niemcy

Zakres obowiązywania:
Gwarancja jest tylko dla konsumentów. Konsumentem jest każda osoba fizyczna, która dokonuje czynności prawnej w celach, które w przeważającej mierze nie mają charakteru komercyjnego ani nie są związane z jej samodzielną działalnością zawodową.
Gwarancja obowiązuje dla wszystkich produktów, które zostały nabyte na terenie UE, w Wielkiej Brytanii oraz w Szwajcarii.

Brak ograniczenia praw kupującego:
W ramach obowiązujących przepisów krajowych dotyczących sprzedaży towarów konsumpcyjnych nabywcy przysługują prawa, takie jak odpowiedzialność za wady (gwarancja), które nie są ograniczone gwarancją.

Treść gwarancji:
W przypadku reklamacji gwarancyjnej, poręczyciel ponosi koszty naprawy i koszty materiałowe wadliwych części. Jeśli naprawa jest nieekonomiczna, zastrzegamy sobie prawo do dostarczenia klientowi urządzenia zastępczego. Zwrot ceny zakupu jest wykluczony w ramach gwarancji. Koszty przesyłki i wysyłki na terenie Niemiec w przypadku gwarancji ponosi ikra GmbH. Koszty wysyłki z lub do krajów innych niż Niemcy, jak również koszty celne i importowe ponosi klient. Naprawa lub wymiana sprzętu nie prowadzi do ponownego przyznania gwarancji.

Gwarancja nie istnieje lub wygasa w następujących przypadkach:

- Baterie i części zużywalne
- niewłaściwe lub nieprawidłowe użycie, np. użycie komercyjne
- Uszkodzenia spowodowane użyciem niewłaściwych akcesoriów
- Uszkodzenia spowodowane czynnikami zewnętrznymi, np. uszkodzeniami transportowymi, uszkodzeniami pogodowymi, uderzeniami lub pęknięciami
- Uszkodzenia spowodowane niewłaściwym napięciem (napięcie sieciowe), np. podczas użytkowania za granicą
- Naprawy z nieoryginalnymi częściami (oryginalne części zamienne można znaleźć tutaj: www.ikra.de/ersatzteile/)
- Naprawy lub zmiany, które nie zostały przez nas wykonane
- użycie siły
- celowe przeciążenie silnika
- powyższa złośliwość, zła wiara

Naprawy gwarancyjne mogą być wykonywane tylko przez autoryzowane warsztaty lub przez zakładowy dział obsługi klienta, w przeciwnym razie gwarancja zostanie unieważniona. Adresy usług można znaleźć pod adresem www.ikra.de/serviceadressen. Nie udostępniamy klientowi sprzętu wypożyczanego podczas naprawy.

Kosztami napraw, które nie są objęte gwarancją, zostanie obciążony klient. Wykonanie takich napraw, które pociągają za sobą dodatkowe koszty, zostanie wcześniej uzgodnione z klientem.

Zapewnienie gwarancji (w przypadku gwarancyjny):
Jeżeli produkt nie będzie działał w okresie gwarancyjnym lub nie będzie działał zgodnie z jego przeznaczeniem, jest to przypadek gwarancyjny.

W przypadku gwarancyjnym prosimy o kontakt
Telefon: +49 (0) 6071-3003-0
E-Mail: kundenservice@ikra.de

Dalsze adresy usług, z którymi można się skontaktować w przypadku konieczności skorzystania z serwisu, znajdują się pod adresem www.ikra.de/serviceadressen.

Stwierdzenie wady musi być dokonane natychmiast po wystąpieniu wady i w ramach gwarancji.

Nasza kompetentna infolinia dla klientów oraz infolinia techniczna służą radą i pomocą przez cały okres gwarancji. W przypadku wystąpienia przypadku gwarancyjnego należy skontaktować się z nami, a wadliwe urządzenie można bezpłatnie wysłać do nas na terenie Niemiec. Przesyłka zwrotna naprawionego urządzenia lub wymienionego urządzenia (urządzenia zastępczego) jest również bezpłatna.

Garancijski pogoji

Garancijsko obdobje:
Garancija velja 2 leti od dobave. Kot dokazilo je treba predložiti originalni račun ali kopijo računa.

Dajalec garancije:
ikra GmbH, Schlesier Straße 36, D-64839 Münster-Altheim, Nemčija

Področje uporabe:
Garancija je namenjena samo potrošniku. Potrošnik je vsaka fizična oseba, ki sklene transakcijo za namene, ki jih večinoma ni mogoče pripisati njeni pridobitni ali samostojni poklicni dejavnosti.
Garancija velja za vse izdelke, kupljene v EU, Veliki Britaniji in Švici.

Brez omejitve pravnih pravic kupca:
Za kupca veljajo zakonske pravice v okviru veljavne nacionalne zakonodaje o potrošniški prodaji, kot npr. iz odgovornosti za napake (jamstvo), ki jih garancija ne omejuje.

Vsebina garancije:
V primeru uveljavljanja garancije dajalec garancije nosi stroške popravila in materiala za poškodovane dele. Če popravilo ni rentabilno, si pridržujemo pravico, da stranki ponudimo alternativni aparat. Povračilo kupnine je v okviru garancije izključeno. Stroške poštnine in pošiljanja v Nemčiji v primeru uveljavljanja garancije krije podjetje ikra GmbH. Stroške pošiljanja iz drugih držav ali v druge države, kot tudi carinske dajatve in stroške uvoza, mora poravnati stranka. Zaradi popravila ali alternativnega aparata garancija ne začne veljati na novo.

Garancija ne velja ali preneha v naslednjih primerih:

- baterije in deli, ki se obrabijo
- nepravilna ali neustrezna uporaba, npr. v komercialne namene
- škoda, ki je nastala zaradi uporabe napačnih dodatkov
- škoda zaradi zunanjih dejavnikov, npr. škoda pri transportu, škoda zaradi vremena, udarca ali padca
- škoda, ki je nastala zaradi nepravilne električne napetosti (omrežna napetost), npr. pri uporabi v tujini
- Popravila z neoriginalnimi deli (originalne nadomestne dele najdete tukaj: www.ikra.de/ersatzteile/)
- popravila ali spremembe, ki jih nismo opravili mi
- nasilna uporaba
- brezobzirna preobremenitev motorja
- namerna prevara

Popravila v sklopu garancije lahko izvajajo samo pooblaščene delavnice ali servisna služba, v nasprotnem primeru garancija preneha. Naslove serviserjev najdete na www.ikra.de/serviceadressen. Med popravilom strankam ne damo na voljo nobene nadomestne naprave.

Stroške popravil, ki jih garancija ne pokriva, poravna stranka. Za izvedbo takšnih popravil, pri katerih nastanejo dodatni stroški, se predhodno dogovori s stranko.

Uveljavljanje garancije:

Če izdelek v garancijskem obdobju ne dela ali ne dela tako, kot je predvideno, gre za uveljavljanje garancije.

Če želite uveljavljati garancijo, se obrnite na:

Telefon: +49 (0) 6071-3003-0
E-pošta: kundenservice@ikra.de

Druge naslove serviserjev, na katere se lahko obrnite, če potrebujete servisne storitve, najdete na www.ikra.de/serviceadressen.

Napako je treba uveljavljati nemudoma po tem, ko nastopi, in v času trajanja garancije.

Naša usposobljena linija za pomoč strankam in tehnična linija za pomoč vam je na voljo v celotnem garancijskem obdobju. Če želite uveljavljati garancijo, stopite v stik z nami, pokvarjeno napravo pa nam v Nemčiji lahko pošljete nazaj brezplačno. Tudi če vam popravljeno ali zamenjano napravo (nadomestno napravo) pošljemo nazaj, je to za vas brezplačno.

EG-KONFORMITÄTSERKLÄRUNG / EC DECLARATION OF CONFORMITY

ikra GmbH, Schlesierstrasse 36, 64839 Münster, Germany

D - erklärt folgende Konformität gemäß EU-Richtlinie und Normen für Artikel
GB - explains the following conformity according to EU directives and norms for the following product
FR - déclare la conformité suivante selon la directive CE et les normes concernant l'article
IT - dichiara la seguente conformità secondo la direttiva UE e le norme per l'articolo
NL - verklaart de volgende overeenstemming conform EU richtlijn en normen voor het product
E - declara la siguiente conformidad a tenor de la directiva y normas de la UE para el artículo
PT - declara a seguinte conformidade, de acordo com a directiva CE e normas para o artigo
DK - attesterer følgende overensstemmelse i medfør af EU-direktiv samt standarder for artikel
SE - förklarar följande överensstämmelse enl. EU-direktiv och standarder för artikeln
FIN - vakuuttaa, että tuote täyttää EU-direktiivin ja standardien vaatimukset
EE - tõendab toote vastavust EL direktiivile ja standarditele
CZ - vydává následující prohlášení o shodě podle směrnice EU a norem pro výrobek
SI - potrjuje sledečo skladnost s smernico EU in standardi za izdelek
SK - vydáva nasledujúce prehlásenie o zhode podľa smernice EÚ a noriem pre výrobok
HU - a cikkekhez az EU-irányvonal és Normák szerint a következő konformitást jelenti ki
PL - deklaruje zgodność wymienionego poniżej artykułu z następującymi normami na podstawie dyrektywy WE
BG - декларира съответното съответствие съгласно Директива на ЕС и норми за артикул
LV - paskaidro šādu atbilstību ES direktīvai un standartiem
LT - apibūdina šį atitikimą EU reikalavimams ir prekės normoms
RO - declară următoarea conformitate conform directivei UE şi normelor pentru articolul
GR - δηλώνει την ακόλουθη συμμόρφωση σύμφωνα με την Οδηγία ΕΚ και τα πρότυπα για το προϊόν
HR - potvrđuje sljedeću usklađenost prema smjernicama EU i normama za artikl
RU - следующим удостоверяется, что следующие продукты соответствуют директивам и нормам ЕС
TR - Ürünü ile ilgili AB direktifl eri ve normları gereğince aşağıda açıklanan uygunluğu belirtir
NO - erklærer følgende samsvar i henhold til EU-direktivet og standarder for artikkel

Heckenschere IAHS 40-5425

X	**2006/42/EG**	X	**2000/14/EG+2005/88/EG** [X] **Annex V** [ ] **Annex VI**
X	**2014/30/EU**		
	2014/35/EU		
X	**2011/65/EU**	Noise: measured L_{WA}	**93,1 dB (A)**
	2016/1628/EU+ 2017/656/EU	Noise: guaranteed L_{WA}	**96,0 dB (A)**

Normen / Standard References:

EN 60335-1:2012+A11:2014+A13:2017+A1:2019+
A2:2019+A14:2019
EN 60745-1:2009+A11:2010
EN 60745-2-15:2009+A1:2010
EN 55014-1:2017
EN 55014-2:2015
EN IEC 63000:2018

Münster, 17.09.2021

Aufbewahrung der technischen Unterlagen:
Matthias Fiedler, Ikra GmbH, Schlesierstrasse 36, 64839 Münster, Germany

Matthias Fiedler, Senior Product Manager Ikra GmbH

SERVICE

Aktuelle Service-Adressen finden Sie immer unter:
Latest service adresses can be found under:
Vous trouvez nos adresses SAV sous:
Las direcciones actuales para asistencia técnica las encuentran siempre con:

www.ikramogatec.com

DE | Ikra Mogatec - Service
c/o Mogatec Moderne Gartentechnik GmbH
Max-Wenzel-Str. 31
09427 Ehrenfriedersdorf
✆ 03725 449-335
✉ service.ikra@mogatec.com

AM | UNITOOLS LLC
Davit Anhaght, 4
0002 Yerevan
✆ +374 10 239697
✉ unitools@mygarden.am

AT | ikra - Reparatur Service
c/o Mogatec Moderne Gartentechnik GmbH
Max-Wenzel-Str. 31
09427 Ehrenfriedersdorf - Deutschland
✆ +43 7207 34115
✉ info@ikra.de

BE | Muldertechniek
Noorderkijl 1
9571 AR 2 e Exloermond
✆ +31 599 745024
✉ info@muldertechniek.nl

BG | DEZMOMOTORS LTD
Drujba1, 5038 Str, near block 86a
1592 Sofia
✆ +359 2 4830225
✉ markovad@dezmomotors.com

CH | ikra - Reparatur Service
c/o Mogatec Moderne Gartentechnik GmbH
Max-Wenzel-Str. 31
09427 Ehrenfriedersdorf - Deutschland
✆ 0 800 89 72 43
✉ service.CH@mogatec.com

CY | Lambrou Agro Ltd.
11 Othellos Street, Dali Industrial Zone
2540 Nicosia
✆ +357 22667908
✉ info@lambrouagro.com.cy

CZ | GentlemansTools s.r.o.
Nádražní 1585
Turnov 51101
✆ +420 737 858 868
✉ info@gttools.cz

DK | Bahn-Larsen
Skov- Have- og Parkmaskiner
Vinkelvej 28
7840 Hoejslev
✆ +45 48 28 70 20
✉ post@bahn-larsen.dk

EE | Hooldusbuss OÜ
Kabelikopli tee, 5
79221 Kohila vald, Raplamaa
✆ +372 56 678 672
✉ info@hooldusbuss.ee

ES | Yaros Dau SLU
C/ Puigpalter nº 48, Polígono Industrial UP4
17820 Banyoles (Girona)
✆ +900 983 432
✉ service.ES@mogatec.com
Horario: de 09:00 a 13:00 y 15:00 a 17:00

FI | Railmit Oy
Hakuninvahe 1
26100 Rauma
✆ 02-822 2887 arkisin klo. 09.00 – 18.00
✉ posti@railmit.fi

FR | ikra Service France
20 Rue Hermes ZI de la Vigne, Bâtiment 5
31190 Auterive
✆ +801 840 884
✉ service.FR@mogatec.com

GB | BGR8 Ltd. c/o Seabourne Group
South Portway Close
Round Spinney
GB-Northampton, NN3 8RH
✆ UK/N.Ireland: 0344 824 3524
✉ customerservice@b-gr8.co.uk

GR | Vrontani P. Christina
3 Molas Street
13679 Aharnes
✆ +30 210 2402020
✉ christina.vrontani@gmail.com, ergo@vrontani.gr

HR | VAR - ERCO d.o.o.
Stipana Vilova 14A
10090 ZAGREB
✆ +385 91 571 3164
✉ var.erco@gmail.com

HU | Tooltechnic Kft.
Vaskapu Utca 10-14,
H-1097 Budapest
✆ +36 1 330 4465
✉ alkatresz@tooltechnic.net

IN | Agritech Floritech Inc.
206 - B Rajindera Arihant Tower
B-1 Community Centre Janak Puri
New Delhi - 110058 / India
✆ +91 11 45662679
✉ info@agrifloritech.com

IR | BGR8 Ltd. c/o Seabourne Group
South Portway Close, Round Spinney
Northampton, NN3 8RH
✆ +353 1890 8823 74
✉ enquiries@gardenhomepower.com

IT | Ikra Service Italia, by BRUMAR
Loc. Valgera 110/B
14100 ASTI (AT)
✆ +800 768 412
✉ service.IT@mogatec.com

JO | Taha & Qashou Agri Co. (LLC)
205 Mekka Street
Amman 11821, Jordan
✆ +962 6 585 0251
✉ info@tahaandqashou.net

LT | ikra Lithuania
Kalvarijų g. 206
08314 Vilnius
✆ +370 641 76434 / +370 6491 5665
✉ parduotuve@fokusgroup.lt

LU | Bobinage Georges Back
53 Rue Nic. Meyers
4918 Bascharage
✆ +352 507622
🖷 +352 504889

MK | FEROELEKTRO D.O.O.
Str.Nikola Parapunov br.35A/3
1000 Skopje
✆ +389 2 3063190
✉ fero@t-home.mk

MD | OLSOM S.R.L.
Mateevici Str., 38/1
2009 Chisinau
✆ +373 22 214075
✉ olsommtd@googlemail.com

NL | Muldertechniek
Noorderkijl 1
9571 AR 2 e Exloermond
✆ +800 283 8000
✉ Service.NL@mogatec.com

NO | Maskin Importoren AS
Verpetveien 34
1540 Vestby
✆ +47 64 95 35 00
✉ post@maskinimp.no

PL | Victus-Emak Sp. z.o.o.
ul. Karpia 37
61-619 Poznań
✆ 61 823 83 69
✉ serwis@victus.com.pl

PT | Cabostor LDA.
Zona Ind. do Salgueiro, Lote 29 Pav.B
3530-259 Mangualde
✆ +351 939 134 145
✉ Spv.ikra@vilcol.pt

RO | BRONTO COMPROD S.R.L.
Str. Corneliu Coposu nr. 35-37
400235 Cluj-Napoca
✆ +40 264 435 337
✉ tehnic@bronto.ro

SE | ikra Service Sweden
Verkstadsgatan 8
57341 Tranås
✆ +46 763 268982
✉ ikrawinbladh@gmail.com

SI | BIBIRO d.o.o.
Tržaška cesta 233
1000 Ljubljana
✆ +386 1 256 4868
✉ bibiro.ljubljana@siol.net

SK | AGF Invest s.r.o.
Hlinikova 365/39
95201 Vráble
✆ +421 02 62 859549
✉ info@agfinvest.sk

TR | ZİMAŞ Ziraat Makinaları San. ve Tic. A.Ş.
1202/1 Sokak No:101/G Yenişehir
35110 İZMİR
✆ +90 232 4364618/4594094
✉ info@zimasziraat.com

UA | ТОВ „ТК „Євроінструмент“
(LLC "TC "Euroinstrument")
бул. І. Лепсе, 79
04080 м. Київ, Україна
✆ +38 (044) 332-24-12 / +38 (068) 424-41-55
✉ ikra@eurotools.com.ua

4529063720210806